USER MANUAL

- EN Instruction and Maintenance Manual
- PL Instrukcja obsługi dla użytkownika (tłumaczenie z oryginału)
- DE Bedienungsanleitung für den Benutzer (Übersetzung aus dem Original)
- NL Gebruikershandleiding voor eigenaars (vertaling van de originele versie)
- FR Manuel d'instructions et d'entretien (traduction de la version originale)
- HU Használati útmutató (fordítás az eredeti változatról)
- RO Manual de utilizare (traducere din versiunea originală)
- SK Návod na použitie pre vlastníka (preklad z originálnej verzie)
- SI Navodila za uporabo (prevod iz izvirne različice)
- LV Lietošanas instrukcija (tulkojums no oriģinālās versijas)
- LT Naudojimo instrukcija (vertimas iš originalios versijos)
- HR Upute za uporabu (prijevod iz izvorne verzije)
- CZ Návod k použití pro uživatele (překlad z originální verze)
- EE Kasutusjuhend (tõlge originaalversioonist)
- IT Manuale d'uso (traduzione dalla versione originale)
- PT Manual de instruções (tradução da versão original)
- ES Manual de instrucciones (traducción de la versión original)
- UA Інструкція з експлуатації (переклад з оригінальної версії)
- FI Käyttöohje (käännös alkuperäisestä versiosta)
- NO Bruksanvisning (oversettelse fra originalversjonen)
- MK Упатство за користење (превод од оригиналната верзија)
- SQ Manual përdorimi (përkthim nga versioni origjinal)
- SR Uputstvo za upotrebu (prevod iz originalne verzije)
- SV Bruksanvisning (översättning från originalversionen)
- DK Brugsanvisning (oversættelse fra originalversionen)
- IS Leiðbeiningarhandbók fyrir eiganda (þýdd úr frumtextanum)
- LU Gebrauchsanweisung fir de Besëtzer (iwwersat aus dem Original)
- BY Інструкцыя па эксплуатацыі для ўладальніка (перакладзеная з арыгінала)
- BG Ръководство за употреба за употреба от собственика (преведено от оригинала)
- GR Εγχειρίδιο οδηγιών για χρήση από τον ιδιοκτήτη (μετάφραση από το πρωτότυπο)
- TR Sahibinin kullanımına yönelik kullanım kılavuzu (orijinalinden çevrilmiştir)
- IE Lámhleabhar treoracha le húsáid ag an úinéir (aistrithe ón mbunleagan)

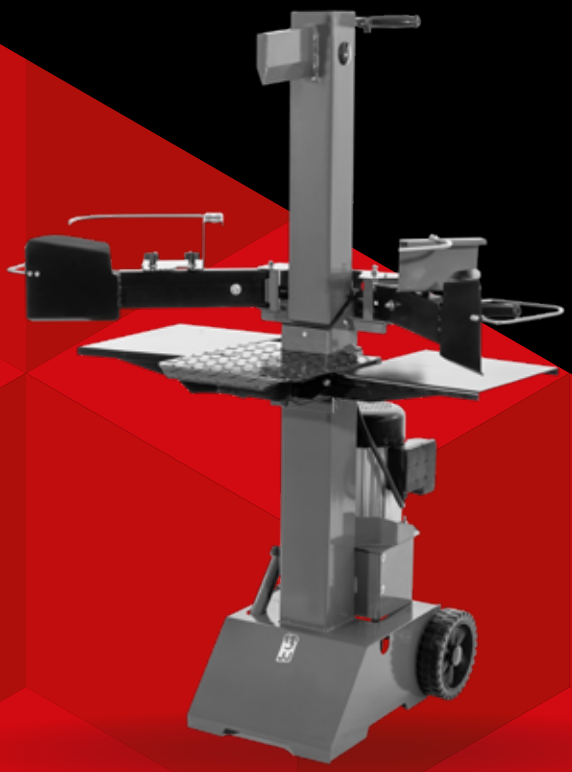

LOG SPLITTER VERTICAL

SKU: 772006 / 772007

WARNING! - UWAGA! - ATTENTION! - WAARSCHUWING! - ACHTUNG! - MEGJEGYZÉS! - ATENȚIE! - UPOZORNENIE! - BRĪDINĀJUMS! - DĖMESIO! - PAŽNJA! - VÝSTRAHA! - HOIATUS! - NOTA! - NOTA!- ¡ATENCIÓN! - УВАГА! - HUOM! - ADVARSEL! - ВНИМАНИЕ! - KËRKO! - UPLATA! - VARNING! - ADVARSEL! - OPOZORILO! - ПРЕДУПРЕЖДЕНИЕ! - ΠΡΟΕΙΔΟΠΟΙΗΣΗ! - VIÐVÖRUN! - ПАПЯРЭДЖАННЕ! - RABHADH! - UYARI! - OPGEPASST!

EN	Preserve this handbook for future reference.
PL	Zachowaj ten podręcznik na przyszłość.
FR	Conserver le présent manuel pour pouvoir le consulter ultérieurement.
NL	Bewaar deze handleiding voor toekomstige raadpleging.
DE	Diese Bedienungsanleitung für späteres Nachschlagen sorgfältig aufbewahren.
HU	Tartsa meg ezt a használati útmutatót a későbbi használatra.
RO	Păstrați acest manual pentru consultări ulterioare.
SK	Uschovajte si túto príručku pre budúce použitie.
SI	Shrani to priročnik za kasnejšo referenco.
LV	Uzglabājiet šo lietošanas pamācību turpmākai lietošanai.
LT	Saugokite šį naudojimo vadovą, kad galėtumėte juo naudotis ateityje.
HR	Sačuvajte ovaj priručnik s uputama za buduću upotrebu.
CZ	Uschovejte tuto příručku pro budoucí potřebu.
EE	Hoida käesolev kasutusjuhend edaspidiseks kasutamiseks alles.
IT	Conservare il presente manuale di istruzioni per future consultazioni.
PT	Guarde este manual de instruções para referência futura.
ES	Guarde el manual para futuras consultas.
UA	Зберігайте цю інструкцію для подальшого використання.
FI	Säilytä tämä käyttöohje myöhempää käyttöä varten.
NO	Behold denne håndboken for fremtidig referanse.
MK	Зачувајте го овој прирачник за идни референци.
SQ	Ruajeni këtë manual për referencë të ardhshme.
SR	Zadržite ovaj priručnik za buduće reference.
SV	Spara denna handbok för framtida referens.
DK	Behold denne vejledning til fremtidig reference.
IS	Geymið þessa handbók til síðari viðmiðunar.
LU	Behält dëst Handbuch fir spéider Consultatioun.
BY	Захавайце гэты дапаможнік для далейшага выкарыстання.
BG	Запазете това ръководство за бъдещи справки.
GR	Φυλάξτε αυτό το εγχειρίδιο για μελλοντική αναφορά.
TR	Bu el kitabını ileride başvurmak üzere saklayın.
IE	Coinnigh an lámhleabhar seo le haghaidh tagartha sa todhchaí.

EN	KEY TO PRODUCT SAFETY SIGNS
PL	LEGENDA ZNAKÓW OSTRZEGAWCZYCH NA WYROBACH
FR	LÉGENDE DES PICTOGRAMMES DE SÉCURITÉ FIGURANT SUR LES PRODUITS
NL	VERKLARING WAARSCHUWINGSSYMBOLEN OP PRODUCTEN
DE	ERKLÄRUNG DER SICHERHEITSKENNZEICHNUNG AN DEN PRODUKTEN
HU	A TERMÉKEKEN TALÁLHATÓ FIGYELMEZTETŐ JELZÉSEK LEGENDÁJA
RO	LEGENDA SEMNELOR DE AVERTIZARE DE PE PRODUSE
SK	LEGENDA VÝSTRAŽNÝCH ZNAČIEK NA VÝROBKOCH
SI	KLJUČ DO SIMBOLOV VARNOSTI PROIZVODA
LV	PRODUKTU DROŠĪBAS ZĪMJU NOZĪME
LT	ĮSPĖJAMŲJŲ ŽENKLŲ ANT GAMINIŲ LEGENDA
HR	LEGENDA ZNAKOVA UPOZORENJA NA PROIZVODIMA
CZ	LEGENDA K BEZPEČNOSTNÍM ZNAČKÁM NA VÝROBKU
EE	TOODETE HOIATUSMÄRGISTE LEGENDID
IT	LEGENDA DEI CARTELLI DI AVVERTIMENTO SUI PRODOTTI
PT	LEGENDA DOS SINAIS DE AVISO NOS PRODUTOS
ES	LEYENDA PARA SÍMBOLOS DE SEGURIDAD DE LOS PRODUCTOS
UA	ЛЕГЕНДА ПРО ПОПЕРЕДЖУВАЛЬНІ ЗНАКИ НА ПРОДУКТАХ
FI	TUOTTEISSA OLEVIEN VAROITUSMERKKIEN SELITYKSET
NO	NØKKEL TIL PRODUKTSIKKERHETSSKILDER
MK	КЛУЧ ЗА СИМБОЛИТЕ НА БЕЗБЕДНОСТ НА ПРОИЗВОДОТ
SQ	ÇELËSI PËR SIMBOLET E SIGURISË SË PRODUKTIT
SR	KLJUČ ZA SIMBOLE BEZBEDNOSTI PROIZVODA
SV	NYCKEL TILL PRODUKTSÄKERHETSSYMBOLER
DK	NØGLE TIL PRODUKTSIKKERHEDSSYMBOLER
IS	LYKILL AÐ ÖRYGGISMERKJUM VÖRU
LU	SCHLËSSEL ZU PRODUKT-SÉCHERHEETSSCHELD
BY	ЛЕГЕНДА ДА ЗНАКАЎ БЯСПЕКІ ПРАДУКТАЎ
BG	ЛЕГЕНДА КЪМ ЗНАЦИТЕ ЗА БЕЗОПАСНОСТ НА ПРОДУКТА
GR	ΚΛΕΙΔΙ ΓΙΑ ΤΑ ΣΗΜΑΤΑ ΑΣΦΑΛΕΙΑΣ ΠΡΟΪΟΝΤΩΝ
TR	ÜRÜN GÜVENLİK İŞARETLERİNİN ANAHTARI
IE	EOCHAIR DO CHOMHARTHAÍ SLÁNDÁLA TÁIRGÍ

EN	All identification data: manufacturer, model, code and serial number are printed on EC label.
PL	Wszystkie dane identyfikacyjne: producent, model, kod i numer seryjny zostały wskazane na oznaczeniu CE.
FR	Toutes les données d'identification : fabricant, modèle, code et numéro de série sont imprimées sur l'étiquette CE.
NL	Alle identificatiegegevens: fabrikant, model, code en serienummer zijn op het EC-label afgedrukt.
DE	Sämtliche Gerätedaten wie Hersteller, Modell, Artikel- und Seriennummer sind auf der CE-Plakette angeführt.
HU	A CE-jelölésen minden azonosító adat: gyártó, modell, kód és sorozatszám szerepel.
RO	Toate datele de identificare: producător, model, cod și număr de serie sunt indicate pe marcajul CE.
SK	Všetky identifikačné údaje: výrobca, model, kód a výrobné číslo sú uvedené na CE označení.
SI	Vsi identifikacijski podatki: proizvajalec, model, koda in serijska številka so natisnjeni na EC nalepki.
LV	Visi identifikācijas dati: ražotājs, modelis, kods un sērijas numurs ir norādīti CE marķējumā.
LT	Visi identifikavimo duomenys: gamintojas, modelis, kodas ir serijos numeris nurodomi CE ženkle.
HR	Svi identifikacijski podaci: proizvođač, model, kod i serijski broj navedeni su na CE oznaci.
CZ	Všechny identifikační údaje: výrobce, typ, kód a sériové číslo jsou uvedené na štítku EC.
EE	Kõik identifitseerimisandmed: tootja, mudel, kood ja seerianumber on märgitud CE-märgisele.
IT	Tutti i dati di identificazione: produttore, modello, codice e numero di serie sono indicati sulla marcatura CE.
PT	Todos os dados de identificação: fabricante, modelo, código e número de série estão impressos no rótulo EC.
ES	Todos los datos de identificación: fabricante, modelo, código y número de serie están impresos en la etiqueta CE.
UA	Всі ідентифікаційні дані: виробник, модель, код і серійний номер вказані на маркуванні CE.
FI	Kaikki tunnistetiedot: valmistaja, malli, koodi ja sarjanumero ilmoitetaan CE-merkinnässä.
NO	Alle identifikasjonsdata: produsent, modell, kode og serienummer er trykt på EC-merket.
MK	Сите идентификациски податоци: производител, модел, код и серијски број се отпечатени на ЕС етикетата.
SQ	Të dhënat e identifikimit: prodhuesi, modeli, kodi dhe numri serial janë të shtypura në etiketën EC.
SR	Svi podaci o identifikaciji: proizvođač, model, kod i serijski broj su štampani na EC etiketi.
SV	Alla identifieringsdata: tillverkare, modell, kod och serienummer är tryckta på EC-etiketten.
DK	Alle identifikationsdata: producent, model, kode og serienummer er trykt på EC-mærkaten.
IS	Allar auðkenningarupplýsingar: framleiðandi, gerð, kóði og raðnúmer eru prentaðar á EB-miðanum.
LU	All Identifikatiounsdaten: Hiersteller, Modell, Code a Seriennummer sinn op der EG-Etikett gedréckt.
BY	Усе ідэнтыфікацыйныя дадзеныя: вытворца, мадэль, код і серыйны нумар надрукаваны на этыкетцы ЕС.
BG	Всички идентификационни данни: производител, модел, код и сериен номер са отпечатани на етикета на ЕО.
GR	Όλα τα στοιχεία αναγνώρισης: κατασκευαστής, μοντέλο, κωδικός και σειριακός αριθμός είναι τυπωμένα στην ετικέτα ΕΚ.
TR	Tüm tanımlama bilgileri: üretici, model, kod ve seri numarası EC etiketinde basılıdır.
IE	Tá na sonraí aitheantais go léir: monaróir, samhail, cód agus uimhir sraitheach clóite ar lipéad CE.



EN	Hearing, sight and respiratory protection must be worn.
PL	Obowiązkowo zabezpieczyć słuch, wzrok i drogi oddechowe.
FR	Port obligatoire de protections auditive, oculaire et respiratoire.
NL	Verplichte bescherming van oren, ogen en luchtwegen.
DE	Gehoor-, zicht- en ademhalingsbescherming moet worden gedragen.
HU	Kötelező védeni a hallást, a látást és a légutakat.
RO	Protejați obligatoriu urechile, ochii și căile respiratorii.
SK	Musí sa nosiť ochrana sluchu, zraku a dýchania.
SI	Nositi je treba zaščito za sluh, vid in dihanje.
LV	Jāvalkā dzirdes, redzes un elpošanas aizsardzība.
LT	Privaloma dėvėti klausos, regėjimo ir kvėpavimo apsaugą.
HR	Morate nositi zaštitu za sluh, vid i disanje.
CZ	Použijte ochranu sluchu, zraku a dýchacích cest.
EE	Kuulmis-, nägemis- ja hingamisteede kaitse kohustuslik.
IT	È necessario indossare protezione per l'udito, la vista e la respirazione.
PT	É necessário usar proteção auditiva, ocular e respiratória.
ES	Protecciones auditiva, ocular y respiratoria son obligatorias.
UA	Необхідно носити захист слуху, зору та дихання.
FI	Kuulo-, näkö- ja hengityssuojaus on käytettävä.
NO	Hørsel, syn og åndedrettsvern må brukes.
MK	Мора да се носи заштита на слухот, видот и дишењето.
SQ	Duhet të mbani mbrojtje për dëgjimin, shikimin dhe frymëmarrjen.
SR	Morate nositi zaštitu za sluh, vid i disanje.
SV	Hörsel-, syn- och andningsskydd måste bäras.
DK	Høre-, syns- og åndedrætsbeskyttelse skal bruges.
IS	Nota skal heyrnar-, sjón- og öndunarhlífar.
LU	Héier-, Siicht- a Otemschutz musse gedroe ginn.
BY	Абавязкова насіць сродкі абароны слыху, зроку і органаў дыхання.
BG	Трябва да се носят предпазни средства за слуха, зрението и дихателните пътища.
GR	Πρέπει να φοράτε προστατευτικά μέσα ακοής, όρασης και αναπνοής.
TR	İşitme, görme ve solunum koruması kullanılmalıdır.
IE	Caithfear cosaint éisteachta, radhairc agus riospráide a chaitheamh.



EN	Dangerous voltage.
PL	Uwaga, niebezpieczeństwo porażenia prądem elektrycznym.
FR	Attention: présence de courant électrique.
NL	Attentie, elektrische stroom.
DE	Achtung, elektrische Spannung.
HU	Vigyázat, áramütés veszélye.
RO	Atenție, pericol de electrocutare.
SK	Pozor, nebezpečenstvo úrazu elektrickým prúdom.
SI	Ogrožajoče napetosti.
LV	Uzmanību, elektrošoka drauds.
LT	Atsargiai, elektros smūgio pavojus.
HR	Opasna napetost.
CZ	Nebezpečné napětí.
EE	Ettevaatust, elektrilöögi oht.
IT	Attenzione, rischio di scossa elettrica.
PT	Cuidado, risco de choque elétrico.
ES	Peligro: alto voltaje.
UA	Обережно, ризик ураження електричним струмом.
FI	Varoitus, sähköiskun vaara.
NO	Fare for elektrisk støt.
MK	Опасно напојување.
SQ	Tension i rrezikshëm.
SR	Opasni napon.
SV	Farlig spänning.
DK	Farlig spænding.
IS	Hættuleg spenna.
LU	Geféierlech Volt.
BY	Небяспечнае напружанне.
BG	Опасно напрежение.
GR	Επικίνδυνη τάση.
TR	Tehlikeli voltaj.
IE	Voltas contúirteacha.



EN	Warning, hot surfaces.
PL	Uwaga, grozi poparzeniem.
FR	Risque de brûlures.
NL	Gevaar voor brandwonden.
DE	Verbrennungsgefahr.
HU	Magas hőmérséklet okozta veszély.
RO	Atenție, pericol de arsuri.
SK	Pozor, nebezpečenstvo popálenia.
SI	Opozorilo, vroče površine.
LV	Uzmanību, apdegumu risks.
LT	Pavojus dėl aukštos temperatūros.
HR	Opasnost zbog visoke temperature.
CZ	Nebezpečí popálení.
EE	Ettevaatust, põletusoht.
IT	Pericolo causato dalle alte temperature.
PT	Perigo causado por temperaturas elevadas.
ES	Peligro: superficie caliente.
UA	Небезпека, спричинена високими температурами.
FI	Korkean lämpötilan aiheuttama vaara.
NO	Advarsel, varme overflater.
MK	Предупредување, жешки површини.
SQ	Kujdes, sipërfaqe të nxehta.
SR	Upozorenje, vruće površine.
SV	Varning, heta ytor.
DK	Advarsel, varme overflader.
IS	Aðvörun, heitir fletir.
LU	Opgepasst, waarm Uewerflächen.
BY	Увага, гарачыя паверхні.
BG	Внимание, горещи повърхности.
GR	Προσοχή, θερμές επιφάνειες.
TR	Dikkat, sıcak yüzeyler.
IE	Rabhadh, dromchlaí te.



EN	Before use, read the handbook carefully.
PL	Przed użyciem należy dokładnie zapoznać się z instrukcjami obsługi.
FR	Lire attentivement le présent manuel avant toute utilisation.
NL	Lees vóór gebruik aandachtig de handleiding door.
DE	Vor Inbetriebnahme Gebrauchsanleitung aufmerksam lesen.
HU	Kérjük, a munka megkezdése előtt figyelmesen olvassa el ezt a kézikönyvet.
RO	Citiți cu atenție instrucțiunile înainte de utilizare.
SK	Pred použitím sa dôkladne oboznámte s návodom na obsluhu.
SI	Pred uporabo natančno preberite priročnik.
LV	Pirms lietošanas rūpīgi iepazīstieties ar pievienoto lietošanas instrukciju.
LT	Prieš pradėdami darbą atidžiai perskaitykite šį vadovą.
HR	Prije početka rada pažljivo pročitajte ovaj priručnik.
CZ	Před použitím si pečlivě přečtěte příručku.
EE	Enne kasutamist tutvuda hoolikalt kasutusjuhendiga.
IT	Leggere attentamente questo manuale prima di iniziare il lavoro.
PT	Leia atentamente este manual antes de começar a trabalhar.
ES	Antes de usar, lea el manual atentamente.
UA	Будь ласка, уважно прочитайте цю інструкцію перед початком роботи.
FI	Lue tämä käyttöohje huolellisesti ennen työn aloittamista.
NO	Les håndboken nøye før bruk.
MK	Прочитајте го прирачникот внимателно пред употреба.
SQ	Para se të përdorni, lexoni me kujdes manualin.
SR	Pre nego što počnete, pažljivo pročitajte priručnik.
SV	Läs noggrant manualen före användning.
DK	Læs vejledningen omhyggeligt, før du bruger den.
IS	Lesið handbókina vandlega fyrir notkun.
LU	Virum Gebrauch, liest d'Handbuch virsiichteg.
BY	Перад ужываннем уважліва прачытайце інструкцыю.
BG	Преди употреба, прочетете внимателно ръководството.
GR	Πριν από τη χρήση, διαβάστε προσεκτικά το εγχειρίδιο.
TR	Kullanmadan önce el kitabını dikkatlice okuyunuz.
IE	Roimh úsáid, léigh an lámhleabhar go cúramach.



EN	Danger - automatic startup.
PL	Uwaga, niebezpieczeństwo automatycznego uruchomienia się.
FR	Risque de démarrage automatique.
NL	Gevaar voor automatisch starten.
DE	Gefahr durch automatischen Anlauf.
HU	Vigyázat, az automatikus indulás veszélye.
RO	Riscul de pornire automată.
SK	Pozor, nebezpečenstvo automatického spustenia.
SI	Opozorilo - samodejni zagon.
LV	Uzmanību, automātiskās palaišanas drauds.
LT	Atsargiai, automatinio paleidimo pavojus.
HR	Upozorenje: opasnost od automatskog pokretanja.
CZ	Pozor – nebezpečí automatického spuštění.
EE	Ettevaatust, automaatse aktiveerimise oht.
IT	Attenzione, pericolo di avvio automatico.
PT	Cuidado, perigo de arranque automático.
ES	Peligro: control automático (circuito cerrado).
UA	Обережно, небезпека автоматичного запуску.
FI	Varoitus, automaattisen käynnistyksen vaara.
NO	Fare - automatisk oppstart.
MK	Опасност - автоматско вклучување.
SQ	Rrezik - ndezje automatike.
XS	Opasnost - automatsko pokretanje.
SE	Fara - automatisk start.
DK	Fare - automatisk opstart.
IS	Hætta - sjálfvirk ræsing.
LU	Gefor - automateschen Start.
BY	Небяспека - аўтаматычны запуск.
BG	Опасност - автоматично стартиране.
GR	Κίνδυνος - αυτόματη εκκίνηση.
TR	Tehlike - otomatik başlatma.
IE	Contúirt - tosaithe uathoibríoch.

TABLE OF CONTENT

1. Instruction book (EN) 8
2. Instrukcja (PL) 20
3. Bedienungsanleitung (DE) 32
4. Bedieningshandleiding (NL) 46
5. Manuel d'instructions (FR) 58
6. Használati utasítás (HU) 72
7. Manual de instrucţiuni (RO) 84
8. Návod na obsluhu (SK) 96
9. Navodila za uporabo (SI) 108
10. Instrukciju grāmata (LV) 120
11. Naudojimo instrukcija (LT) 132
12. Korisnički priručnik (HR) 144
13. Návod k obsluze (CZ) 156
14. Kasutusjuhend (EE) 168
15. Istruzioni per l'uso (IT) 180
16. Instruções de utilização (PT) 192
17. Manual de instrucciones (ES) 204
18. Інструкція з експлуатації (UA) 216
19. Käyttöohjeet (FI) 228
20. Bruksanvisning (NO) 240
21. Упатство за користење (MK) 252
22. Manual përdorimi (SQ) 264
23. Uputstvo za upotrebu (SR) 276
24. Bruksanvisning (SV) 288
25. Brugsanvisning (DK) 300
26. Leiðbeiningarbók (IS) 312
27. Inhaltsverzicht (LU) 324
28. Кніга інструкцый (BY) 336
29. Книга с инструкции (BG) 350
30. Βιβλίο οδηγιών (GR) 364
31. Talimat kitabı (TR) 378
32. Leabhar teagaisc (IE) 390

SPECIFICATIONS

Model Number		772006	772007
Motor (S6 40%)*		230V~ 50Hz 3000W 13A	400V 3~ 50Hz 3500W 7.1A
Log Size Capacity	Dia.	10-30 cm	10-30 cm
	Length	56~104 cm	56~104 cm
Maximum Force		8 Ton ± 10%	14 Ton ± 10%
Hydraulic Pressure		25 Mpa	24.6 Mpa
Hydraulic Oil Capacity		6.0 L	7.5 L
Ram Travel		85 cm	85 cm
Speed	Forward	15.9 cm/s	21.8 cm/s
		3.5 cm/s	4.2 cm/s
	Retract	4.4 cm/s	5.2 cm/s
Noise Pressure Level (LpA)		≤ 80 db(A)	≤ 80 db(A)
Vibration		2.5 m/s²	2.5 m/s²
Overall Sizes	Length	142 cm	144 cm
	Width	132 cm	135 cm
	Height	228 cm	228 cm
Weight		158.3 kg	184.9 kg

* S6 40%, continuous operation periodic duty: time of one load cycle is 10 minutes, operation time at constant load is 4 minutes, operation time at no-load is 6 minutes.

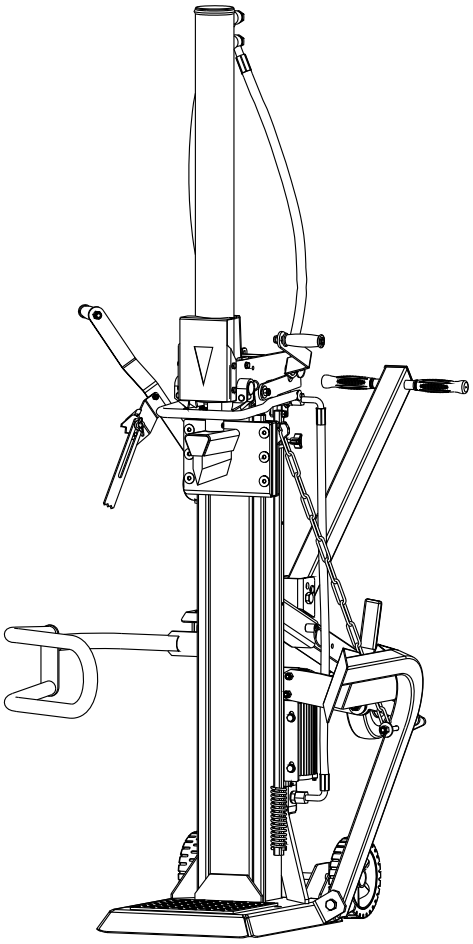

Notes | Notatki | Anmerkungen | Notities | Нотатки

RECYCLING AND DISPOSAL



This marking indicates that this product should not be disposed of other household waste. To prevent possible harm to the environment or human health from uncontrolled waste disposal, recycle it responsibly to promote the sustainable reuse of material resources. To return your used device, please use the return and collection systems or check with your local authority or local stores for advice on environmentally safe recycling.

SYMBOLS

The rating plate on your machine may show symbols. These represent important information about the product or instructions on its use.

	Read these instructions in full before using the machine.		Danger! Keep clear of moving parts!
	Wear safety footwear!		Do not remove jammed logs with your hands.
	Wear protective gloves!		Caution! Throw objects.
	Wear eye protection! Wear hearing protection!		Before starting any repair maintenance or cleaning, always disconnect the power.
	Keep your workspace tidy! Untidiness may result in accidents.		Avoid injury from the movement of the splitting blade.
	Do not remove or tamper with any protection or safety devices.		Keep bystanders away from the working area.
	Dispose of the used oil in an environment-friendly way.		Do not split wood when machine is transporting.
	Do not use it in the rain.		Do not split wood when machine is leaning.

INTRODUCTION

Your new log splitter will more than satisfy your expectations. It has been manufactured under stringent quality standards to meet superior performance criteria. You will find your new unit easy and safe to operate, and with proper care, it will give you many years of dependable service.

SAFETY

UNDERSTAND YOUR LOG SPLITTER

Read and understand the owner's manual and labels affixed to the log splitter. Learn its application and limitations as well as the specific potential hazards peculiar to it. Be thoroughly familiar with the controls and their proper operation.

DRUGS, ALCOHOL AND MEDICATION

Do not operate the log splitter while under the influence of drugs, alcohol, or any medication that could affect your ability to use it properly.

AVOID DANGEROUS CONDITIONS

Always operate your log splitter on dry, solid, level ground. Never operate your log splitter on slippery, wet, muddy, or icy surfaces. The location you choose should be free from any tall grass, brush, or other interferences. There should be plenty of room for handling and help the operator stay alert. Keep your work area clean and well lit. cluttered areas invite injuries. To avoid tripping, do not leave tools, logs, or other components laying
around the work area. Do not use the log splitter in wet or damp areas or expose it to rain. Do not use it in areas where fumes from paint, solvents or flammable liquids pose a potential hazard.

INSPECT YOUR LOG SPLITTER

Check your log splitter before turning it on. Keep guards in place and in working order. From a habit of checking to see that keys and adjusting wrenches are removed from tool area before turning it on. Replace damaged, missing or failed parts before using it. Make sure all nuts, bolts, screws, hydraulic fittings, hose clamps, etc. are securely tightened. Always check the oil level in the hydraulic oil tank. Never operate your log splitter when it needs repair or is in poor mechanical condition. Before starting work, test the stopping devices to keep them in safe working condition.

DRESS PROPERLY

Do not wear loose clothing, gloves, neckties or jewelry (rings, wrist watches). They can be caught in moving parts. Protective electrically non-conductive gloves, non-skid footwear and hearing protection are recommended when working. Wear protective hair covering to contain long hair, preventing it from getting caught in machinery.

PROTECT YOUR EYES AND FACE

Any log splitter may throw foreign objects into the eyes. This can cause permanent eye damage. Always wear safety goggles. Everyday eyeglasses have only impact resistant lenses. They are not safety glasses.

EXTENSION CORDS

Improper use of extension cords may cause inefficient operation of the log splitter which can result in overheating. Be sure the extension cord is no longer than 10m and its section is no less than 2.5mm2 to allow sufficient current flow to the motor. Avoid use of free and inadequately insulated connections. Connections must be made with protected material suitable for outdoor use.

AVOID ELECTRICAL SHOCK | DON'T OVERREACH

Check that the electric circuit is adequately protected and that it corresponds with the power, voltage and frequency of the motor. Check that there is a ground connection. Ground the log splitter. Prevent body contact with grounded surfaces: pipes, radiators, ranges, and refrigerator enclosures. Never open the switch / plug box. Should this be necessary, contact a qualified electrician. Make sure your fingers do not touch the plug's metal prongs when plugging or unplugging the log splitter.

PREVENT FIRES

Do not smoke or have open flames when operating or refilling the log splitter. Never operate the log splitter near a flame or spark. Oil is flammable and can explode.
Allow only one person to load and operate the log splitter. Always keep bystanders, including visitors, children and pets away from the work area, especially when the log splitter is under operation. Only the operator should stand near the machine and only within the safe operating area prescribed in this manual. Never use another people to help you with freeing jammed logs. No one under the age of 16 should be allowed to operate the log splitter. Any individual under the age of 18 should has the necessary training and skills to perform the functions properly and safely and should always be under the supervision of adults.

INSPECT YOUR LOG

Never attempt to split logs containing nails, wire or debris. Always make sure that both ends of the log you are splitting are cut as square as possible. This will prevent the log from sliding out of position while under pressure. Branches must be cut off from flush with the trunk.
Keep proper footing and always balance. Never stand on log splitter. Serious injury could occur if the tool is tipped or if the cutting tools are unintentionally contacted. Do not store anything above or near the log splitter where anyone might stand on the tool to reach them.

AVOID INJURY FROM UNEXPECTED ACCIDENT

Do not straddle or reach across the splitting area when operating the log splitter. Never pile logs to be split in a manner that will cause you to reach across the log splitter. Only use your hands to operate the control levers. Never use your foot, knee, a rope, or any other extension device. Always pay full attention to the movement of the wedge ram. Never attempt to load your log splitter while the ram is in motion. Keep hands out of the way of all moving parts. Never try to split two logs on top of each other. One of them may fly up and hit you.

PROTECT YOUR HANDS

Keep your hands away from splits and cracks which open in the log. They may close suddenly and crush or amputate your hands. Do not remove jammed logs with your hands.

DON'T FORCE TOOL

It will do a better and safer job at its design rate. Don't use log splitter for a purpose for which it was not intended. Do not alter the equipment or use the equipment in such a way as to circumvent its design capabilities and capacities. Never try to split logs larger than those indicated in the specifications table.

DISCONNECT POWER

Unplug when not in use, before adjusting, changing parts, cleaning, or working on the log splitter. Consult technical manual before servicing.
MAINTAIN YOUR LOG SPLITTER WITH CARE | DEAL WITH ACCIDENT
Before cleaning, repairing, inspecting or adjusting, shut off the machine and make certain all moving parts have stopped. Always clean the unit after each use. Keep the log splitter clean for best and safest performance. Follow instructions for lubricating. Inspect all hydraulic seals, hoses and couplers for leaks prior to use. Controlled levers and power switch must be kept clean, dry and free from oil and grease at all times.

PROTECT THE ENVIRONMENT

Take used oil to an authorized collection point or follow the stipulations in the country where the log splitter is used. Do not discharge into drains, soil or water.

MAKE THE WORKSHOP CHILDPROOF

Lock the shop. Store the log splitter away from children and others not qualified to use it.
Always have a fire extinguisher and a first-aid kit available for use should the need arise. In emergencies, they always know the location of the nearest phone or keep a phone on the job site. Also know the phone numbers of the nearest ambulance, doctor and fire department. This information will be invaluable in case of an emergency.

SPECIAL WARNING

• The splitting operation of the machine is designed to be activated by one person. While there is the possibility that additional operators could be working with the machine (e.g. for loading and unloading), only one operator should activate splitting operations;
• The machine should not be used by children;
• Description of functional tests of the machine;
• The installation and maintenance requirements include a list of those devices e.g. two-hand control device which should be verified, how frequently the verification shall be carried out and by what method;
* S6 40%, continuous operation periodic duty: time of one load cycle is 10 minutes, operation time at constant load is 4 minutes, operation time at no-load is 6 minutes.

APPLICATION CONDITIONS

This log splitter is designed for operating at ambient temperatures between +5°C and 40°C and for installation at altitudes no more than 1000m above M.S.L. The surrounding humidity should less than 50% at 40°C. It can be stored or transported under ambient temperatures between -25°C and 55°C.

ELECTRICAL REQUIREMENTS

For model 65706, 65708, 65710, 65712, 65715:
With 3 phase 400 Volt / 50Hz motor, the log splitter should be connected to standard 400V±10% / 50Hz±1%Hz.
Electrical supply which has protection devices of under-voltage, over-voltage, over-current as well as a residual current device (RCD) which maximum residual current rated at 0.03A.
The mains connection and extension cable must have 5 wires = 3P + N + PE (3/N/PE). The mains connection must have maximum 16 A fuse. Electrical connection rubber cables must comply with EN60245 which are always marked with symbol H 07 RN. Cables should be identified, as it is a legal requirement.
For model 65707, 65709, 65711:
With 230 Volt / 50Hz motor, the log splitter should be connected to standard 230V±10%
/50Hz±1%.
Electrical supply which has protection devices of under-voltage, over-voltage, over-voltage, over-current (16 A) as well as a residual current device (RCD) which maximum residual current rated at 0.03A. Electrical connection rubber cables must comply with EN60245 which are always marked with symbol H 07 RN. Cables should be identified, as it is a legal requirement.

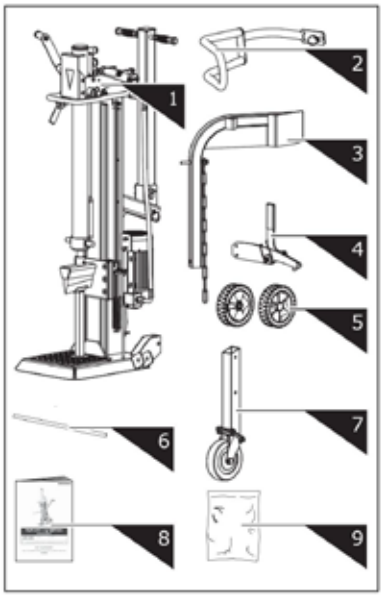

1. Log Splitter Frame & Power Station
2. Guard Arm
3. Log Lift
4. Retaining Hook
5. Wheel
6. Wheel Axle
7. Support Wheel
8. Operator's Manual
9. Hardware Bag, including

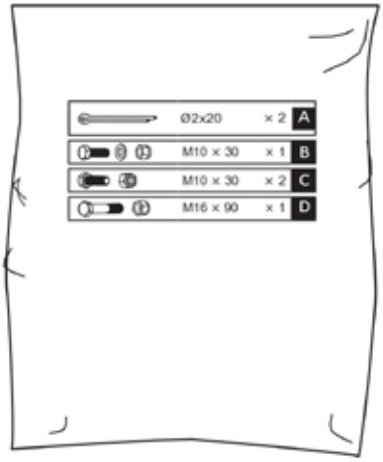

ASSEMBLY

1. Insert the wheel axle into the holes of the mount bracket. Slide the wheels onto the axle and secure with Ø2x20 split pins from outside. Attach the wheel caps.

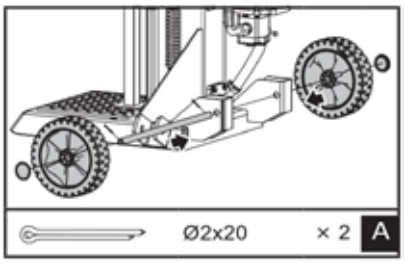

2. Keeping the support stand against the wedge, remove the R-Pin and bolt to release cylinder. Lower both control handles to raise the wedge ram to the top. Insert the bolt and R-Pin to secure the cylinder.

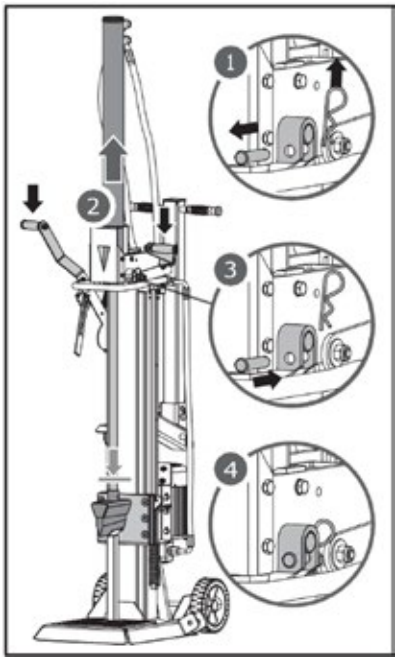

3. Release both control handles to retract the wedge ram. Remove the support stand.

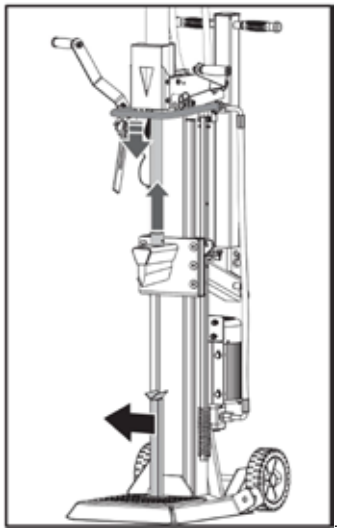

4. Align the hole and locking pin of the guard arm with the mount bracket. Secure the guard arm with a M10 × 30 hex bolts, a washer and a nut from the hardware bag.

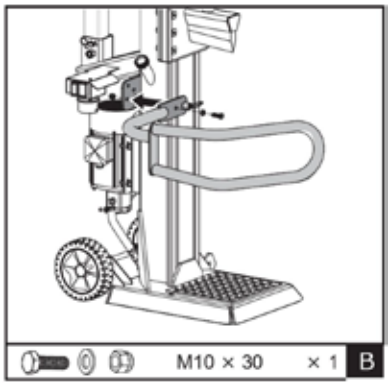

5. Position the retaining hook onto the frame and secure with two M10×30 hex bolts and nuts.

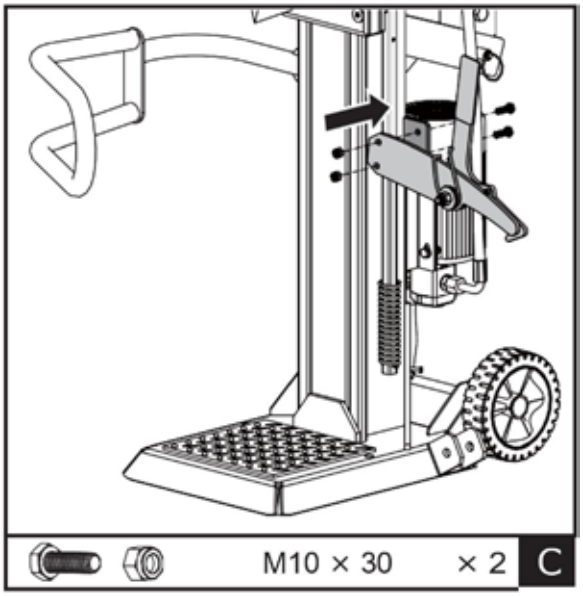

6. Position the log lift inside the mounting bracket and align with mounting bracket holes. Secure with a M16×90 hex bolt and nut. Hook the lift chain to wedge slide guide.

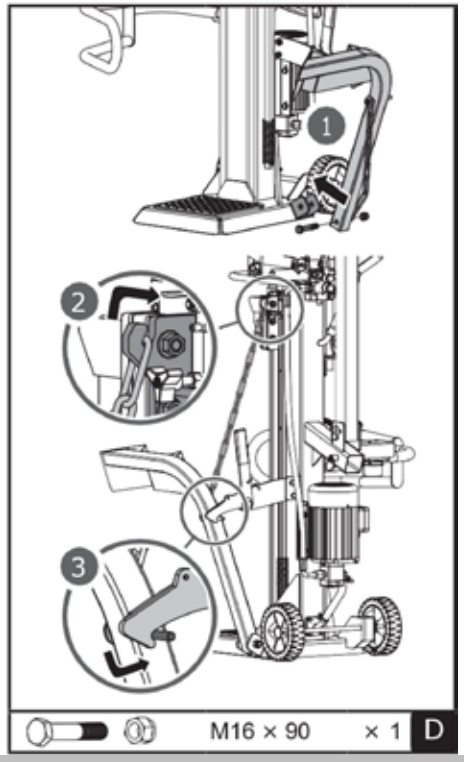

TRANSPORT

Pull the spring pin and slide the square tube of the support wheel into the holder. Loosen the spring pin to fix it after selecting the appropriate hole.
The upper hole is for transport, and lower hole is only for storage. Because the support wheel is an universal wheel, it is not stable enough for transport if mounted at the lower hole!The upper hole is for transport, and lower hole is only for storage. Because the support wheel is an universal wheel, it is not stable enough for transport if mounted at the lower hole!1Upper Hole Lower Hole21Upper Hole Lower Hole2

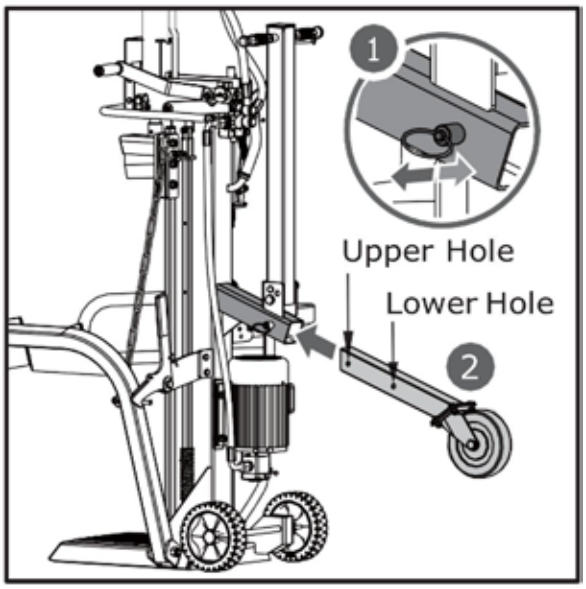

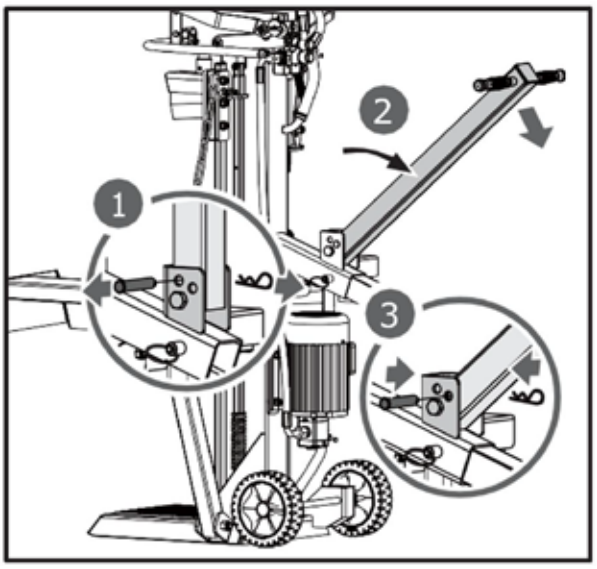

The transporting handle is fixed upright by the pin with clip for easier delivery. Remove the clip and pin. lower the handle in the direction of the arrow as shown and secure it by fixing the pin with clip to the outer hole.

DELIVERYING LOG SPLITTER TO WORK SITE

The log splitter is equipped with 2 wheels for minor moving. To move the log splitter to the work site. Grip the handle (a) to tilt the log splitter slightly after making sure the oil tank cover is tightened.

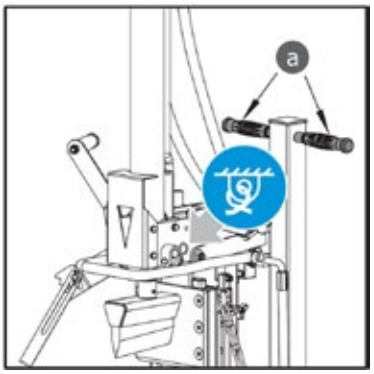

Apply a thin coat of grease to the surfaces of the ram before operation will lengthen the durability of the ram.

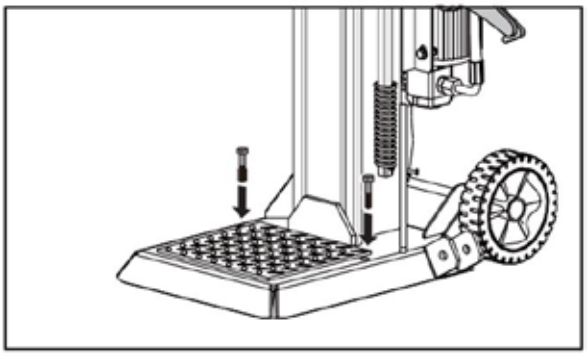

If a crane is used, tie the rope at the lifting point below the blue bundling label, then hoist the machine with the crane.

SPLITTER OPERATION

Plan your work site. Work safely and save effort by planning your work beforehand. Have your logs positioned where they can be easily reached. Have a site located to stack the split wood or load it onto a nearby truck or another carrier. Place the log splitter on flat, hard, solid level ground, making sure the bottom of the base is fully attached to the ground. Then secure the machine to the ground with two suitable anchor bolts.



Bleed the air out of the hydraulic system before starting the log splitter. The cover of the hydraulic oil tank should be loosened by some rotations until air can go in and out of the oil tank smoothly.

Air flow through the oil tank filler should be detectable during the operations.
Before moving the log splitter, make sure the cover of the oil tank is tightened to avoid oil leaking from this point.

Failed to loosen the oil tank cover will keep the sealed air in hydraulic system being compressed after being decompressed. Such continuous air compression and decompression will blow out the seals of the hydraulic system and cause permanent damage to the log splitter.

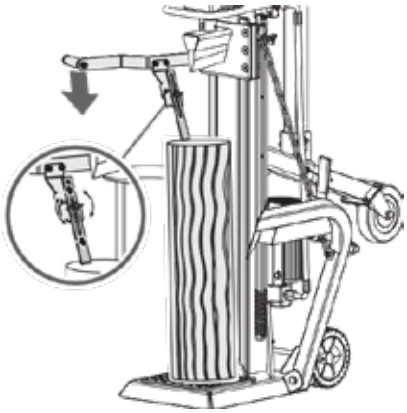

Motor for 400V 3N

Turn the motor switch to the ON position to start the log splitter. To stop the machine, just turn the motor switch to the OFF position.

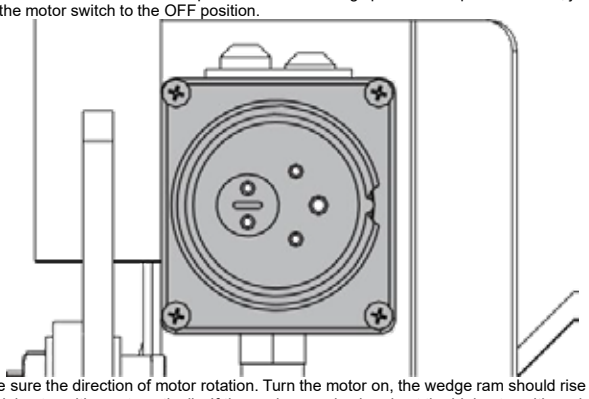

Make sure the direction of motor rotation. Turn the motor on, the wedge ram should rise to the highest position automatically. If the wedge ram is already at the highest position when the motor starts, grip both control levers and lower them, the wedge ram should start to move downward.

In case, no ram motion detected after the motor starts, power off the motor immediately to change motor polarity by turning the pole switching device inside the plug with a screwdriver.

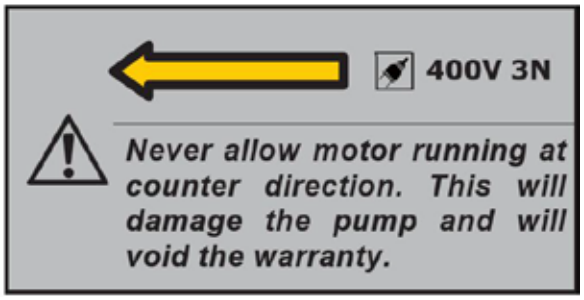

Splitting

1
. Place the log vertically on the support table, so that it lies flat on its face. Press the left lever to lower the extended log fixing claw against the log to secure it. The extended log fixing claw can be adjusted to fit logs with different heights.





2. Hold the left press lever. Meanwhile, move the splitter wedge down by pressing the right splitting lever to the half stroke to split the log slowly first and then press it to the end until the log is completely split.

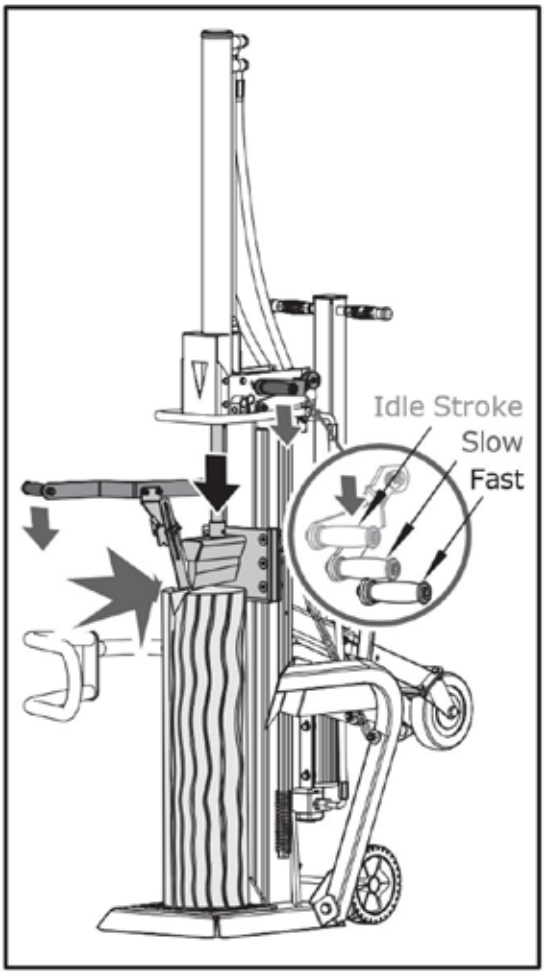

3.Return the splitter wedge to the starting position. Operate the spring-loaded retract control lever to lift wedge above the height of log to be split.



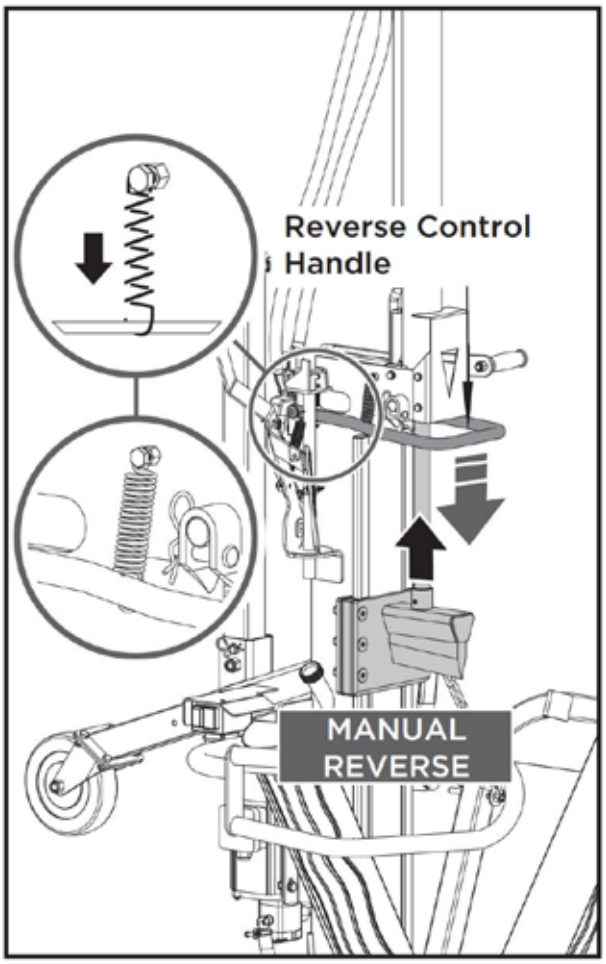

The spring is already connected to the handle in factory.

Press the splitting lever to the end for faster speed at less splitting force to finish the splitting or to split usual logs. It can be shifted by simply raising and lowering the splitting lever slightly.

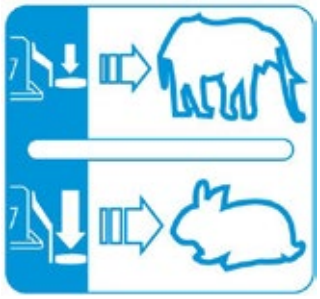

Spring is already connected to the handle in factory.

Splitting Lever

The splitting force and speed are governed by the splitting lever. The first half stroke of the splitting lever is idle speed; press the splitting lever to the half stroke for maximum splitting force at slower speed to split the log at the beginning or particularly hard and seasoned logs;

FREE A JAMMED LOG

REPLACING OIL

The hydraulic system is a closed system with oil tank, oil pump and control valve. Low oil levels can damage the oil pump. Check oil level regularly with dipstick. The oil should be completely changed once a year.
Following hydraulic oils or equivalents are recommended for the log splitter's hydraulic transmission system:
SHELL Tellus 22| MOBIL DTE 11 | ARAL Vitam GF 22 | BP Energol HLP-HM 22

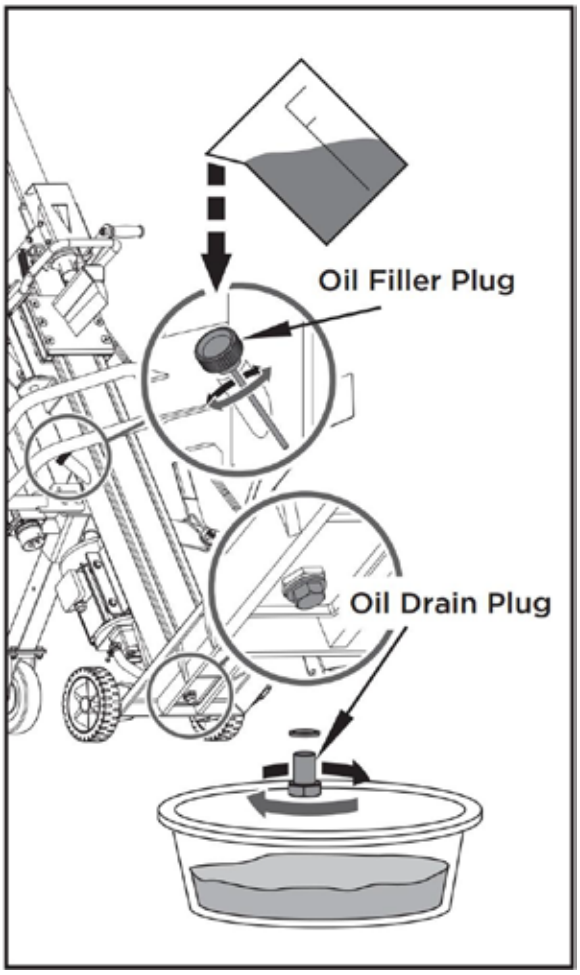

Remove oil drain plug to drain oil from the hydraulic transmission system. Examine oil for metal chips as a precaution to future problems.
After oil has been completely drained from the machine, reinstall drain plug.
Add the hydraulic transmission system with recommended oil through filler plug opening.

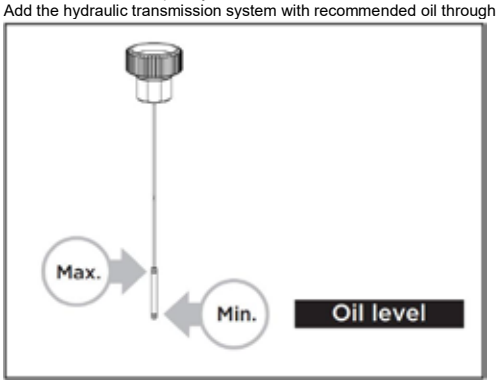

Read dipstick to determine the maximum and minimum of the oil level. Low oil can damage the oil pump. Overfilling can result in excessive temperature in the hydraulic transmission system.
Apply sealant to filler plug and reinstall it.
Following an oil change, activate the log splitter a few times without splitting. Use a drain pan to aid in the removal of all used oil and particles.

SHARPENING WEDGE

This log splitter is equipped with reinforced splitting wedge which blade is specially treated. After long periods of operation, and when required, sharpen the wedge using a fine- toothed file removing any burrs or flat spots on the edge.

TROUBLE SHOOTING		
PROBLEM	**PROBABLE CAUSE**	**REMEDY SUGGESTED**
Motor does not start	Switch is OFF	ON the switch
Incorrect motor rotation direction	Incorrect connection	Change pole switching device in the plug with a screw driver
Incorrect motor rotation direction	Incorrect connection	Reverse polarity by electrician
Log Splitter does not work while motor running	Valve is not opened owing to the connection parts loosening	Check and tighten the parts
Log Splitter does not work while motor running	Control Levers or connection parts bent	Repair the bent parts
Log Splitter does not work while motor running	Lower hydraulic oil level	Check and refill hydraulic oil
Log Splitter works with abnormal vibration and noise	Lower hydraulic oil level	Check and refill hydraulic oil

ATTENTION: ALL REPAIR WORK MUST BE DONE BY A SPECIALIST FOR THIS PRODUCT.

WIRING DIAGRAM

65707 / 65709 / 65711

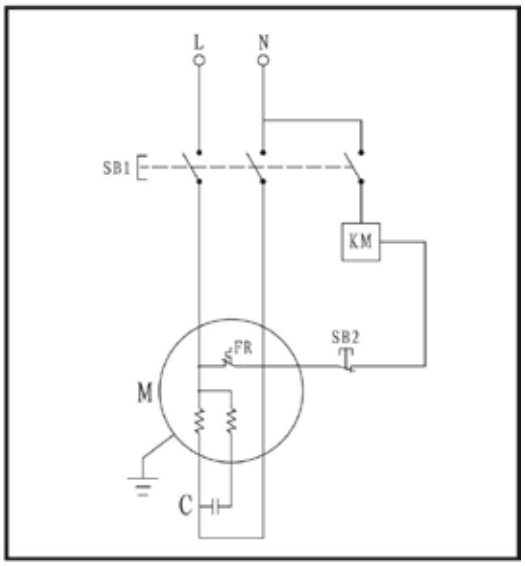

65706 / 65708 / 65710 / 65712 / 65715

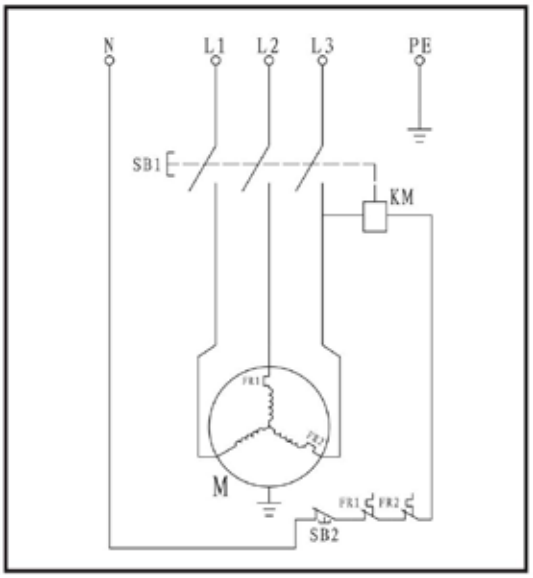

HYDRAULIC SYSTEM DIAGRAM

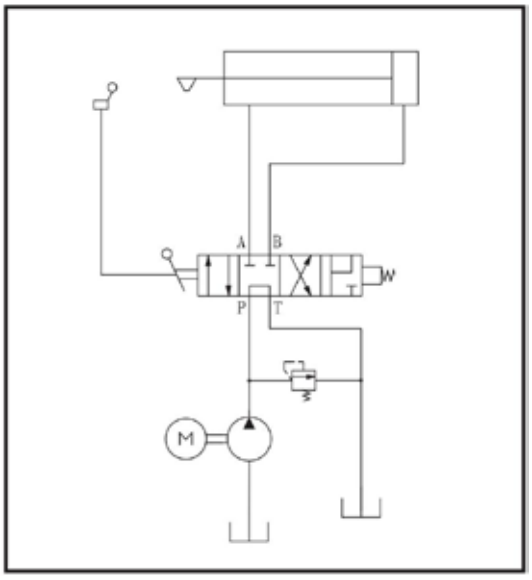

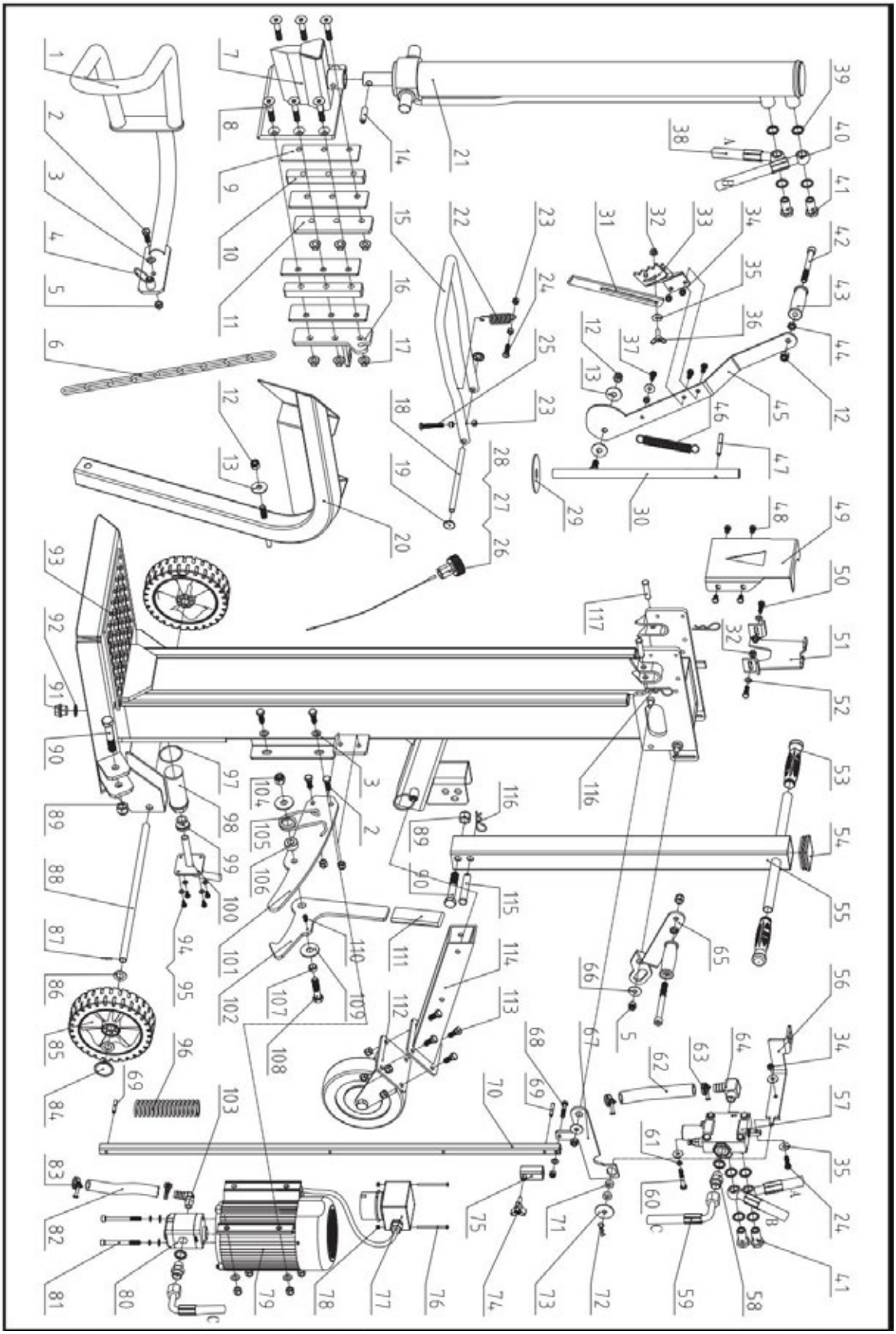

Parts List					
No.	**Description**	**Q'ty**	**No.**	**Description**	**Q'ty**
1	Left Guard Bracket	1	67	Connection Lever	1
2	Bolt M10x30	7	68	Bolt M8x40	1
3	Flat Washer 10	9	69	Cylindrical Pin 6x40	2
4	Locating Pin Handle	2	70	Stroke Adjusting Lever	1
5	Locknut M10	13	71	Round Plate	2
6	Lift Chain 6	1	72	Clip 2.5	1
7	Wedge Weldment	1	73	Large Washer 10	1
8	Bolt M12x65	6	74	Star Knob	1
9	Friction Plate	4	75	Adjusting Sleeve	1
10	Baffle Plate	2	76	Screw M4x60	2
11	Left Plate	1	77	Switch	1
12	Locknut M12	4	78	Locknut M4	2
13	Large Washer 12	3	79	Motor	1
14	Cylindrical Pin 8x40	1	80	Gear Pump	1
15	Control U-Handle	1	81	Screw M8x90	1
16	Right Plate	1	82	Oil Hose 16	1
17	Nut M12	6	83	Hose Clamp 20-26	2
18	Axis Pin	1	84	Wheel Cap	2
19	Wheel Cap 12	2	85	Wheel	2
20	Lift Guard	1	86	Flat Washer 16	4
21	Cylinder	1	87	Cotter Pin 2x20	2
22	Spring	1	88	Wheel Axle	1
23	Nut M8	5	89	Locknut M16	2
24	Bolt M8x30	2	90	Bolt M16x90	2
25	Bolt M8x50	1	91	Screw Plug	1
26	Oil Cap	1	92	Combined Washer 22	1
27	O- Ring 25x2.65	1	93	Main Frame	1
28	Oil Dipstick	1	94	Bolt M6x12	4
29	Nylon Washer	1	95	Flat Washer 6	4
30	Shaft	1	96	Buffer Spring	1
31	Extended Log Fixing Claw	1	97	O- Ring 50x2.65	1
32	Nut M8	3	98	Oil Filter K	1
33	Log Fixing Claw	1	99	Bush K	1
34	Locknut M8	4	100	Flange	1
35	Large Washer 8	6	101	Locating Plate	1
36	Wing Bolt M8x25	1	102	Hook	1
37	Bolt M8x20	3	103	Rectangular Nozzle	1
38	Lower Hose	1	104	Locknut M14	1

39	Combined Washer 20	10	105	Torsional Spring	1
40	Upper Hose	1	106	Locating Bush for Spring	1
41	Valve Connecter	4	107	Locating Bush	1
42	Screw M12x120	2	108	Bolt M14x60	1
43	Operating Handle Grip	2	109	Large Washer 14	2
44	Thin Nut M12	2	110	Screw M6x10	1
45	Lever	1	111	Handle Grip	1
46	Reset Spring	1	112	Support Wheel Assy.	1
47	Cylindrical Pin 8x60	1	113	Bolt M10x25	4
48	Bolt M8x12	4	114	Fixing Tube	1
49	Front Support Plate for Cylinder	1	115	Pin B 16x85	1
50	Bolt M8x25	2	116	Clip 3	3
51	Rear Support Plate for Cylinder	1	117	Pin B 12x50 / Pin B 12x55 (Only for 65715)	2
52	Flat Washer 8	3			
53	Handle Grip	1			
54	Square Plug	1			
55	Pull Rod	1			
56	Connecting Plate for Valve	1			
57	Valve	1			
58	Hose Nipple	2			
59	Inlet Hose	1			
60	Bolt M8x50	2			
61	Spring Washer 8	4			
62	Oil Hose 19	1			
63	Hose Clamp 28-36	2			
64	Hose Connector	1			
65	Right Operating Lever	1			
66	Large Washer 10	2			

RECYKLING I UTYLIZACJA



Ten znak oznacza, że produktu nie należy wyrzucać wraz z innymi odpadami domowymi. Aby zapobiec ewentualnym szkodom dla środowiska lub zdrowia ludzkiego wynikającym z niekontrolowanego usuwania odpadów, należy poddać go recyklingowi w odpowiedzialny sposób, promując zrównoważone ponowne wykorzystanie zasobów materiałowych. Aby zwrócić zużyte urządzenie, należy skorzystać z systemów zwrotu i odbioru lub skontaktować się z lokalnymi władzami lub sklepami w celu uzyskania porad dotyczących recyklingu bezpiecznego dla środowiska.

SYMBOLE

Na tabliczce znamionowej urządzenia mogą znajdować się symbole. Oznaczają one ważne informacje dotyczące produktu lub instrukcje dotyczące jego użytkowania.

	Przed użyciem urządzenia należy zapoznać się z niniejszą instrukcją w całości.		Niebezpieczeństwo! Trzymaj się z dala od ruchomych części!
	Należy nosić obuwie ochronne!		Nie wyjmuj zablokowanych kłód rękami.
	Należy nosić rękawice ochronne!		Uwaga! Wyrzucane przedmioty.
	Należy nosić okulary ochronne! Należy nosić ochronniki słuchu!		Przed rozpoczęciem jakichkolwiek prac naprawczych, konserwacyjnych lub czyszczenia zawsze odłącz zasilanie.
	Utrzymuj porządek w miejscu pracy! Bałagan może prowadzić do wypadków.		Należy unikać obrażeń spowodowanych ruchem ostrza rozłupującego.
	Nie należy usuwać ani modyfikować żadnych osłon ani urządzeń zabezpieczających.		Trzymaj osoby postronne z dala od obszaru roboczego.
	Zużyty olej należy utylizować w sposób przyjazny dla środowiska.		Nie rąb drewna, gdy maszyna jest w ruchu.
	Nie używaj urządzenia podczas deszczu.		Nie rąbać drewna, gdy maszyna jest przechylona.

WPROWADZENIE

Nowa łuparka do drewna z pewnością spełni, a nawet przewyższy Państwa oczekiwania. Została wyprodukowana zgodnie z rygorystycznymi normami jakości, aby spełnić najwyższe kryteria wydajności. Obsługa nowego urządzenia jest łatwa i bezpieczna, a przy odpowiedniej pielęgnacji zapewni ono wiele lat niezawodnej pracy.

BEZPIECZEŃSTWO

POZNAJ SWÓJ ŁUPARKĘ DO DREWNA

Zapoznaj się z instrukcją obsługi oraz etykietami umieszczonymi na łuparce do drewna. Poznaj jej zastosowanie i ograniczenia, a także konkretne potencjalne zagrożenia związane z jej użytkowaniem. Dokładnie zapoznaj się z elementami sterującymi i ich prawidłową obsługą.

NARKOTYKI, ALKOHOL I LEKI

Nie należy obsługiwać łuparki do drewna pod wpływem narkotyków, alkoholu ani żadnych leków, które mogłyby wpłynąć na zdolność do prawidłowej obsługi urządzenia.

UNIKAJ NIEBEZPIECZNYCH WARUNKÓW

Łuparkę do drewna należy zawsze obsługiwać na suchej, twardej i równej powierzchni. Nigdy nie należy obsługiwać łuparki na śliskich, mokrych, błotnistych lub oblodzonych powierzchniach. Wybrane miejsce powinno być wolne od wysokiej trawy, zarośli i innych przeszkód. Powinno być tam wystarczająco dużo miejsca na swobodne poruszanie się, co pomoże operatorowi zachować czujność. Miejsce pracy powinno być czyste i dobrze oświetlone. Zagracone miejsca sprzyjają wypadkom. Aby uniknąć potknięcia, nie należy pozostawiać narzędzi, kłód ani innych elementów wokół miejsca pracy. Nie należy używać łuparki do drewna w miejscach mokrych lub wilgotnych ani narażać jej na działanie deszczu. Nie należy jej używać w miejscach, gdzie opary farb, rozpuszczalników lub łatwopalnych cieczy stanowią potencjalne zagrożenie.

SPRAWDŹ ŁUPARKĘ DO DREWNA

Przed uruchomieniem łuparki do drewna sprawdź jej stan. Osłony powinny być na swoim miejscu i w dobrym stanie technicznym. Wyrób sobie nawyk sprawdzania, czy klucze i klucze nastawne zostały usunięte z obszaru roboczego przed uruchomieniem urządzenia. Przed użyciem wymień uszkodzone, brakujące lub niesprawne części. Upewnij się, że wszystkie nakrętki, śruby, wkręty, złącza hydrauliczne, zaciski węży itp. są dobrze dokręcone. Zawsze sprawdzaj poziom oleju w zbiorniku oleju hydraulicznego. Nigdy nie uruchamiaj łuparki do drewna, jeśli wymaga ona naprawy lub jest w złym stanie technicznym. Przed rozpoczęciem pracy sprawdź działanie urządzeń zatrzymujących, aby upewnić się, że są w dobrym stanie technicznym.

ODPOWIEDNI STRÓJ

Nie należy nosić luźnej odzieży, rękawic, krawatów ani biżuterii (pierścionków, zegarków na rękę). Mogą one zostać wciągnięte przez ruchome części. Podczas pracy zaleca się stosowanie ochronnych rękawic nieprzewodzących prądu, obuwia antypoślizgowego oraz ochronników słuchu. Należy nosić nakrycie głowy, aby upiąć długie włosy i zapobiec ich wciągnięciu przez maszynę.

CHROŃ OCZY I TWARZ

Każda łuparka do drewna może wyrzucać ciała obce w kierunku oczu. Może to spowodować trwałe uszkodzenie wzroku. Zawsze noś okulary ochronne. Zwykłe okulary mają jedynie soczewki odporne na uderzenia. Nie są to okulary ochronne.

PRZEDŁUŻACZE

Niewłaściwe użycie przedłużaczy może spowodować nieefektywną pracę łuparki do drewna, co może doprowadzić do jej przegrzania. Upewnij się, że przedłużacz nie jest dłuższy niż 10 m, a jego przekrój wynosi co najmniej 2,5 mm², aby zapewnić wystarczający przepływ prądu do silnika. Unikaj stosowania luźnych i nieodpowiednio izolowanych połączeń. Połączenia muszą być wykonane z materiału zabezpieczającego, odpowiedniego do użytku na zewnątrz.

UNIKAJ PORAŻENIA PRĄDEM | NIE WYCIĄGAJ SIĘ ZA DALEKO

Sprawdź, czy obwód elektryczny jest odpowiednio zabezpieczony i czy odpowiada mocy, napięciu oraz częstotliwości silnika. Sprawdź, czy istnieje uziemienie. Uziem łuparkę do drewna. Unikaj kontaktu ciała z uziemionymi powierzchniami: rurami, grzejnikami, kuchenkami i obudowami lodówek. Nigdy nie otwieraj skrzynki z wyłącznikiem/wtyczką. Jeśli okaże się to konieczne, skontaktuj się z wykwalifikowanym elektrykiem. Podczas podłączania lub odłączania łuparki do drewna upewnij się, że palce nie dotykają metalowych bolców wtyczki.

ZAPOBIEGAJ POŻAROM

Nie wolno palić ani używać otwartego ognia podczas obsługi lub uzupełniania paliwa w łuparce do drewna. Nigdy nie należy obsługiwać łuparki w pobliżu ognia lub iskier. Olej jest łatwopalny i może wybuchnąć.
Ładowaniem i obsługą łuparki do drewna może zajmować się wyłącznie jedna osoba. Zawsze należy trzymać osoby postronne, w tym gości, dzieci i zwierzęta domowe, z dala od obszaru pracy, zwłaszcza gdy łuparka do drewna jest w trakcie pracy. W pobliżu maszyny może przebywać wyłącznie operator i to wyłącznie w bezpiecznej strefie roboczej określonej w niniejszej instrukcji. Nigdy nie należy prosić innych osób o pomoc w uwalnianiu zakleszczonych kłód. Osobom poniżej 16 roku życia nie wolno obsługiwać łuparki do drewna. Każda osoba poniżej 18 roku życia powinna posiadać niezbędne przeszkolenie i umiejętności do prawidłowego i bezpiecznego wykonywania zadań oraz powinna zawsze znajdować się pod nadzorem osób dorosłych.

SPRAWDŹ KŁODĘ

Nigdy nie próbuj łupać kłód zawierających gwoździe, drut lub zanieczyszczenia. Zawsze upewnij się, że oba końce łupanej kłody są przycięte jak najbardziej prostopadle. Zapobiegnie to wysunięciu się kłody z pozycji pod wpływem nacisku. Gałęzie należy odciąć równo z pniem.
Zadbaj o stabilną pozycję i zawsze zachowuj równowagę. Nigdy nie stój na łuparce do drewna. Przechylenie urządzenia lub niezamierzone dotknięcie narzędzi tnących może spowodować poważne obrażenia. Nie przechowuj żadnych przedmiotów nad łuparką ani w jej pobliżu, gdzie ktoś mógłby stanąć na urządzeniu, aby je sięgnąć.

UNIKAJ OBRAŻEŃ WYNIKAJĄCYCH Z NIEPRZEWIDZIANYCH WYPADKÓW

Podczas obsługi łuparki do drewna nie należy siadać okrakiem ani sięgać przez obszar łupania. Nigdy nie układaj kłód przeznaczonych do łupania w sposób, który zmusiłby Cię do sięgania przez łuparkę. Do obsługi dźwigni sterujących używaj wyłącznie rąk. Nigdy nie używaj stopy, kolana, liny ani żadnego innego przedłużacza. Zawsze zwracaj pełną uwagę na ruch tłoka klinowego. Nigdy nie próbuj ładować łuparki, gdy tłok jest w ruchu. Trzymaj ręce z dala od wszystkich ruchomych części. Nigdy nie próbuj rąbać dwóch kłód ułożonych jedna na drugiej. Jedna z nich może odlecieć i uderzyć cię.

CHROŃ SWOJE RĘCE

Trzymaj ręce z dala od szczelin i pęknięć, które powstają w kłodzie. Mogą one nagle się zamknąć i zmiażdżyć lub odciąć ręce. Nie wyjmuj zablokowanych kłód rękami.

NIE PRZECIĄŻAJ URZĄDZENIA

Urządzenie będzie pracować lepiej i bezpieczniej przy prędkości zgodnej z projektem. Nie używaj łuparki do celów, do których nie została przeznaczona. Nie modyfikuj sprzętu ani nie używaj go w sposób, który ogranicza jego możliwości i wydajność. Nigdy nie próbuj łupać kłód większych niż te wskazane w tabeli specyfikacji.

ODŁĄCZ ZASILANIE

Odłącz urządzenie od zasilania, gdy nie jest używane, przed regulacją, wymianą części, czyszczeniem lub pracą przy łuparce do drewna. Przed serwisowaniem zapoznaj się z instrukcją techniczną.
DBANIE O ŁUPARKĘ | POSTĘPOWANIE W PRZYPADKU WYPADKU
Przed czyszczeniem, naprawą, kontrolą lub regulacją należy wyłączyć urządzenie i upewnić się, że wszystkie ruchome części zatrzymały się. Urządzenie należy zawsze czyścić po każdym użyciu. Aby zapewnić najlepszą i najbezpieczniejszą pracę łuparki do drewna, należy utrzymywać ją w czystości. Należy przestrzegać instrukcji dotyczących smarowania. Przed użyciem należy sprawdzić wszystkie uszczelki hydrauliczne, węże i złącza pod kątem wycieków. Dźwignie sterujące i wyłącznik zasilania muszą być zawsze czyste, suche oraz wolne od oleju i smaru.

OCHRONA ŚRODOWISKA

Zużyty olej należy oddać do autoryzowanego punktu zbiórki lub postępować zgodnie z przepisami obowiązującymi w kraju, w którym łuparka do drewna jest używana. Nie wylewać do kanalizacji, gleby ani wody.

ZABEZPIECZ WARSZTAT PRZED DOSTĘPEM DZIECI

Zamknij warsztat na klucz. Przechowuj łuparkę z dala od dzieci i innych osób nieuprawnionych do jej obsługi.
Zawsze miej pod ręką gaśnicę i apteczkę pierwszej pomocy na wypadek, gdyby okazały się potrzebne. W sytuacjach awaryjnych upewnij się, że wszyscy znają lokalizację najbliższego telefonu lub trzymaj telefon w miejscu pracy. Zapoznaj się również z numerami telefonów do najbliższej karetki pogotowia, lekarza i straży pożarnej. Informacje te będą nieocenione w razie nagłego wypadku.

OSTRZEŻENIE SPECJALNE

• Proces rąbania drewna w tej maszynie jest zaprojektowany tak, aby mógł być uruchamiany przez jedną osobę. Chociaż istnieje możliwość, że przy maszynie może pracować więcej osób (np. przy załadunku i rozładunku), tylko jedna osoba powinna uruchamiać proces rąbania;
• Maszyna nie powinna być używana przez dzieci;
• Opis testów funkcjonalnych maszyny;
• Wymagania dotyczące instalacji i konserwacji obejmują wykaz urządzeń, np. dwuręcznego urządzenia sterującego, które należy poddać weryfikacji, a także częstotliwość i metodę przeprowadzania tej weryfikacji;
* S6 40%, praca ciągła w trybie okresowym: czas jednego cyklu obciążenia wynosi 10 minut, czas pracy przy stałym obciążeniu wynosi 4 minuty, czas pracy bez obciążenia wynosi 6 minut.

WARUNKI UŻYTKOWANIA

Ta łuparka do drewna jest przeznaczona do pracy w temperaturach otoczenia od +5°C do 40°C oraz do instalacji na wysokości nieprzekraczającej 1000 m n.p.m. Wilgotność otoczenia powinna wynosić mniej niż 50% przy temperaturze 40°C. Urządzenie można przechowywać lub transportować w temperaturach otoczenia od -25°C do 55°C.

WYMAGANIA ELEKTRYCZNE

Dla modeli 65706, 65708, 65710, 65712, 65715:
W przypadku silnika trójfazowego 400 V / 50 Hz łuparka do drewna powinna być podłączona do standardowego zasilania 400 V ± 10% / 50 Hz ± 1%.
Zasilanie elektryczne musi być wyposażone w urządzenia zabezpieczające przed zbyt niskim i zbyt wysokim napięciem oraz nadmiernym prądem, a także w wyłącznik różnicowoprądowy (RCD) o maksymalnym prądzie resztowym wynoszącym 0,03 A.
Przewód zasilający i przedłużacz muszą być 5-żyłowe = 3P + N + PE (3/N/PE). W przyłączu sieciowym musi znajdować się bezpiecznik o wartości maksymalnej 16 A. Gumowe przewody elektryczne muszą być zgodne z normą EN 60245 i zawsze oznaczone symbolem H 07 RN. Przewody powinny być oznaczone, ponieważ jest to wymóg prawny.
W przypadku modeli 65707, 65709, 65711:
W przypadku silnika 230 V / 50 Hz łuparka do drewna powinna być podłączona do standardowego zasilania 230 V ± 10%
/50 Hz ±1%.
Zasilanie elektryczne wyposażone w urządzenia zabezpieczające przed zbyt niskim napięciem, zbyt wysokim napięciem, przepięciem, przetężeniem (16 A), a także wyłącznik różnicowoprądowy (RCD) o maksymalnym prądzie resztowym wynoszącym 0,03 A. Gumowe kable przyłączeniowe muszą być zgodne z normą EN 60245 i zawsze oznaczone symbolem H 07 RN. Kable powinny być oznaczone, ponieważ jest to wymóg prawny.

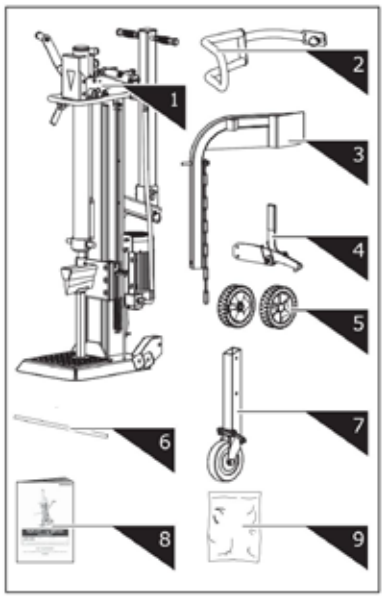

1. Log Splitter Frame & Power Station
2. Guard Arm
3. Log Lift
4. Retaining Hook
5. Wheel
6. Wheel Axle
7. Support Wheel
8. Operator's Manual
9. Hardware Bag, including

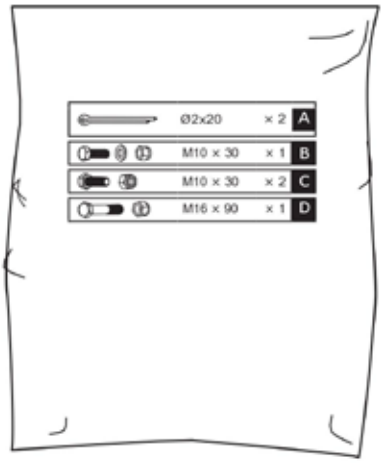

MONTAŻ

1. Włożyć oś koła w otwory wspornika mocującego. Nasunąć koła na oś i zabezpieczyć je od zewnątrz za pomocą zawleczek Ø2x20. Założyć nakładki na koła.

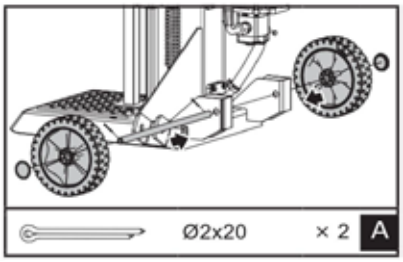

2. Przytrzymując stojak podtrzymujący przy klinie, wyjmij sworzeń R i śrubę, aby zwolnić cylinder. Opuść oba uchwyty sterujące, aby podnieść siłownik klina do pozycji górnej. Włóż śrubę i sworzeń R, aby zamocować cylinder.

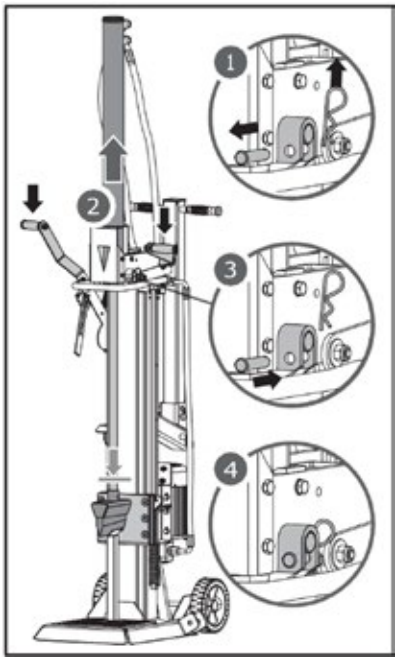

3. Zwolnij oba uchwyty sterujące, aby cofnąć tłok klina. Zdejmij podpórkę.

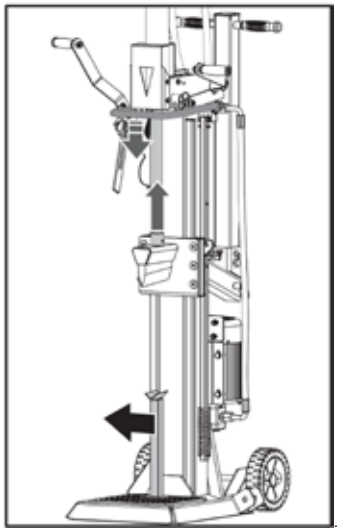

4. Wyrównaj otwór i sworzeń blokujący ramienia osłony z uchwytem montażowym. Przymocuj ramię osłony za pomocą śrub sześciokątnych M10 × 30, podkładki i nakrętki z zestawu elementów montażowych.

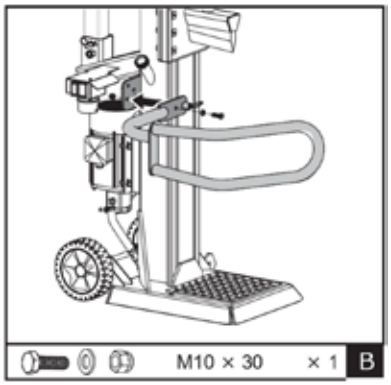

5. Umieść hak mocujący na ramie i zamocuj go za pomocą dwóch śrub sześciokątnych M10×30 oraz nakrętek.

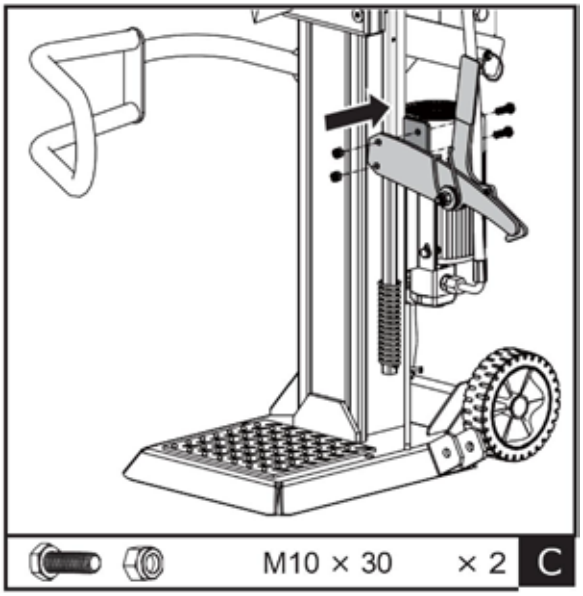

6. Umieść podnośnik do kłód wewnątrz wspornika montażowego i wyrównaj go z otworami w wsporniku. Zamocuj za pomocą śruby sześciokątnej M16×90 i nakrętki. Zahacz łańcuch podnośnika o prowadnicę suwaka klinowego.

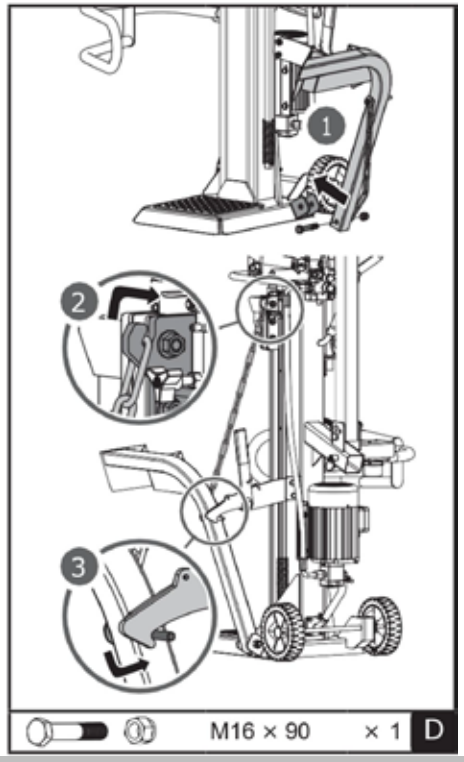

TRANSPORT

Wyciągnij sworzeń sprężynowy i wsuń kwadratową rurę koła podporowego do uchwytu. Poluzuj sworzeń sprężynowy, aby go zamocować po wybraniu odpowiedniego otworu.
Górny otwór służy do transportu, a dolny otwór służy wyłącznie do przechowywania. Ponieważ koło podporowe jest kołem uniwersalnym, zamontowane w dolnym otworze nie zapewnia wystarczającej stabilności podczas transportu!Górny otwór służy do transportu, a dolny otwór służy wyłącznie do przechowywania. Ponieważ koło podporowe jest kołem uniwersalnym, zamontowane w dolnym otworze nie zapewnia wystarczającej stabilności podczas transportu!1Górny otwór Dolny otwór21Górny otwór Dolny otwór2

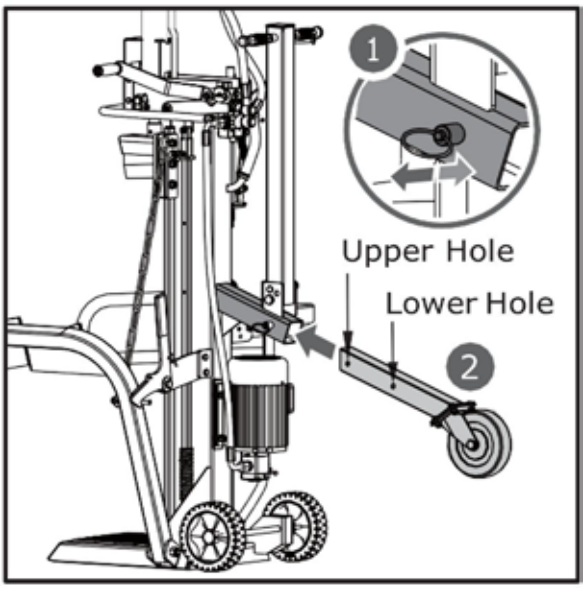

Uchwyt transportowy jest zamocowany w pozycji pionowej za pomocą sworznia z zaciskiem, co ułatwia transport.

Należy zdjąć zacisk i sworzeń, opuścić uchwyt w kierunku wskazanym strzałką, jak pokazano na rysunku, a następnie zabezpieczyć go, mocując sworzeń z zaciskiem w zewnętrznym otworze.

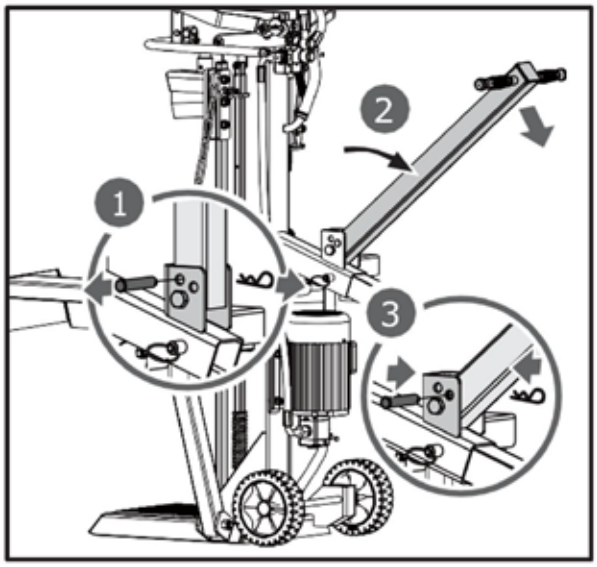

DOSTARCZANIE ŁUPARKI DO MIEJSCA PRACY

Łuparka do drewna jest wyposażona w 2 kółka do przemieszczania na niewielkie odległości. Aby przetransportować łuparkę na miejsce pracy, należy chwycić za uchwyt (a) i lekko przechylić urządzenie, upewniając się wcześniej, że pokrywa zbiornika oleju jest dobrze dokręcona.

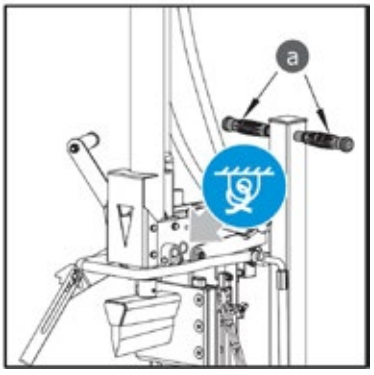

Nałożenie cienkiej warstwy smaru na powierzchnie siłownika przed rozpoczęciem pracy przedłuży jego żywotność.

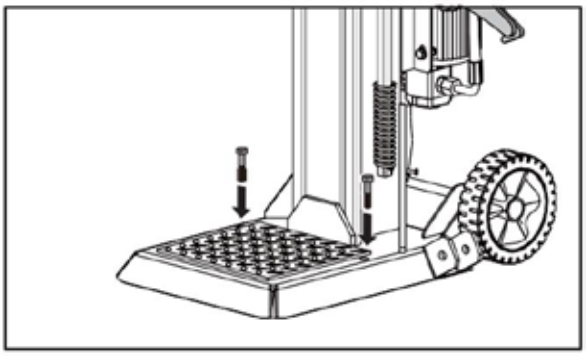

W przypadku użycia dźwigu należy przywiązać linę do punktu podnoszenia znajdującego się poniżej niebieskiej etykiety wiązania, a następnie podnieść maszynę za pomocą dźwigu.

OBSŁUGA ŁUPARKI

Zaplanuj miejsce pracy. Pracuj bezpiecznie i oszczędzaj wysiłek, planując pracę z wyprzedzeniem. Ułóż kłody w miejscu, do którego masz łatwy dostęp. Wybierz miejsce do ułożenia rozłupanych kłód w stos lub załadowania ich na pobliską ciężarówkę lub inny środek transportu. Ustaw łuparkę na płaskim, twardym i stabilnym podłożu, upewniając się, że spód podstawy jest całkowicie przylegający do podłoża. Następnie zamocuj maszynę do podłoża za pomocą dwóch odpowiednich śrub kotwiących.



Przed uruchomieniem łuparki należy odpowietrzyć układ hydrauliczny. Pokrywę zbiornika oleju hydraulicznego należy poluzować, wykonując kilka obrotów, aż powietrze będzie mogło swobodnie wpływać i wypływać ze zbiornika.

Podczas pracy powinno być słyszalne przepływanie powietrza przez wlew zbiornika oleju. Przed przemieszczeniem łuparki do drewna upewnij się, że pokrywa zbiornika oleju jest dokręcona, aby uniknąć wycieku oleju w tym miejscu.

Jeśli nie poluzuje się pokrywy zbiornika oleju, powietrze uwięzione w układzie hydraulicznym będzie poddawane ciągłemu sprężaniu i rozprężaniu. Takie ciągłe cykle sprężania i rozprężania powietrza doprowadzą do uszkodzenia uszczelek układu hydraulicznego i spowodują trwałe uszkodzenie łuparki do drewna.

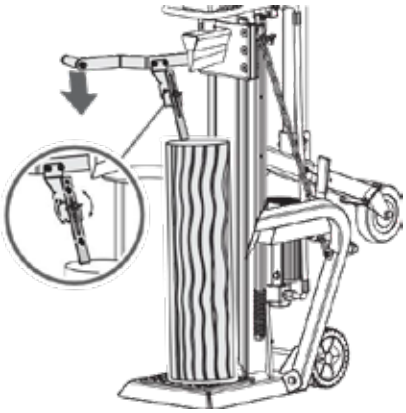

Silnik 400 V 3N

Aby uruchomić łuparkę do drewna, należy ustawić przełącznik silnika w pozycji ON. Aby zatrzymać maszynę, wystarczy ustawić przełącznik silnika w pozycji OFF.

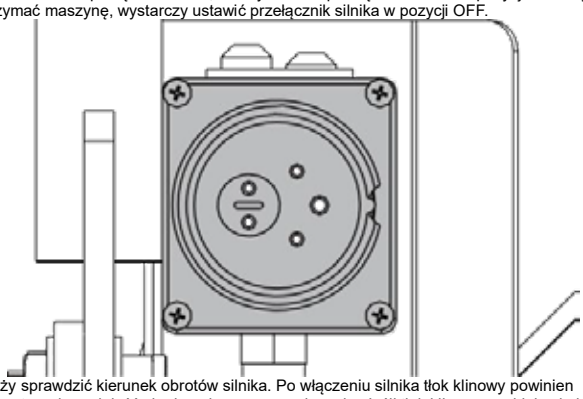

Należy sprawdzić kierunek obrotów silnika. Po włączeniu silnika tłok klinowy powinien automatycznie podnieść się do najwyższego położenia. Jeśli tłok klinowy znajduje się już w najwyższym położeniu w momencie
rozpoczyna pracę silnik, należy chwycić obie dźwignie sterujące i opuścić je; tłok klinowy powinien zacząć poruszać się w dół.

W przypadku, gdy po uruchomieniu silnika nie zostanie wykryty ruch tłoka, należy natychmiast wyłączyć silnik, aby zmienić polaryzację silnika, obracając śrubokrętem urządzenie przełączające bieguny znajdujące się wewnątrz wtyczki.

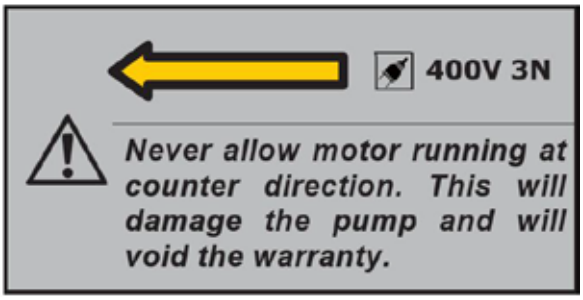

Rozłupywanie

1
. Umieść kłodę pionowo na stole podtrzymującym, tak aby leżała płasko na jednej z końców. Naciśnij lewą dźwignię, aby opuścić wysuniętą szczękę mocującą na kłodę i ją zabezpieczyć. Wysuniętą szczękę mocującą można regulować, aby dopasować ją do kłód o różnej wysokości.





2. Przytrzymaj lewą dźwignię dociskową. Jednocześnie przesuń klin rozłupujący w dół, naciskając prawą dźwignię rozłupującą do połowy skoku, aby najpierw powoli rozłupać kłodę, a następnie naciśnij ją do końca, aż kłoda zostanie całkowicie rozłupana.

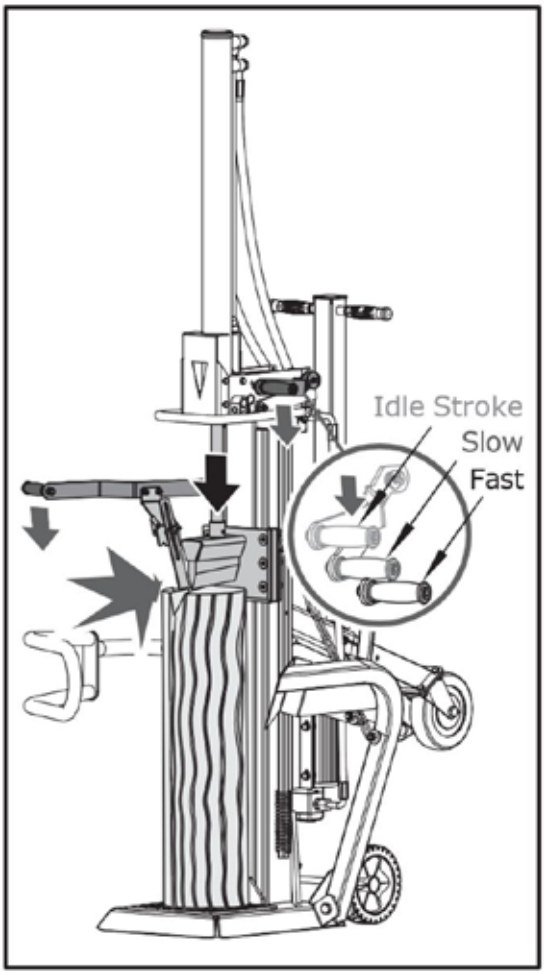

3. Przywróć klin rozłupujący do pozycji wyjściowej. Uruchom sprężynową dźwignię cofania, aby podnieść klin powyżej wysokości kłody przeznaczonej do rozłupania.



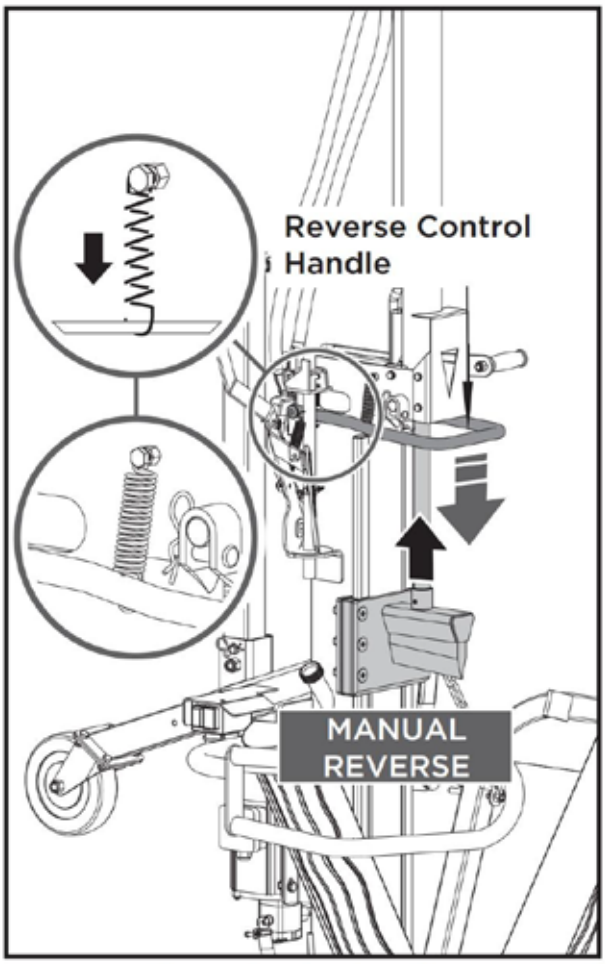

The spring is already connected to the handle in factory.

Naciśnij dźwignię rozłupującą do oporu, aby uzyskać większą prędkość przy mniejszym wysiłku i dokończyć rozłupywanie lub rozłupać zwykłe kłody. Położenie można zmienić, po prostu lekko podnosząc lub opuszczając dźwignię rozłupującą.

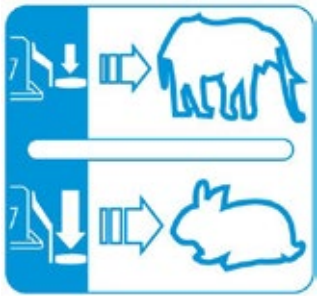

Sprężyna jest fabrycznie podłączona do uchwytu.

Dźwignia rozłupująca

Siła i prędkość rozłupywania są regulowane za pomocą dźwigni rozłupującej. Pierwsza połowa skoku dźwigni rozłupującej odpowiada prędkości jałowej; należy wcisnąć dźwignię rozłupującą do połowy skoku, aby uzyskać maksymalną siłę rozłupywania przy mniejszej prędkości, co pozwala rozłupać kłodę na początku lub szczególnie twarde i wyschnięte kłody;

UWOLNIENIE ZACISNIĘTEJ KŁODY

WYMIANA OLEJU

Układ hydrauliczny jest układem zamkniętym, wyposażonym w zbiornik oleju, pompę olejową i zawór sterujący. Niski poziom oleju może spowodować uszkodzenie pompy olejowej. Należy regularnie sprawdzać poziom oleju za pomocą bagnetu. Olej należy całkowicie wymieniać raz w roku.
Do układu hydraulicznego łuparki zaleca się stosowanie następujących olejów hydraulicznych lub ich odpowiedników:
SHELL Tellus 22 | MOBIL DTE 11 | ARAL Vitam GF 22 | BP Energol HLP-HM 22

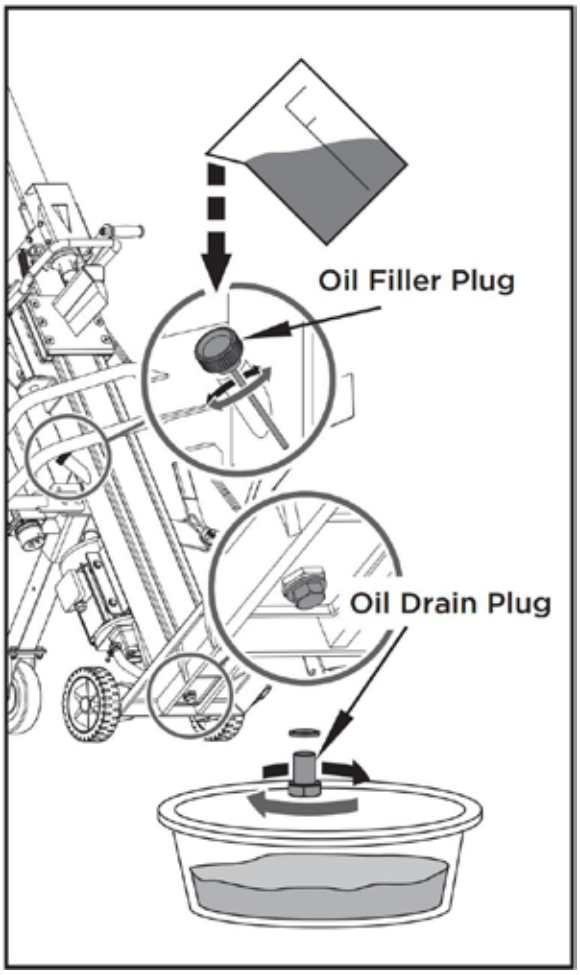

Odkręć korek spustowy oleju, aby spuścić olej z układu przekładni hydraulicznej. Sprawdź, czy w oleju nie ma wiórów metalowych, aby zapobiec przyszłym problemom.
Po całkowitym spuszczeniu oleju z maszyny należy ponownie zamontować korek spustowy.
Uzupełnij układ przekładni hydraulicznej zalecanym olejem przez otwór korka wlewowego.

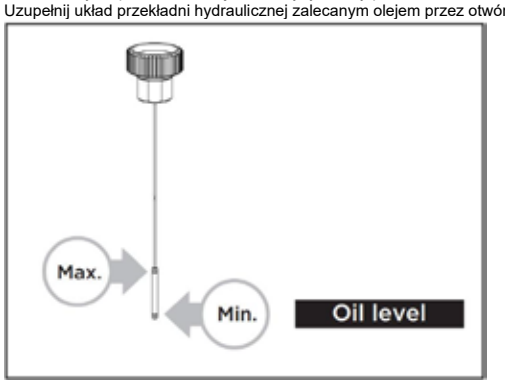

Odczytaj poziom oleju na bagnecie, aby określić maksymalny i minimalny poziom oleju.
Niski poziom oleju może spowodować uszkodzenie pompy oleju. Przepełnienie może spowodować nadmierny wzrost temperatury w układzie hydraulicznym.
Nałóż uszczelniacz na korek wlewowy i ponownie go zamontuj.
Po wymianie oleju uruchom łuparkę do drewna kilka razy bez wykonywania cięcia. Użyj miski spustowej, aby ułatwić usunięcie całego zużytego oleju i cząstek.

OSTRZENIE KLINA

Ta łuparka do drewna jest wyposażona we wzmocniony klin rozłupujący, którego ostrze zostało poddane specjalnej obróbce. Po długim okresie eksploatacji oraz w razie potrzeby naostrz klin za pomocą pilnika o drobnych zębach, usuwając wszelkie zadziory lub spłaszczenia na krawędzi.

ROZWIĄZYWANIE PROBLEMÓW		
PROBLEM	**PRAWDOPODOBNY POWÓD**	**SUGEROWANE ROZWIĄZANIE**
Silnik nie uruchamia się	Przełącznik jest w pozycji OFF	Przełącznik w pozycji ON
Nieprawidłowy kierunek obrotów silnika	Nieprawidłowe podłączenie	Za pomocą śrubokręta zmienić przełącznik biegunów w wtyczce
Nieprawidłowy kierunek obrotów silnika	Nieprawidłowe podłączenie	Odwróć polaryzację u elektryka
Łuparka do drewna nie działa, mimo że silnik pracuje	Zawór nie otwiera się z powodu poluzowania elementów łączących	Sprawdź i dokręć elementy
Łuparka do drewna nie działa, mimo że silnik pracuje	Wygięte dźwignie sterujące lub elementy łączące	Napraw wygięte elementy
Łuparka do drewna nie działa, mimo że silnik pracuje	Niski poziom oleju hydraulicznego	Sprawdź i uzupełnij olej hydrauliczny
Łuparka do drewna pracuje, wydając nietypowe wibracje i hałas	Niski poziom oleju hydraulicznego	Sprawdź i uzupełnij poziom oleju hydraulicznego

UWAGA: WSZYSTKIE PRACE NAPRAWCZE MUSZĄ BYĆ WYKONYWANE PRZEZ SPECJALISTĘ DS. TEGO PRODUKTU.

SCHEMAT ELEKTRYCZNY
65707 / 65709 / 65711

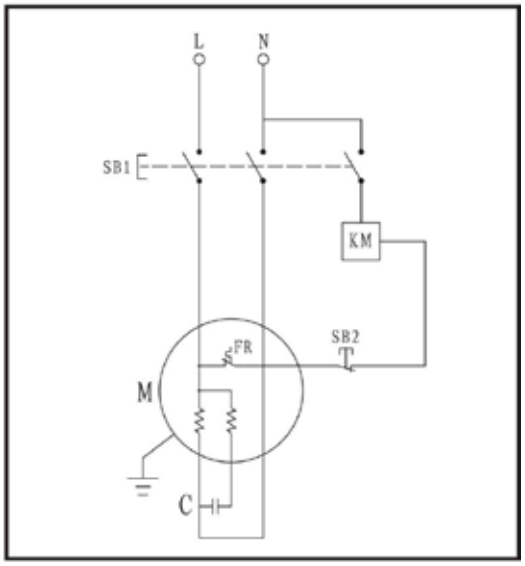

65706 / 65708 / 65710 / 65712 / 65715

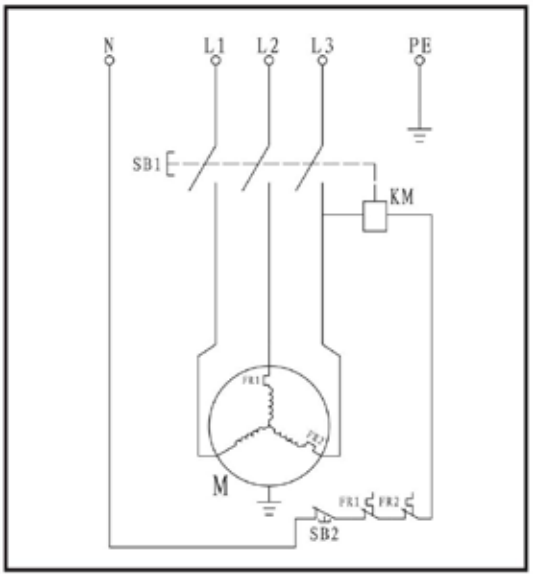

SCHEMAT UKŁADU HYDRAULICZNEGO

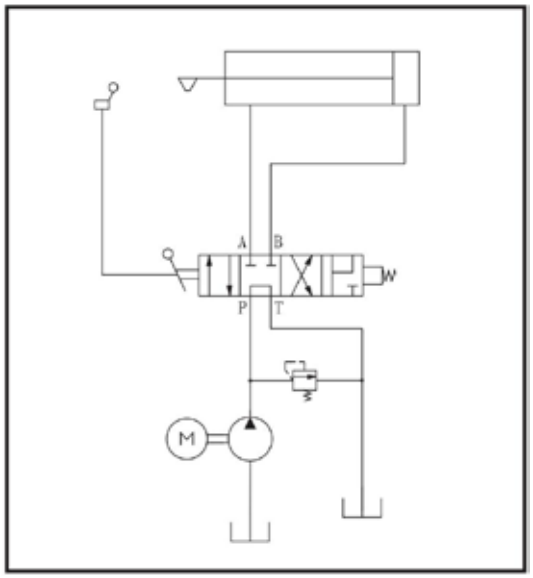

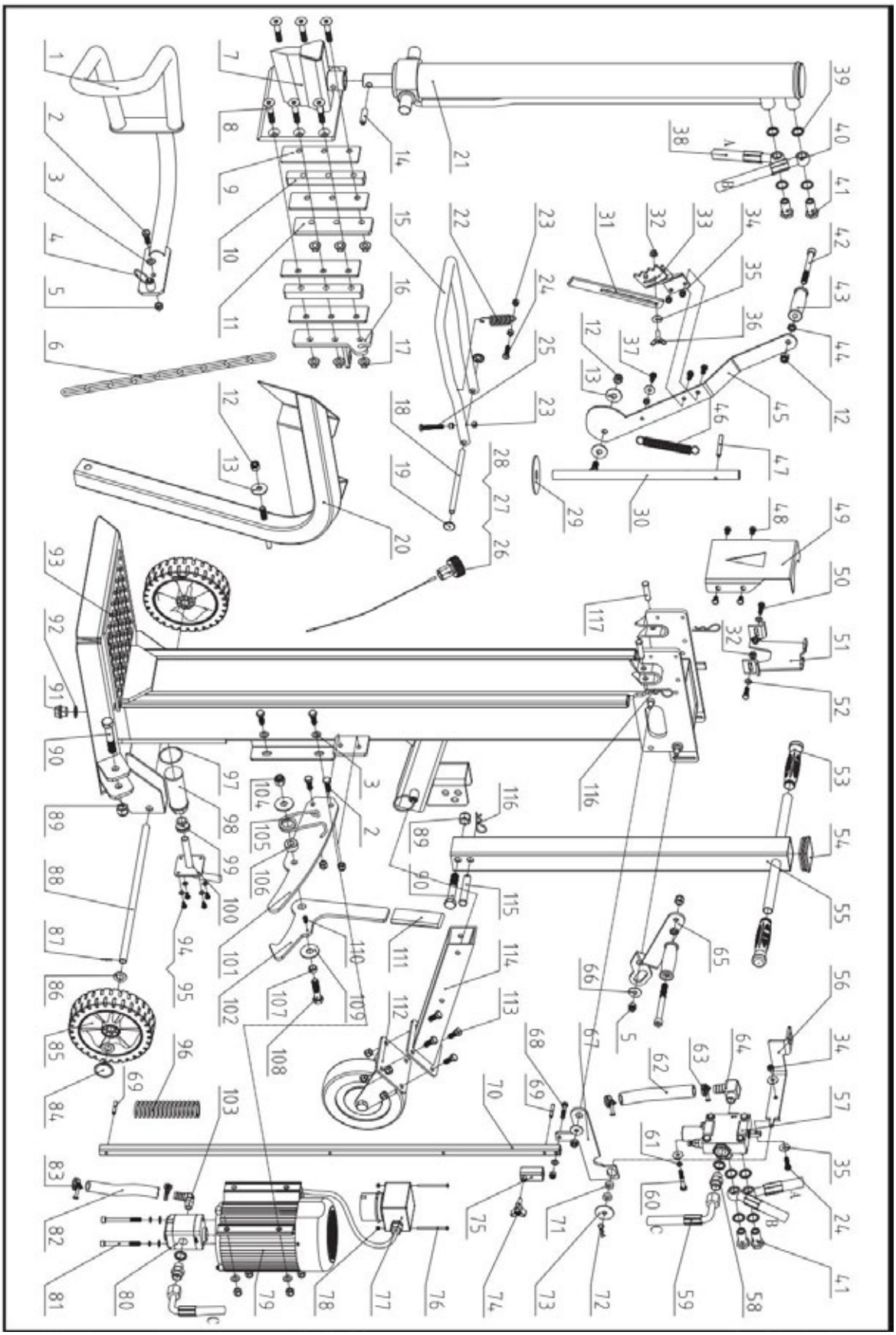

Lista części					
Nr	**Opis**	**Ilość**	**Nr**	**Opis**	**Ilość**
1	Lewy wspornik osłony	1	67	Dźwignia łącząca	1
2	Śruba M10x30	7	68	Śruba M8x40	1
3	Podkładka płaska 10	9	69	Sworzeń cylindryczny 6x40	2
4	Uchwyt sworznia ustalającego	2	70	Dźwignia regulacji skoku	1
5	Nakrętka zabezpieczająca M10	13	71	Płytka okrągła	2
6	Łańcuch podnoszący 6	1	72	Zatrzask 2,5	1
7	Połączenie klinowe	1	73	Duża podkładka 10	1
8	Śruba M12x65	6	74	Pokrętło gwiaździste	1
9	Płytka cierna	4	75	Tuleja regulacyjna	1
10	Płyta przegrodowa	2	76	Śruba M4x60	2
11	Płyta lewa	1	77	Przełącznik	1
12	Nakrętka zabezpieczająca M12	4	78	Nakrętka zabezpieczająca M4	2
13	Duża podkładka 12	3	79	Silnik	1
14	Sworzeń cylindryczny 8x40	1	80	Pompa zębata	1
15	Uchwyt sterujący w kształcie litery U	1	81	Śruba M8x90	1
16	Płyta prawa	1	82	Wąż olejowy 16	1
17	Nakrętka M12	6	83	Opaska zaciskowa 20–26	2
18	Sworzeń osiowy	1	84	Nakładka na koło	2
19	Nakładka na koło 12	2	85	Koło	2
20	Osłona podnośnika	1	86	Podkładka płaska 16	4
21	Cylinder	1	87	Sworzeń rozprężny 2x20	2
22	Sprężyna	1	88	Oś koła	1
23	Nakrętka M8	5	89	Nakrętka zabezpieczająca M16	2
24	Śruba M8x30	2	90	Śruba M16x90	2
25	Śruba M8x50	1	91	Zatyczka śrubowa	1
26	Korek wlewu oleju	1	92	Pralko-suszarka 22	1
27	O-ring 25x2,65	1	93	Rama główna	1
28	Bagnet oleju	1	94	Śruba M6x12	4
29	Podkładka nylonowa	1	95	Podkładka płaska 6	4
30	Wałek	1	96	Sprężyna buforowa	1
31	Wydłużony pazur mocujący kłody	1	97	O-ring 50x2,65	1
32	Nakrętka M8	3	98	Filtr oleju K	1
33	Pazur mocujący kłódkę	1	99	Tuleja K	1
34	Nakrętka zabezpieczająca M8	4	100	Kołnierz	1
35	Duża podkładka 8	6	101	Płytka ustalająca	1
36	Śruba skrzydełkowa M8x25	1	102	Haczyk	1

37	Śruba M8x20	3	103	Dysza prostokątna	1
38	Wąż dolny	1	104	Nakrętka zabezpieczająca M14	1
39	Podkładka kombinowana 20	10	105	Sprężyna skrętna	1
40	Górny wąż	1	106	Tuleja ustalająca sprężyny	1
41	Złącze zaworu	4	107	Tuleja ustalająca	1
42	Śruba M12x120	2	108	Śruba M14x60	1
43	Uchwyt roboczy	2	109	Duża podkładka 14	2
44	Cienka nakrętka M12	2	110	Śruba M6x10	1
45	Dźwignia	1	111	Uchwyt	1
46	Sprężyna powrotna	1	112	Zespół koła podporowego	1
47	Sworzeń cylindryczny 8x60	1	113	Śruba M10x25	4
48	Śruba M8x12	4	114	Rurka mocująca	1
49	Przednia płyta wsporcza cylindra	1	115	Sworzeń B 16x85	1
50	Śruba M8x25	2	116	Zatrzask 3	3
51	Tylna płyta wsporcza do cylindra	1	117	Sworzeń B 12x50 / Sworzeń B 12x55 (tylko dla 65715)	2
52	Podkładka płaska 8	3			
53	Uchwyt	1			
54	Wtyczka kwadratowa	1			
55	Pręt pociągowy	1			
56	Płytka łącząca zaworu	1			
57	Zawór	1			
58	Nipple węża	2			
59	Wąż wlotowy	1			
60	Śruba M8x50	2			
61	Podkładka sprężynowa 8	4			
62	Wąż olejowy 19	1			
63	Opaska zaciskowa 28–36	2			
64	Złącze węża	1			
65	Prawy dźwignia sterująca	1			
66	Duża podkładka 10	2			

RECYCLING UND ENTSORGUNG



Dieses Symbol weist darauf hin, dass dieses Produkt nicht mit dem Hausmüll entsorgt werden darf. Um mögliche Schäden für die Umwelt oder die menschliche Gesundheit durch unkontrollierte Abfallentsorgung zu vermeiden, recyceln Sie es verantwortungsbewusst, um die nachhaltige Wiederverwendung von Rohstoffen zu fördern. Um Ihr Altgerät zurückzugeben, nutzen Sie bitte die Rückgabe- und Sammelsysteme oder wenden Sie sich an Ihre Kommunalverwaltung oder örtliche Geschäfte, um Informationen zur umweltgerechten Wiederverwertung zu erhalten.

SYMBOLE

Auf dem Typenschild Ihres Geräts sind möglicherweise Symbole abgebildet. Diese enthalten wichtige Informationen zum Produkt oder Hinweise zu dessen Verwendung.

	Lesen Sie diese Anweisungen vollständig durch, bevor Sie das Gerät in Betrieb nehmen.		Gefahr! Halten Sie Abstand zu beweglichen Teilen!
	Tragen Sie Sicherheitsschuhe!		Entfernen Sie festgeklemmte Holzscheite nicht mit den Händen.
	Tragen Sie Schutzhandschuhe!		Achtung! Wegfliegende Gegenstände.
	Tragen Sie eine Schutzbrille! Tragen Sie einen Gehörschutz!		Schalten Sie vor Beginn von Reparatur-, Wartungs- oder Reinigungsarbeiten immer den Strom ab.
	Halten Sie Ihren Arbeitsbereich aufgeräumt! Unordnung kann zu Unfällen führen.		Vermeiden Sie Verletzungen durch die Bewegung des Spaltmessers.
	Entfernen oder manipulieren Sie keine Schutz- oder Sicherheitseinrichtungen.		Halten Sie Unbeteiligte vom Arbeitsbereich fern.
	Entsorgen Sie das Altöl umweltgerecht.		Spalten Sie kein Holz, während die Maschine transportiert.
	Verwenden Sie die Maschine nicht bei Regen.		Spalten Sie kein Holz, wenn die Maschine schräg steht.

EINLEITUNG

Ihr neuer Holzspalter wird Ihre Erwartungen mehr als erfüllen. Er wurde unter strengen Qualitätsstandards hergestellt, um höchste Leistungskriterien zu erfüllen. Sie werden feststellen, dass sich Ihr neues Gerät einfach und sicher bedienen lässt, und bei richtiger Pflege wird es Ihnen viele Jahre lang zuverlässige Dienste leisten.

SICHERHEIT

MACHEN SIE SICH MIT IHREM HOLZSPALTER VERTRAUT

Lesen und verstehen Sie die Bedienungsanleitung und die am Holzspalter angebrachten Etiketten. Machen Sie sich mit dem Einsatzbereich und den Einschränkungen sowie den spezifischen, für dieses Gerät typischen Gefahren vertraut. Machen Sie sich gründlich mit den Bedienelementen und deren korrekter Bedienung vertraut.

DROGEN, ALKOHOL UND MEDIKAMENTE

Bedienen Sie den Holzspalter nicht, wenn Sie unter dem Einfluss von Drogen, Alkohol oder Medikamenten stehen, die Ihre Fähigkeit zur ordnungsgemäßen Bedienung beeinträchtigen könnten.

VERMEIDEN SIE GEFÄHRLICHE BEDINGUNGEN

Betreiben Sie Ihren Holzspalter stets auf trockenem, festem und ebenem Untergrund. Betreiben Sie Ihren Holzspalter niemals auf rutschigen, nassen, schlammigen oder vereisten Oberflächen. Der von Ihnen gewählte Standort sollte frei von hohem Gras, Gestrüpp oder anderen Hindernissen sein. Es sollte ausreichend Platz für die Handhabung vorhanden sein, damit der Bediener aufmerksam bleiben kann. Halten Sie Ihren Arbeitsbereich sauber und gut beleuchtet. Unordentliche Bereiche bergen Verletzungsgefahren. Um Stolpergefahren zu vermeiden, lassen Sie keine Werkzeuge, Holzscheite oder andere Teile

im Arbeitsbereich herumliegen. Verwenden Sie den Holzspalter nicht in nassen oder feuchten Bereichen und setzen Sie ihn keinem Regen aus. Verwenden Sie ihn nicht in Bereichen, in denen Dämpfe von Farbe, Lösungsmitteln oder brennbaren Flüssigkeiten eine potenzielle Gefahr darstellen.

ÜBERPRÜFEN SIE IHREN HOLZSPALTER

Überprüfen Sie Ihren Holzspalter, bevor Sie ihn einschalten. Achten Sie darauf, dass die Schutzvorrichtungen angebracht und funktionsfähig sind. Machen Sie es sich zur Gewohnheit, vor dem Einschalten zu überprüfen, ob Schlüssel und Einstellschlüssel aus dem Werkzeugbereich entfernt wurden. Ersetzen Sie beschädigte, fehlende oder defekte Teile, bevor Sie das Gerät in Betrieb nehmen. Stellen Sie sicher, dass alle Muttern, Bolzen, Schrauben, Hydraulikanschlüsse, Schlauchschellen usw. fest angezogen sind. Überprüfen Sie stets den Ölstand im Hydrauliköltank. Betreiben Sie Ihren Holzspalter niemals, wenn er reparaturbedürftig ist oder sich in einem schlechten mechanischen Zustand befindet. Testen Sie vor Arbeitsbeginn die Stoppvorrichtungen, um sicherzustellen, dass sie in einem sicheren Betriebszustand sind.

GEEIGNETE KLEIDUNG

Tragen Sie keine weite Kleidung, Handschuhe, Krawatten oder Schmuck (Ringe, Armbanduhren). Diese können sich in beweglichen Teilen verfangen. Für die Arbeit werden elektrisch nichtleitende Schutzhandschuhe, rutschfestes Schuhwerk und Gehörschutz empfohlen. Tragen Sie eine Haarschutzkappe, um lange Haare zu bändigen und zu verhindern, dass sie sich in der Maschine verfangen.

SCHÜTZEN SIE IHRE AUGEN UND IHR GESICHT

Bei jedem Holzspalter können Fremdkörper in die Augen geschleudert werden. Dies kann zu dauerhaften Augenschäden führen. Tragen Sie stets eine Schutzbrille. Normale Brillen haben nur stoßfeste Gläser. Sie sind keine Schutzbrillen.

VERLÄNGERUNGSKABEL

Die unsachgemäße Verwendung von Verlängerungskabeln kann zu einem ineffizienten Betrieb des Holzspalters führen, was eine Überhitzung zur Folge haben kann. Achten Sie darauf, dass das Verlängerungskabel nicht länger als 10 m ist und einen Querschnitt von mindestens 2,5 mm² aufweist, um eine ausreichende Stromzufuhr zum Motor zu gewährleisten. Vermeiden Sie lose und unzureichend isolierte Verbindungen. Verbindungen müssen mit geschütztem, für den Außenbereich geeignetem Material hergestellt werden.

VERMEIDEN SIE EINEN STROMSCHLAG | GREIFEN SIE NICHT ZU WEIT

Stellen Sie sicher, dass der Stromkreis ausreichend abgesichert ist und mit der Leistung, Spannung und Frequenz des Motors übereinstimmt. Vergewissern Sie sich, dass ein Erdungsanschluss vorhanden ist. Erden Sie den Holzspalter. Vermeiden Sie Körperkontakt mit geerdeten Oberflächen: Rohre, Heizkörper, Herde und Kühlschrankgehäuse. Öffnen Sie niemals den Schalter- oder Steckerkasten. Sollte dies erforderlich sein, wenden Sie sich an einen qualifizierten Elektriker. Achten Sie darauf, dass Ihre Finger die Metallstifte des Steckers nicht berühren, wenn Sie den Holzspalter anschließen oder vom Stromnetz trennen.

BRÄNDE VERHINDERN

Rauchen Sie nicht und halten Sie offene Flammen fern, wenn Sie den Holzspalter bedienen oder nachfüllen. Betreiben Sie den Holzspalter niemals in der Nähe von Flammen oder Funken. Öl ist brennbar und kann explodieren.
Lassen Sie nur eine Person den Holzspalter beladen und bedienen. Halten Sie Umstehende, einschließlich Besucher, Kinder und Haustiere, stets vom Arbeitsbereich fern, insbesondere wenn der Holzspalter in Betrieb ist. Nur der Bediener darf sich in der Nähe der Maschine aufhalten, und zwar ausschließlich innerhalb des in dieser Anleitung festgelegten Sicherheitsbereichs. Beauftragen Sie niemals andere Personen, Ihnen beim Lösen festgeklemmter Holzscheite zu helfen. Personen unter 16 Jahren dürfen den Holzspalter nicht bedienen. Personen unter 18 Jahren müssen über die erforderlichen Schulungen und Fähigkeiten verfügen, um die Aufgaben ordnungsgemäß und sicher auszuführen, und sollten stets unter der Aufsicht von Erwachsenen stehen.

PRÜFEN SIE IHR HOLZSTÜCK

Versuchen Sie niemals, Holzscheite zu spalten, die Nägel, Draht oder Fremdkörper enthalten. Achten Sie stets darauf, dass beide Enden des zu spaltenden Holzscheits so rechtwinklig wie möglich abgeschnitten sind. Dadurch wird verhindert, dass der Holzscheit unter Druck aus seiner Position rutscht. Äste müssen bündig mit dem Stamm abgeschnitten werden.
Achten Sie auf einen sicheren Stand und halten Sie stets das Gleichgewicht. Stehen Sie niemals auf dem Holzspalter. Es kann zu schweren Verletzungen kommen, wenn das Gerät umkippt oder die Schneidwerkzeuge versehentlich berührt werden. Lagern Sie keine Gegenstände über oder in der Nähe des Holzspalters, auf die jemand treten könnte, um sie zu erreichen.

VERMEIDEN SIE VERLETZUNGEN DURCH UNERWARTETE UNFÄLLE

Setzen Sie sich beim Bedienen des Holzspalters nicht rittlings darauf und greifen Sie nicht über den Spaltbereich hinweg. Stapeln Sie die zu spaltenden Holzscheite niemals so, dass Sie über den Holzspalter hinweggreifen müssen. Bedienen Sie die Steuerhebel ausschließlich mit den Händen. Verwenden Sie niemals Ihren Fuß, Ihr Knie, ein Seil oder andere Verlängerungsvorrichtungen. Achten Sie stets aufmerksam auf die Bewegung des Keilstößels. Versuchen Sie niemals, den Holzspalter zu beladen, während sich der Stößel in Bewegung befindet. Halten Sie Ihre Hände von allen beweglichen Teilen fern. Versuchen Sie niemals, zwei Holzscheite übereinander zu spalten. Eines davon könnte hochschleudern und Sie treffen.

SCHÜTZEN SIE IHRE HÄNDE

Halten Sie Ihre Hände von Spalten und Rissen fern, die sich im Holzstamm öffnen. Diese können sich plötzlich schließen und Ihre Hände quetschen oder abtrennen. Entfernen Sie festgeklemmte Holzstämme nicht mit den Händen.

WENDEN SIE KEINE ÜBERMÄSSIGE KRAFT AN

Bei der vorgesehenen Leistung arbeitet das Gerät besser und sicherer. Verwenden Sie den Holzspalter nicht für Zwecke, für die er nicht vorgesehen ist. Nehmen Sie keine Veränderungen am Gerät vor und setzen Sie es nicht so ein, dass seine konstruktionsbedingten Leistungsgrenzen und Kapazitäten umgangen werden. Versuchen Sie niemals, Holzscheite zu spalten, die größer sind als in der Spezifikationstabelle angegeben.

STROMVERSORGUNG TRENNEN

Ziehen Sie den Netzstecker, wenn das Gerät nicht in Gebrauch ist, sowie vor Einstellarbeiten, dem Austausch von Teilen, der Reinigung oder Arbeiten am Holzspalter. Konsultieren Sie vor Wartungsarbeiten das technische Handbuch.
PFLEGEN SIE IHREN HOLZSPALTER SORGFÄLTIG | VERHALTEN BEI UNFÄLLEN
Schalten Sie die Maschine vor der Reinigung, Reparatur, Inspektion oder Einstellung aus und vergewissern Sie sich, dass alle beweglichen Teile zum Stillstand gekommen sind. Reinigen Sie das Gerät stets nach jedem Gebrauch. Halten Sie den Holzspalter sauber, um eine optimale und sichere Leistung zu gewährleisten. Befolgen Sie die Anweisungen zum Schmieren. Überprüfen Sie vor dem Gebrauch alle Hydraulikdichtungen, Schläuche und Kupplungen auf Undichtigkeiten. Die Bedienhebel und der Netzschalter müssen stets sauber, trocken und frei von Öl und Fett gehalten werden.

SCHÜTZEN SIE DIE UMWELT

Bringen Sie Altöl zu einer zugelassenen Sammelstelle oder befolgen Sie die Vorschriften des Landes, in dem der Holzspalter verwendet wird. Leiten Sie es nicht in die Kanalisation, den Boden oder Gewässer ein.

SICHERN SIE DIE WERKSTATT VOR KINDERN

Schließen Sie die Werkstatt ab. Bewahren Sie den Holzspalter außerhalb der Reichweite von Kindern und anderen Personen auf, die nicht für dessen Bedienung qualifiziert sind.
Halten Sie stets einen Feuerlöscher und einen Erste-Hilfe-Kasten bereit, falls diese benötigt werden. Stellen Sie sicher, dass im Notfall immer bekannt ist, wo sich das nächste Telefon befindet, oder halten Sie ein Telefon am Einsatzort bereit. Notieren Sie sich außerdem die Telefonnummern des nächsten Rettungsdienstes, eines Arztes und der Feuerwehr. Diese Informationen sind im Notfall von unschätzbarem Wert.

BESONDERE WARNUNG

• Der Spaltvorgang der Maschine ist so ausgelegt, dass er von einer Person ausgelöst wird. Auch wenn möglicherweise weitere Bediener mit der Maschine arbeiten (z. B. beim Be- und Entladen), sollte nur ein Bediener den Spaltvorgang auslösen;
• Die Maschine darf nicht von Kindern bedient werden;
• Beschreibung der Funktionsprüfungen der Maschine;
• Die Anforderungen an Installation und Wartung umfassen eine Liste der zu prüfenden Vorrichtungen, z. B. der Zweihandsteuerung, sowie Angaben dazu, in welchen Abständen und mit welcher Methode die Überprüfung durchgeführt werden muss;
* S6 40 %, Dauerbetrieb mit periodischer Belastung: Die Dauer eines Lastzyklus beträgt 10 Minuten, die Betriebszeit unter konstanter Last beträgt 4 Minuten, die Betriebszeit im Leerlauf beträgt 6 Minuten.

EINSATZBEDINGUNGEN

Dieser Holzspalter ist für den Betrieb bei Umgebungstemperaturen zwischen +5 °C und 40 °C sowie für die Aufstellung in Höhenlagen von maximal 1000 m über dem Meeresspiegel ausgelegt. Die Umgebungsfeuchtigkeit sollte bei 40 °C unter 50 % liegen. Er kann bei Umgebungstemperaturen zwischen -25 °C und 55 °C gelagert oder transportiert werden.

ELEKTRISCHE ANFORDERUNGEN

Für die Modelle 65706, 65708, 65710, 65712, 65715:
Bei einem 3-Phasen-Motor mit 400 Volt / 50 Hz sollte der Holzspalter an ein Standardnetz mit 400 V ± 10 % / 50 Hz ± 1 % angeschlossen werden.
Die Stromversorgung muss über Schutzvorrichtungen gegen Unterspannung, Überspannung und Überstrom sowie über einen Fehlerstromschutzschalter (RCD) mit einem maximalen Nennfehlerstrom von 0,03 A verfügen.
Der Netzanschluss und das Verlängerungskabel müssen 5-adrig sein = 3P + N + PE (3/N/PE). Der Netzanschluss muss mit einer Sicherung von maximal 16 A ausgestattet sein. Die elektrischen Anschlusskabel aus Gummi müssen der Norm EN 60245 entsprechen und sind stets mit dem Symbol H 07 RN gekennzeichnet. Die Kabel sollten gekennzeichnet sein, da dies gesetzlich vorgeschrieben ist.
Für die Modelle 65707, 65709, 65711:
Bei einem 230-Volt-/50-Hz-Motor sollte der Holzspalter an ein Standardnetz mit 230 V ± 10 %
/50 Hz ±1 %
Stromversorgung anschließen, die über Schutzvorrichtungen gegen Unterspannung, Überspannung, Überstrom (16 A) sowie einen Fehlerstromschutzschalter (RCD) mit einem maximalen Nennfehlerstrom von 0,03 A verfügt. Die Gummikabel für den elektrischen Anschluss müssen der Norm EN 60245 entsprechen und sind stets mit dem Symbol H 07 RN gekennzeichnet. Die Kabel sollten gekennzeichnet sein, da dies gesetzlich vorgeschrieben ist.

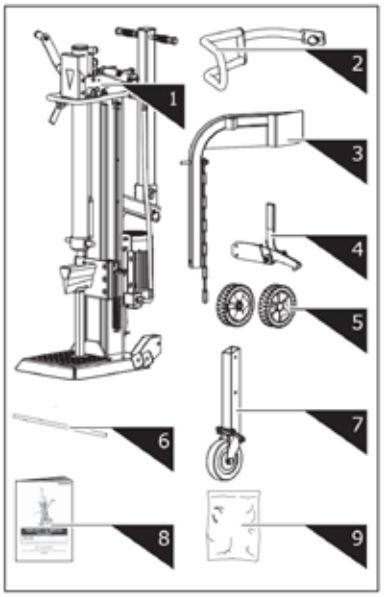

1. Log Splitter Frame & Power Station
2. Guard Arm
3. Log Lift
4. Retaining Hook

5. Wheel
6. Wheel Axle
7. Support Wheel
8. Operator's Manual
9. Hardware Bag, including

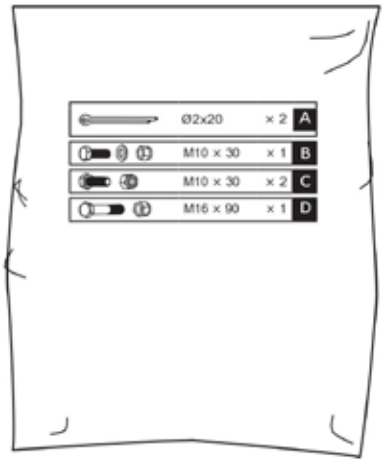

MONTAGE

1. Führen Sie die Radachse in die Bohrungen der Halterung ein. Schieben Sie die Räder auf die Achse und sichern Sie sie von außen mit Splintstiften (Ø 2 × 20). Bringen Sie die Radkappen an.

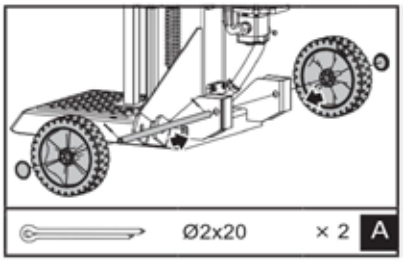

2. Halten Sie den Stützfuß gegen den Keil und entfernen Sie den R-Stift und die Schraube, um den Zylinder zu lösen. Senken Sie beide Bedienhebel ab, um den Keilstößel ganz nach oben zu fahren. Setzen Sie die Schraube und den R-Stift wieder ein, um den Zylinder zu sichern.

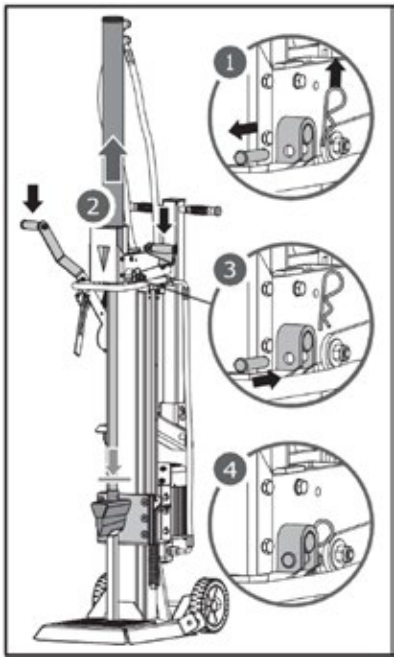

3. Lassen Sie beide Bedienhebel los, um den Keilstößel zurückzuziehen. Entfernen Sie den Stützfuß.

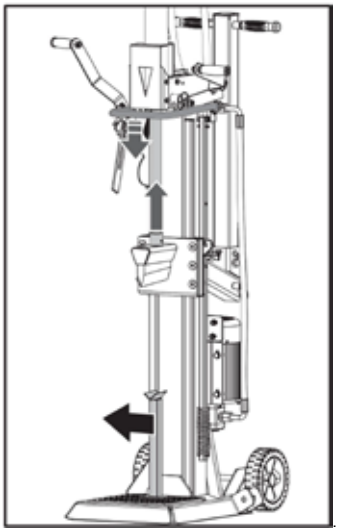

4. Richten Sie die Bohrung und den Sicherungsstift des Schutzarms auf die Halterung aus. Befestigen Sie den Schutzarm mit einer M10 × 30-Sechskantschraube, einer Unterlegscheibe und einer Mutter aus dem Beipack.

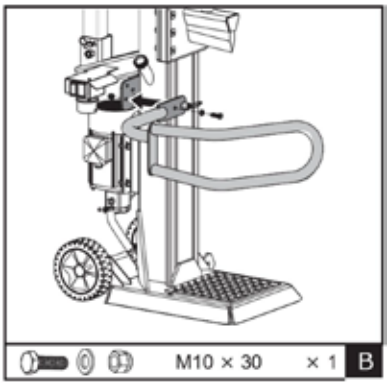

5. Setzen Sie den Haltehaken auf den Rahmen und befestigen Sie ihn mit zwei M10×30-Sechskantschraube und Muttern.

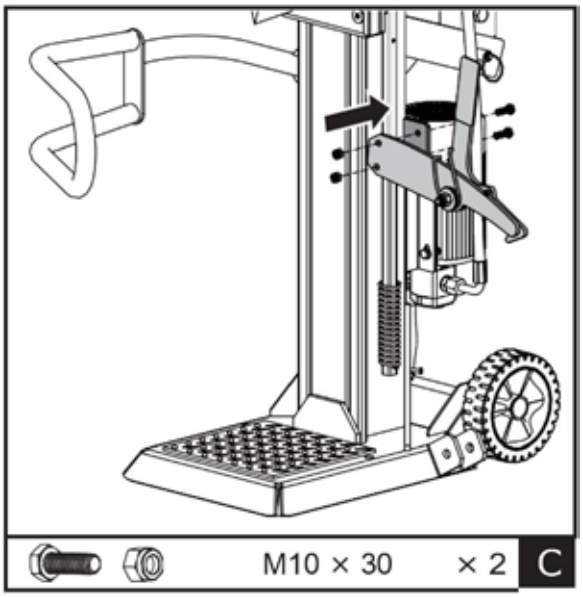

6. Setzen Sie den Holzheber in die Montagehalterung ein und richten Sie ihn an den Bohrungen der Halterung aus. Befestigen Sie ihn mit einer M16 × 90 Sechskantschraube und einer Mutter. Haken Sie die Hebekette an der Keilschiene ein.

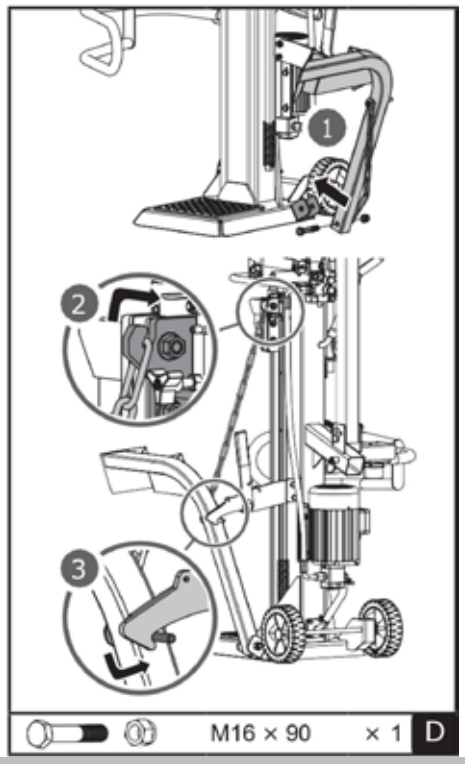

TRANSPORT

Ziehen Sie den Federstift heraus und schieben Sie das Vierkantrohr des Stützrades in die Halterung. Lösen Sie den Federstift, um ihn nach Auswahl der passenden Bohrung zu arretieren. Die obere Bohrung dient dem Transport, die untere Bohrung dient ausschließlich der Lagerung. Da es sich bei dem Stützrad um ein Universalrad handelt, ist es für den Transport nicht stabil genug, wenn es an der unteren Bohrung montiert wird! Die obere Bohrung dient dem Transport, die untere Bohrung dient ausschließlich der Lagerung. Da es sich bei dem Stützrad um ein Universalrad handelt, ist es für den Transport nicht stabil genug, wenn es an der unteren Bohrung montiert wird! 1 Obere Bohrung Untere Bohrung 2 1 Obere Bohrung Untere Bohrung 2

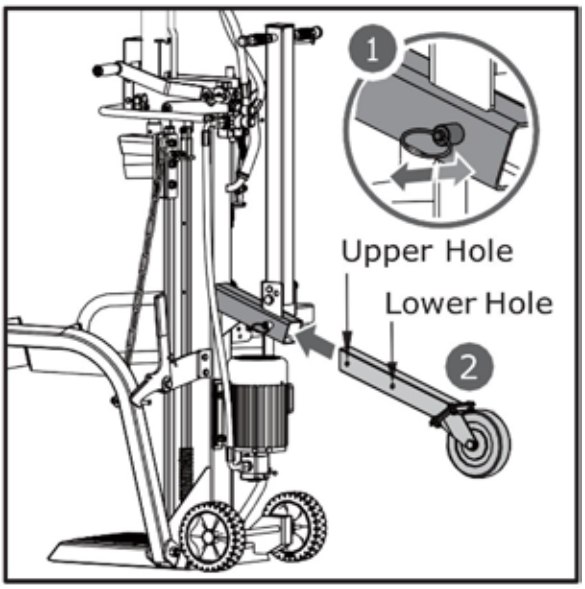

Der Transportgriff wird zur leichteren Handhabung mit dem Stift und der Klammer in aufrechter Position fixiert.

Entfernen Sie die Klammer und den Stift. Senken Sie den Griff wie abgebildet in Pfeilrichtung ab und sichern Sie ihn, indem Sie den Stift mit der Klammer am äußeren Loch befestigen.

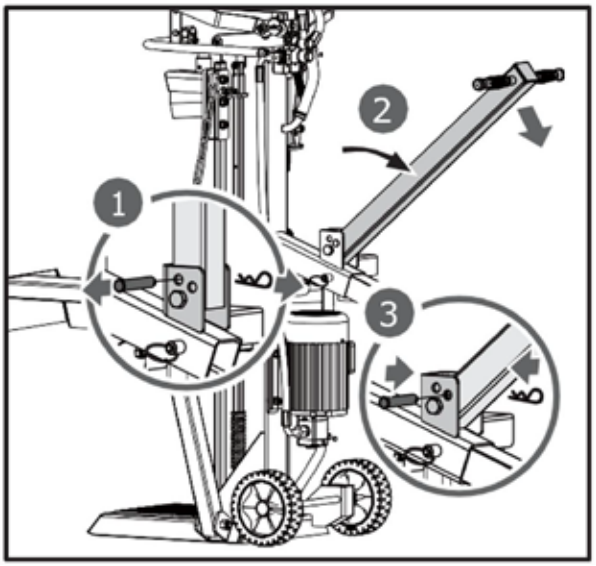

TRANSPORT DES HOLZSPALTERS ZUR ARBEITSPLATZ

Der Holzspalter ist mit 2 Rädern für kleinere Verlagerungen ausgestattet. So transportieren Sie den Holzspalter zur Arbeitsstelle: Fassen Sie den Griff (a) an, um den Holzspalter leicht zu kippen, nachdem Sie sich vergewissert haben, dass der Öltankdeckel fest verschlossen ist.

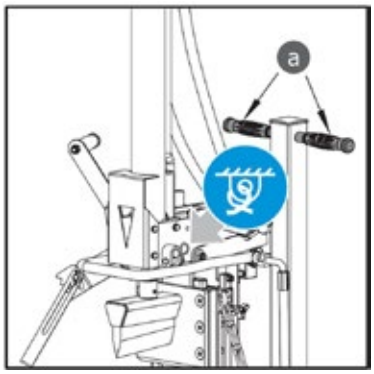

Das Auftragen einer dünnen Schicht Fett auf die Oberflächen des Stößels vor dem Betrieb verlängert dessen Lebensdauer.

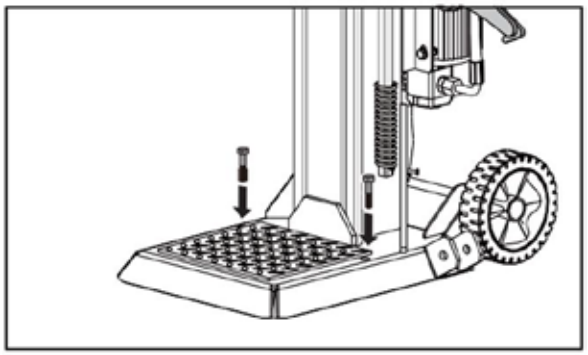

Wenn ein Kran verwendet wird, befestigen Sie das Seil am Hebepunkt unterhalb des blauen Bündelungsetiketts und heben Sie die Maschine dann mit dem Kran an.

BETRIEB DES HOLZSPALTERS

Planen Sie Ihren Arbeitsbereich. Arbeiten Sie sicher und sparen Sie Kraft, indem Sie Ihre Arbeit im Voraus planen. Positionieren Sie Ihre Holzscheite so, dass sie leicht erreichbar sind. Suchen Sie sich einen Platz, an dem Sie das gespaltene Holz stapeln oder auf einen nahegelegenen Lkw oder ein anderes Transportfahrzeug verladen können. Stellen Sie den Holzspalter auf ebenen, harten und festen Untergrund und achten Sie darauf, dass die Unterseite des Sockels vollständig auf dem Boden aufliegt. Befestigen Sie die Maschine anschließend mit zwei geeigneten Ankerbolzen am Boden.

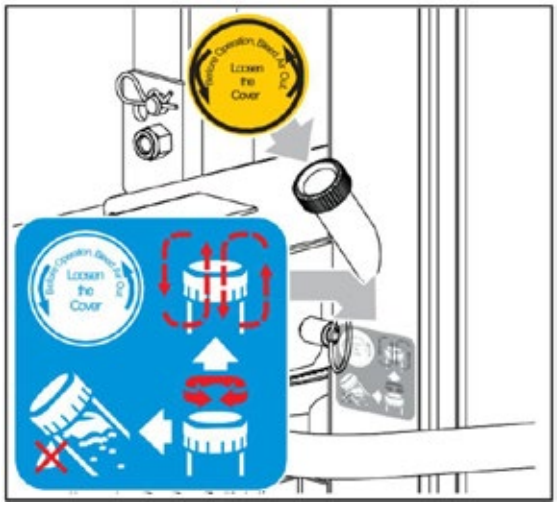

Entlüften Sie das Hydrauliksystem, bevor Sie den Holzspalter in Betrieb nehmen. Der Deckel des Hydrauliköltanks sollte durch einige Umdrehungen gelockert werden, bis Luft ungehindert in den Öltank ein- und ausströmen kann.

Während des Betriebs sollte ein Luftstrom durch die Einfüllöffnung des Öltanks wahrnehmbar sein.
Bevor Sie den Holzspalter bewegen, vergewissern Sie sich, dass der Deckel des Öltanks fest angezogen ist, um ein Auslaufen von Öl an dieser Stelle zu vermeiden.

Wird der Deckel des Öltanks nicht gelöst, bleibt die im Hydrauliksystem eingeschlossene Luft nach der Dekompression weiterhin unter Druck. Ein solches kontinuierliches Auf- und Ablassen von Luft führt zum Ausblasen der Dichtungen des Hydrauliksystems und verursacht dauerhafte Schäden am Holzspalter.

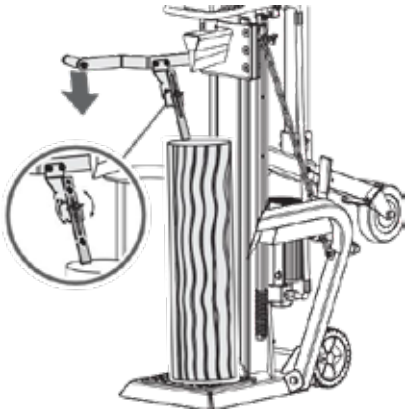

Motor für 400 V 3N

Stellen Sie den Motorschalter auf „ON“, um den Holzspalter zu starten. Um die Maschine anzuhalten, stellen Sie den Motorschalter einfach auf „OFF“.

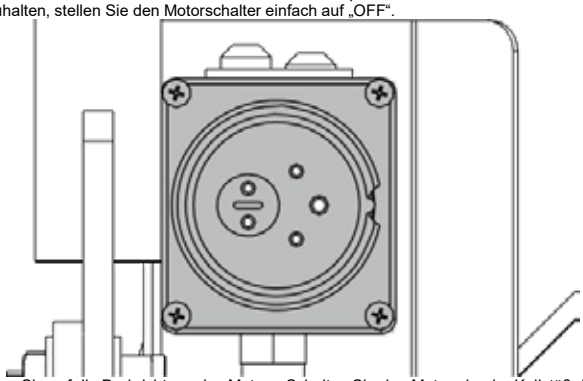

Achten Sie auf die Drehrichtung des Motors. Schalten Sie den Motor ein; der Keilstößel sollte automatisch in die höchste Position fahren. Befindet sich der Keilstößel bereits in der höchsten Position, wenn
der Motor startet, greifen Sie beide Steuerhebel und senken Sie diese ab; der Keilstößel sollte sich daraufhin nach unten bewegen.

Falls nach dem Anlaufen des Motors keine Bewegung des Keilstößels feststellbar ist, schalten Sie den Motor sofort aus, um die Motorpolarität zu ändern, indem Sie die Polumschaltvorrichtung im Stecker mit einem Schraubendreher betätigen.

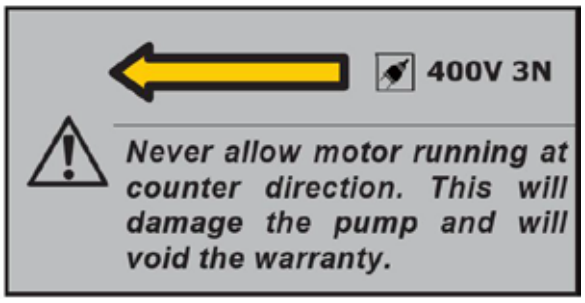

Spalten

1
. Legen Sie den Holzstamm senkrecht auf den Auflagetisch, sodass er flach auf seiner Stirnseite aufliegt. Drücken Sie den linken Hebel, um die ausgefahrene Holzstamm-Befestigungsklaue gegen den Holzstamm abzusenken und ihn zu sichern. Die ausgefahrene Holzstamm-Befestigungsklaue lässt sich an Holzstämme unterschiedlicher Höhe anpassen.



2. Halten Sie den linken Druckhebel gedrückt. Bewegen Sie gleichzeitig den Spaltkeil nach unten, indem Sie den rechten Spalthandhebel bis zur Hälfte des Hubs drücken, um den Holzstamm zunächst langsam zu spalten, und drücken Sie ihn dann bis zum Anschlag, bis der Holzstamm vollständig gespalten ist.



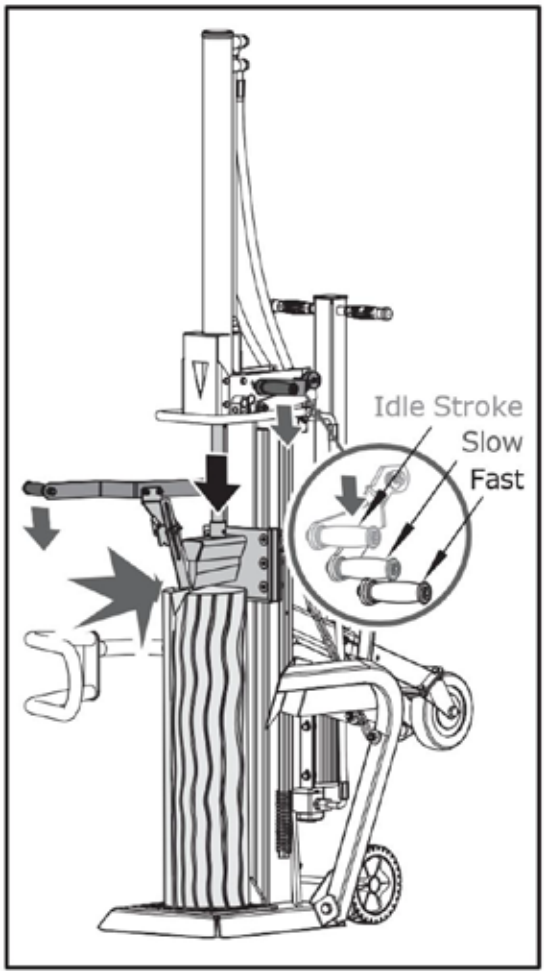

3. Bringen Sie den Spaltkeil in die Ausgangsposition zurück. Betätigen Sie den federbelasteten Rückzugshebel, um den Keil über die Höhe des zu spaltenden Holzscheits anzuheben.



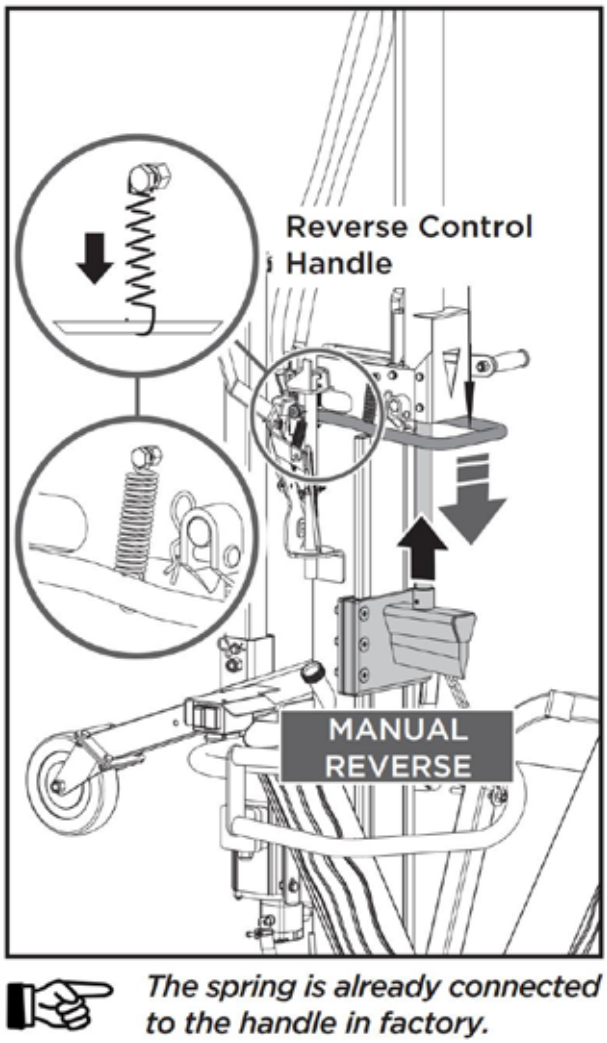

Drücken Sie den Spalthebel bis zum Anschlag, um mit geringerer Spaltkraft und höherer Geschwindigkeit den Spaltvorgang abzuschließen oder normale Holzscheite zu spalten. Die Einstellung lässt sich durch leichtes Anheben und Absenken des Spalthebels vornehmen.

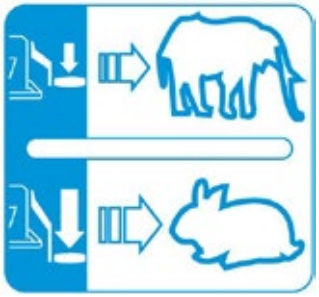

Die Feder ist werkseitig bereits am Griff befestigt.

Spalthandgriff

Die Spaltkraft und -geschwindigkeit werden durch den Spalthenkel gesteuert. Der erste halbe Hub des Spalthenkels entspricht der Leerlaufgeschwindigkeit; drücken Sie den Spalthenkel bis zur Hälfte des Hubs, um bei langsamerer Geschwindigkeit maximale Spaltkraft zu erzielen, um den Holzscheit zu Beginn zu spalten oder besonders harte und abgelagerte Holzscheite zu spalten;

EIN GEKLEMMTES HOLZSTÜCK BEFREIEN

ÖLWECHSEL

Das Hydrauliksystem ist ein geschlossenes System mit Öltank, Ölpumpe und Steuerventil. Ein zu niedriger Ölstand kann die Ölpumpe beschädigen. Überprüfen Sie den Ölstand regelmäßig mit dem Ölmessstab. Das Öl sollte einmal jährlich vollständig gewechselt werden.
Für das Hydraulikantriebssystem des Holzspalters werden folgende Hydrauliköle oder gleichwertige Produkte empfohlen:
SHELL Tellus 22 | MOBIL DTE 11 | ARAL Vitam GF 22 | BP Energol HLP-HM 22

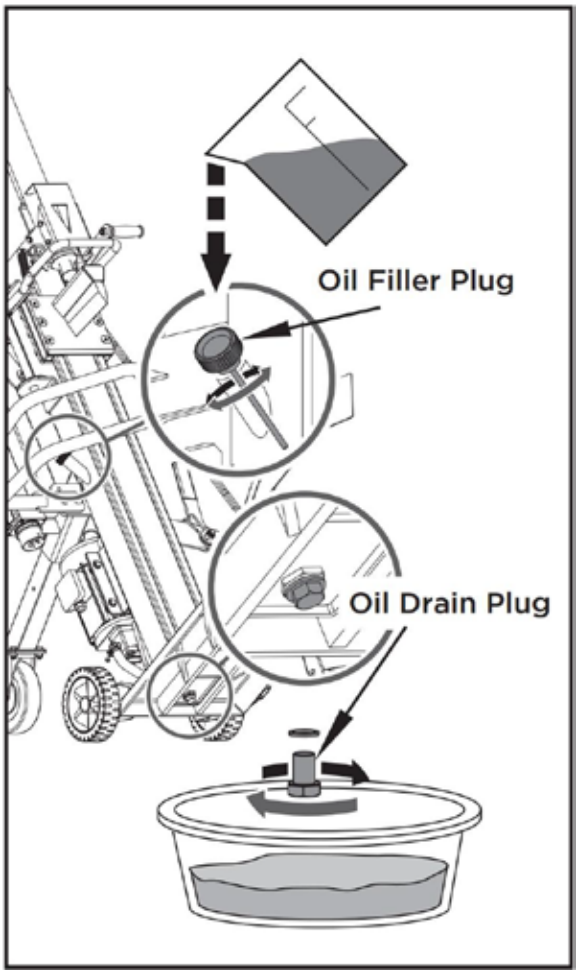

Entfernen Sie die Ölablassschraube, um das Öl aus dem Hydraulikantriebssystem abzulassen. Untersuchen Sie das Öl vorsorglich auf Metallspäne, um zukünftige Probleme zu vermeiden.
Nachdem das Öl vollständig aus der Maschine abgelassen wurde, setzen Sie die Ablassschraube wieder ein.
Füllen Sie das Hydrauliksystem über die Einfüllöffnung mit dem empfohlenen Öl auf.

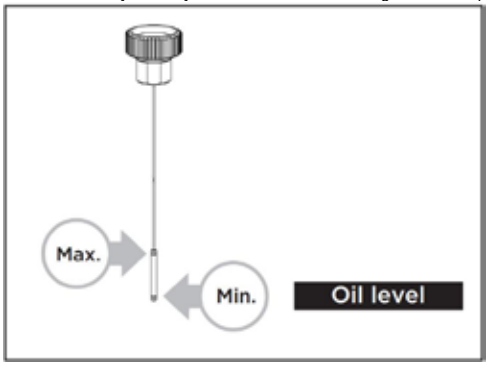

Lesen Sie den Ölmessstab ab, um den maximalen und minimalen Ölstand zu ermitteln. Ein zu niedriger Ölstand kann die Ölpumpe beschädigen. Ein Überfüllen kann zu übermäßiger Erwärmung des Hydrauliksystems führen.
Tragen Sie Dichtmittel auf die Einfüllschraube auf und setzen Sie diese wieder ein.
Schalten Sie den Holzspalter nach einem Ölwechsel einige Male ein, ohne Holz zu spalten.
Verwenden Sie eine Auffangwanne, um das gesamte Altöl und alle Partikel zu entfernen.

SCHÄRFEN DES SPALTKEILS

Dieser Holzspalter ist mit einem verstärkten Spaltkeil ausgestattet, dessen Klinge speziell behandelt ist. Schärfen Sie den Keil nach längerem Betrieb und bei Bedarf mit einer feinzahnigen Feile und entfernen Sie dabei Grate oder abgeflachte Stellen an der Kante.

FEHLERSUCHE		
PROBLEM	**MÖGLICHE URSACHE**	**EMPFOHLENE ABHILFE**
Der Motor springt nicht an	Schalter steht auf „OFF“	Schalter auf „EIN“ stellen
Falsche Drehrichtung des Motors	Falscher Anschluss	Polenumschaltung im Stecker mit einem Schraubendreher ändern
Falsche Drehrichtung des Motors	Falscher Anschluss	Polarität durch einen Elektriker umkehren
Der Holzspalter funktioniert nicht, obwohl der Motor läuft	Das Ventil ist aufgrund von lockeren Verbindungsteilen nicht geöffnet	Teile überprüfen und festziehen
Der Holzspalter funktioniert nicht, obwohl der Motor läuft	Steuerhebel oder Verbindungsteile sind verbogen	Die verbogenen Teile reparieren
Der Holzspalter funktioniert nicht, obwohl der Motor läuft	Zu niedriger Hydraulikölstand	Hydraulikölstand prüfen und nachfüllen
Der Holzspalter arbeitet mit ungewöhnlichen Vibrationen und Geräuschen	Niedriger Hydraulikölstand	Hydrauliköl prüfen und nachfüllen

ACHTUNG: ALLE REPARATURARBEITEN MÜSSEN VON EINEM FÜR DIESES PRODUKT AUSGEBILDETEN FACHMANN DURCHGEFÜHRT WERDEN.

SCHALTPLAN
65707 / 65709 / 65711

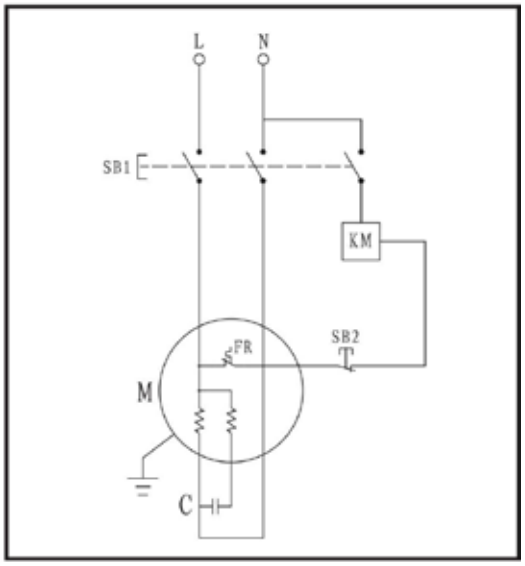

65706 / 65708 / 65710 / 65712 / 65715

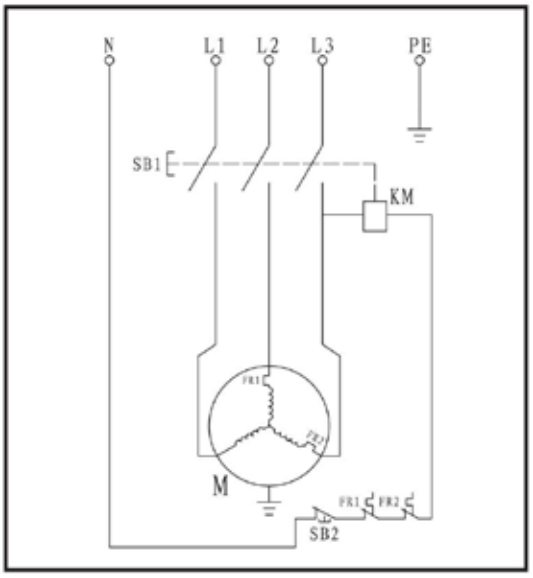

HYDRAULIKSYSTEM-DIAGRAMM

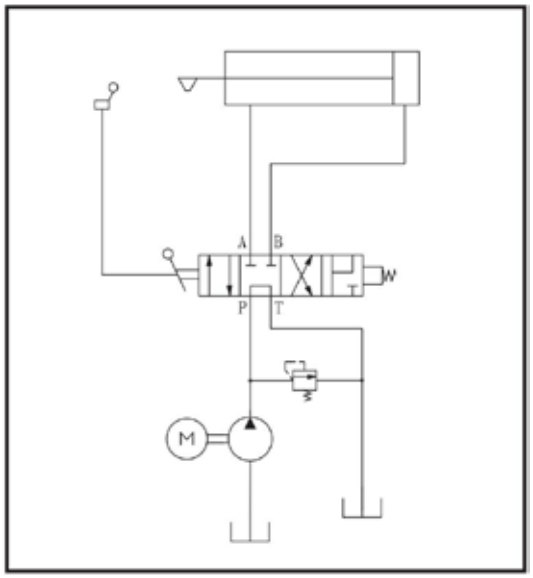

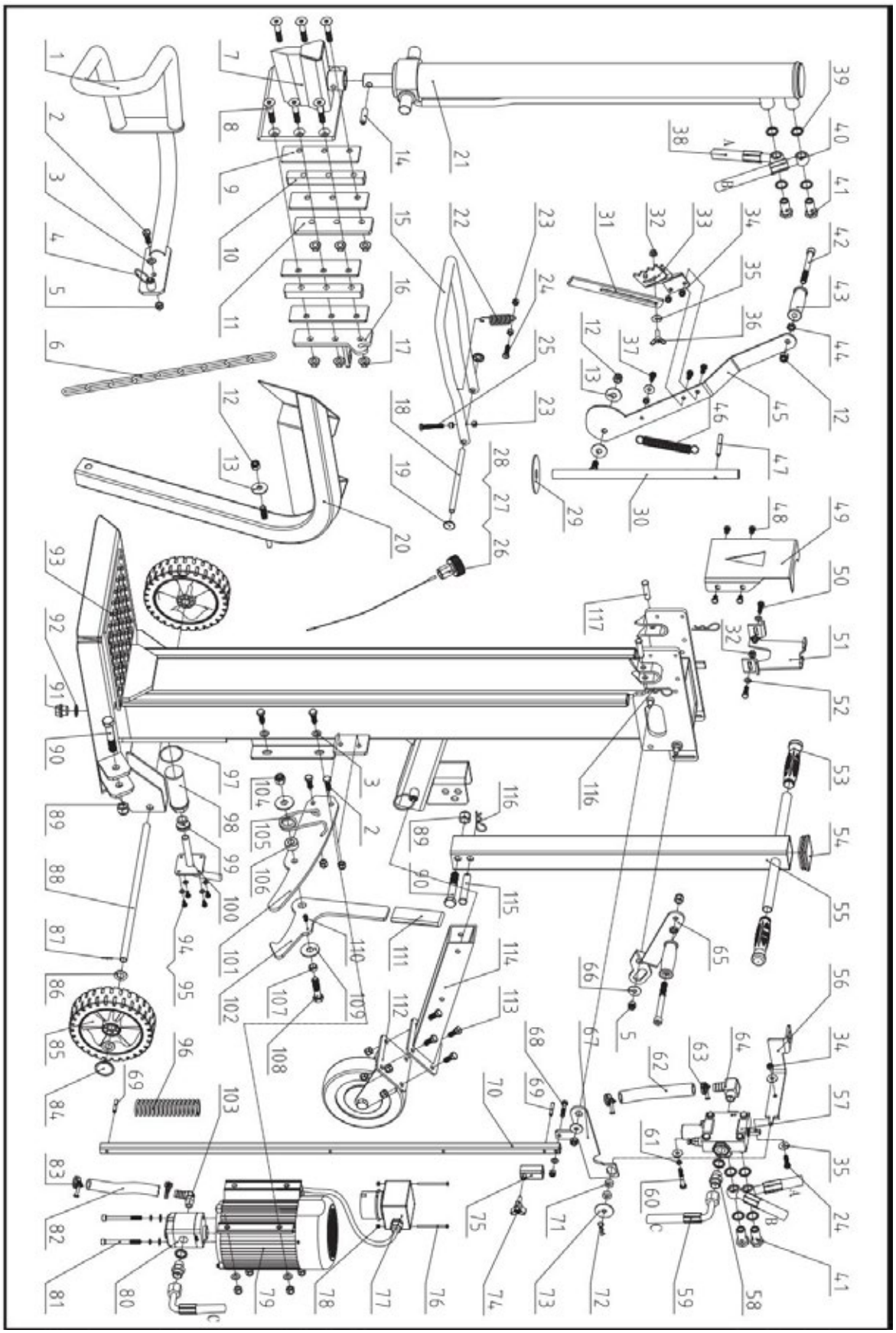

Teileliste					
Nr.	**Bezeichnung**	**Anzahl**	**Nr.**	**Beschreibung**	**Anzahl**
1	Linke Halterung	1	67	Verbindungshebel	1
2	Schraube M10x30	7	68	Schraube M8x40	1
3	Flachscheibe 10	9	69	Zylinderstift 6x40	2
4	Passstift mit Griff	2	70	Hubverstellhebel	1
5	Kontermutter M10	13	71	Rundscheibe	2
6	Hebekette 6	1	72	Klammer 2,5	1
7	Keilschweißkonstruktion	1	73	Große Unterlegscheibe 10	1
8	Schraube M12x65	6	74	Sternknopf	1
9	Reibungsplatte	4	75	Einstellhülse	1
10	Prallplatte	2	76	Schraube M4x60	2
11	Linke Platte	1	77	Schalter	1
12	Kontermutter M12	4	78	Sicherungsmutter M4	2
13	Große Unterlegscheibe 12	3	79	Motor	1
14	Zylinderstift 8x40	1	80	Zahnradpumpe	1
15	Steuerhebel	1	81	Schraube M8x90	1
16	Rechte Platte	1	82	Ölschlauch 16	1
17	Mutter M12	6	83	Schlauchschelle 20–26	2
18	Achsenstift	1	84	Radkappe	2
19	Radkappe 12	2	85	Rad	2
20	Hubschutz	1	86	Unterlegscheibe 16	4
21	Zylinder	1	87	Splint 2x20	2
22	Feder	1	88	Radachse	1
23	Mutter M8	5	89	Sicherungsmutter M16	2
24	Schraube M8x30	2	90	Schraube M16x90	2
25	Schraube M8x50	1	91	Verschlussschraube	1
26	Öldeckel	1	92	Kombi-Waschmaschine 22	1
27	O-Ring 25 × 2,65	1	93	Hauptrahmen	1
28	Ölmessstab	1	94	Schraube M6x12	4
29	Nylon-Unterlegscheibe	1	95	Flache Unterlegscheibe 6	4
30	Welle	1	96	Pufferfeder	1
31	Verlängerte Holzscheit-Befestigungsklaue	1	97	O-Ring 50 × 2,65	1
32	Mutter M8	3	98	Ölfilter K	1
33	Holzbefestigungsklaue	1	99	Buchse K	1
34	Kontermutter M8	4	100	Flansch	1
35	Große Unterlegscheibe 8	6	101	Positionierplatte	1
36	Flügelschraube M8x25	1	102	Haken	1
37	Schraube M8x20	3	103	Rechteckige Düse	1
38	Unterer Schlauch	1	104	Kontermutter M14	1

39	Kombinierte Unterlegscheibe 20	10	105	Torsionsfeder	1
40	Oberer Schlauch	1	106	Positionierungsbuchse für Feder	1
41	Ventilanschluss	4	107	Positionierbuchse	1
42	Schraube M12x120	2	108	Schraube M14x60	1
43	Bediengriff	2	109	Große Unterlegscheibe 14	2
44	Dünne Mutter M12	2	110	Schraube M6x10	1
45	Hebel	1	111	Griff	1
46	Rückstellfeder	1	112	Stützrad-Baugruppe	1
47	Zylinderstift 8x60	1	113	Schraube M10x25	4
48	Schraube M8x12	4	114	Befestigungsrohr	1
49	Vordere Stützplatte für Zylinder	1	115	Stift B 16x85	1
50	Schraube M8x25	2	116	Klammer 3	3
51	Hintere Stützplatte für Zylinder	1	117	Stift B 12x50 / Stift B 12x55 (nur für 65715)	2
52	Flachscheibe 8	3			
53	Griff	1			
54	Vierkantstecker	1			
55	Zugstange	1			
56	Verbindungsplatte für Ventil	1			
57	Ventil	1			
58	Schlauchnippel	2			
59	Zulaufschlauch	1			
60	Schraube M8x50	2			
61	Federscheibe 8	4			
62	Ölschlauch 19	1			
63	Schlauchschelle 28–36	2			
64	Schlauchverbinder	1			
65	Rechter Bedienhebel	1			
66	Große Unterlegscheibe 10	2			

RECYCLING EN AFVALVERWERKING



Deze markering geeft aan dat dit product niet bij het huishoudelijk afval mag worden weggegooid. Om mogelijke schade aan het milieu of de menselijke gezondheid door ongecontroleerde afvalverwijdering te voorkomen, dient u het op verantwoorde wijze te recyclen om het duurzame hergebruik van grondstoffen te bevorderen. Om uw gebruikte apparaat in te leveren, kunt u gebruikmaken van de inlever- en ophaalsystemen of contact opnemen met uw gemeente of lokale winkels voor advies over milieuvriendelijke recycling.

SYMBOLEN

Op het typeplaatje van uw apparaat staan mogelijk symbolen. Deze geven belangrijke informatie over het product of instructies voor het gebruik ervan weer.

	Lees deze instructies volledig door voordat u de machine in gebruik neemt.		Gevaar! Blijf uit de buurt van bewegende onderdelen!
	Draag veiligheidsschoenen!		Verwijder vastgelopen houtblokken niet met uw handen.
	Draag beschermende handschoenen!		Let op! Wegvliegende voorwerpen.
	Draag oogbescherming! Draag gehoorbescherming!		Schakel altijd de stroom uit voordat u begint met reparaties, onderhoud of reiniging.
	Houd uw werkplek netjes! Rommel kan ongelukken veroorzaken.		Voorkom letsel door de beweging van het splijtmes.
	Verwijder geen beschermings- of veiligheidsvoorzieningen en knoei er niet mee.		Houd omstanders uit de buurt van de werkplek.
	Voer de gebruikte olie op een milieuvriendelijke manier af.		Kloof geen hout terwijl de machine aan het transporteren is.
	Gebruik de machine niet in de regen.		Kloof geen hout wanneer de machine schuin staat.

INLEIDING

Uw nieuwe houtkliever zal ruimschoots aan uw verwachtingen voldoen. Hij is vervaardigd volgens strenge kwaliteitsnormen om aan de hoogste prestatiecriteria te voldoen. U zult merken dat uw nieuwe machine eenvoudig en veilig te bedienen is, en met het juiste onderhoud zal hij u vele jaren betrouwbare dienst bewijzen.

VEILIGHEID

LEER UW HOUTSPLITER KENNEN

Lees de gebruikershandleiding en de labels op de houtkliever aandachtig door en zorg dat u deze begrijpt. Zorg dat u op de hoogte bent van de toepassingen en beperkingen van het apparaat, evenals van de specifieke potentiële gevaren die eraan verbonden zijn. Zorg dat u grondig vertrouwd bent met de bedieningselementen en de juiste bediening ervan.

DRUGS, ALCOHOL EN MEDICIJNEN

Gebruik de houtkliever niet onder invloed van drugs, alcohol of medicijnen die uw vermogen om het apparaat correct te gebruiken kunnen beïnvloeden.

VERMIJD GEVAARLIJKE OMSTANDIGHEDEN

Gebruik uw houtkliever altijd op een droge, stevige en vlakke ondergrond. Gebruik de houtkliever nooit op gladde, natte, modderige of ijzige oppervlakken. De locatie die u kiest, moet vrij zijn van hoog gras, struikgewas of andere obstakels. Er moet voldoende ruimte zijn om de machine te bedienen en de gebruiker te helpen alert te blijven. Houd uw werkplek schoon en goed verlicht. Rommelige plekken vergroten het risico op letsel. Om struikelen te voorkomen, mag u geen gereedschap, houtblokken of andere onderdelen
rond de werkplek. Gebruik de houtkliever niet in natte of vochtige ruimtes en stel hem niet bloot aan regen. Gebruik hem niet in ruimtes waar dampen van verf, oplosmiddelen of brandbare vloeistoffen een potentieel gevaar vormen.

INSPECTEER UW HOUTSPLITSER

Controleer uw houtkliever voordat u hem inschakelt. Zorg ervoor dat de beschermkappen op hun plaats zitten en in goede staat verkeren. Maak er een gewoonte van om te controleren of sleutels en verstelsleutels uit de gereedschapsruimte zijn verwijderd voordat u het apparaat inschakelt. Vervang beschadigde, ontbrekende of defecte onderdelen voordat u het apparaat gebruikt. Zorg ervoor dat alle moeren, bouten, schroeven, hydraulische koppelingen, slangklemmen enz. stevig zijn aangedraaid. Controleer altijd het oliepeil in de hydraulische olietank. Gebruik uw houtkliever nooit als deze gerepareerd moet worden of in slechte mechanische staat verkeert. Test vóór aanvang van het werk de stopinrichtingen om ervoor te zorgen dat ze in veilige staat verkeren.

DRAAG GESCHIKTE KLEDING

Draag geen loszittende kleding, handschoenen, stropdassen of sieraden (ringen, polshorloges). Deze kunnen vast komen te zitten in bewegende onderdelen. Het wordt aanbevolen om tijdens het werk beschermende, elektrisch niet-geleidende handschoenen, antislipschoenen en gehoorbescherming te dragen. Draag een haarnet om lang haar vast te houden, zodat het niet in de machine verstrikt raakt.

BESCHERM UW OGEN EN GEZICHT

Bij elke houtkliever kunnen vreemde voorwerpen in de ogen terechtkomen. Dit kan blijvende oogschade veroorzaken. Draag altijd een veiligheidsbril. Gewone brillen hebben alleen slagvaste glazen. Het zijn geen veiligheidsbrillen.

VERLENGKABELS

Onjuist gebruik van verlengsnoeren kan leiden tot een inefficiënte werking van de houtkliever, wat oververhitting tot gevolg kan hebben. Zorg ervoor dat het verlengsnoer niet langer is dan 10 m en dat de doorsnede niet kleiner is dan 2,5 mm², zodat er voldoende stroom naar de motor kan vloeien. Vermijd het gebruik van losse en onvoldoende geïsoleerde aansluitingen. Aansluitingen moeten worden gemaakt met beschermd materiaal dat geschikt is voor gebruik buitenshuis.

VOORKOM ELEKTRISCHE SCHOKKEN | REIK NIET TE VER

Controleer of het elektrische circuit voldoende beveiligd is en of het overeenkomt met het vermogen, de spanning en de frequentie van de motor. Controleer of er een aardverbinding is. Aard de houtkliever. Voorkom lichamelijk contact met geaarde oppervlakken: leidingen, radiatoren, fornuizen en koelkastbehuizingen. Open nooit de schakelaar- of stekkerdoos. Neem indien nodig contact op met een gekwalificeerde elektricien. Zorg ervoor dat uw vingers de metalen pinnen van de stekker niet raken bij het aansluiten of loskoppelen van de houtkliever.

VOORKOM BRAND

Rook niet en zorg dat er geen open vuur is tijdens het gebruik of het bijvullen van de houtkliever. Gebruik de houtkliever nooit in de buurt van een vlam of vonk. Olie is brandbaar en kan ontploffen. Laat slechts één persoon de houtkliever laden en bedienen. Houd omstanders, waaronder bezoekers, kinderen en huisdieren, altijd uit de buurt van de werkplek, vooral wanneer de houtkliever in werking is. Alleen de bediener mag in de buurt van de machine staan en uitsluitend binnen de veilige werkzone zoals voorgeschreven in deze handleiding. Vraag nooit anderen om u te helpen bij het losmaken van vastzittende houtblokken. Personen jonger dan 16 jaar mogen de houtkliever niet bedienen. Iedereen jonger dan 18 jaar moet over de nodige opleiding en vaardigheden beschikken om de taken correct en veilig uit te voeren en moet altijd onder toezicht van volwassenen staan.

INSPECTEER UW HOUTSTAM

Probeer nooit houtblokken te kloven die spijkers, draad of vuil bevatten. Zorg er altijd voor dat beide uiteinden van het houtblok dat u gaat kloven zo haaks mogelijk zijn afgesneden. Dit voorkomt dat het houtblok onder druk uit zijn positie glijdt. Takken moeten vlak met de stam worden afgesneden.
Zorg voor een stevige voetsteun en houd altijd uw evenwicht. Ga nooit op de houtkliever staan. Er kan ernstig letsel ontstaan als het gereedschap kantelt of als u onbedoeld in aanraking komt met de snijgereedschappen. Berg niets op boven of in de buurt van de houtkliever waar iemand op het gereedschap zou kunnen gaan staan om erbij te komen.

VOORKOM LETSEL DOOR ONVERWACHTE ONGEVALLEN

Ga niet met gespreide benen boven de splijtzone staan en reik niet over de splijtzone heen tijdens het bedienen van de houtkliever. Stapel de te splijten houtblokken nooit zo op dat u over de houtkliever heen moet reiken. Gebruik alleen uw handen om de bedieningshendels te bedienen. Gebruik nooit uw voet, knie, een touw of enig ander verlengstuk. Let altijd goed op de beweging van de wigcilinder. Probeer nooit uw houtkliever te laden terwijl de cilinder in beweging is. Houd uw handen uit de buurt van alle bewegende onderdelen. Probeer nooit twee houtblokken boven op elkaar te kloven. Een van beide kan omhoog vliegen en u raken.

BESCHERM UW HANDEN

Houd uw handen uit de buurt van spleten en scheuren die in het hout ontstaan. Deze kunnen plotseling dichtklappen en uw handen verpletteren of afsnijden. Verwijder vastgelopen houtblokken niet met uw handen.

FORCEER HET GEREEDSCHAP NIET

Het werkt beter en veiliger bij de ontworpen snelheid. Gebruik de houtkliever niet voor doeleinden waarvoor hij niet bedoeld is. Breng geen wijzigingen aan de apparatuur aan en gebruik de apparatuur niet op een manier die de ontworpen mogelijkheden en capaciteiten omzeilt. Probeer nooit houtblokken te kloven die groter zijn dan aangegeven in de specificatietabel.

HAL DE STROOM UIT

Haal de stekker uit het stopcontact wanneer het apparaat niet in gebruik is, voordat u instellingen aanpast, onderdelen vervangt, het apparaat reinigt of werkzaamheden aan de houtkliever uitvoert. Raadpleeg de technische handleiding voordat u onderhoud uitvoert.
ONDERHOUD UW HOUTSPLITER MET ZORG | HANDEL BIJ ONGEVALLEN
Schakel de machine uit en zorg ervoor dat alle bewegende onderdelen tot stilstand zijn gekomen voordat u deze reinigt, repareert, inspecteert of afstelt. Reinig het apparaat altijd na elk gebruik. Houd de houtkliever schoon voor de beste en veiligste prestaties. Volg de instructies voor het smeren. Controleer alle hydraulische afdichtingen, slangen en koppelingen op lekken vóór gebruik. Bedieningshendels en de aan/uit-schakelaar moeten te allen tijde schoon, droog en vrij van olie en vet worden gehouden.

BESCHERM HET MILIEU

Breng afgewerkte olie naar een erkend inzamelpunt of volg de voorschriften van het land waar de houtkliever wordt gebruikt. Loos de olie niet in het riool, de bodem of het water.

MAAK DE WERKPLAATS KINDVEILIG

Sluit de werkplaats af. Berg de houtkliever op buiten het bereik van kinderen en anderen die niet bevoegd zijn om het apparaat te gebruiken.

Zorg dat er altijd een brandblusser en een EHBO-doos beschikbaar zijn voor gebruik indien nodig. Zorg ervoor dat iedereen in noodgevallen weet waar de dichtstbijzijnde telefoon zich bevindt of zorg dat er een telefoon op de werkplek aanwezig is. Zorg ook dat u de telefoonnummers van de dichtstbijzijnde ambulance, arts en brandweer bij de hand hebt. Deze informatie is van onschatbare waarde in geval van nood.

SPECIALE WAARSCHUWING

• De klooffunctie van de machine is ontworpen om door één persoon te worden bediend. Hoewel het mogelijk is dat er meerdere personen met de machine werken (bijvoorbeeld voor het laden en lossen), mag slechts één persoon de klooffunctie activeren;
• De machine mag niet door kinderen worden gebruikt;
• Beschrijving van de functionele tests van de machine;
• De installatie- en onderhoudsvoorschriften omvatten een lijst van apparaten, zoals een tweehandsbedieningsinrichting, die moeten worden gecontroleerd, evenals de frequentie waarmee de controle moet plaatsvinden en de methode die daarvoor moet worden gebruikt;
* S6 40%, continu bedrijf met periodieke belasting: de duur van één laadcyclus bedraagt 10 minuten, de bedrijfstijd bij constante belasting bedraagt 4 minuten, de bedrijfstijd bij onbelaste toestand bedraagt 6 minuten.

TOEPASSINGSVOORWAARDEN

Deze houtkliever is ontworpen voor gebruik bij omgevingstemperaturen tussen +5 °C en 40 °C en voor installatie op hoogtes van maximaal 1000 m boven zeeniveau. De omgevingsvochtigheid moet bij 40 °C minder dan 50% bedragen. Het apparaat kan worden opgeslagen of vervoerd bij omgevingstemperaturen tussen -25 °C en 55 °C.

ELEKTRISCHE EISEN

Voor de modellen 65706, 65708, 65710, 65712, 65715:
Bij een driefasige motor van 400 Volt / 50 Hz moet de houtkliever worden aangesloten op een standaardnet van 400 V ± 10% / 50 Hz ± 1%.
De elektrische voeding moet zijn voorzien van beveiligingen tegen onderspanning, overspanning en overstroom, evenals een aardlekschakelaar (RCD) met een maximale nominale reststroom van 0,03 A.
De netstekker en het verlengsnoer moeten 5 aders hebben = 3P + N + PE (3/N/PE). De netstekker moet voorzien zijn van een zekering van maximaal 16 A. De rubberen aansluitkabels moeten voldoen aan EN 60245 en zijn altijd gemarkeerd met het symbool H 07 RN. Kabels moeten worden gemarkeerd, aangezien dit een wettelijke vereiste is.
Voor de modellen 65707, 65709, 65711:
Bij een motor van 230 Volt / 50 Hz moet de houtkliever worden aangesloten op een standaard 230 V ± 10 %
/50 Hz ±1%.
De elektrische voeding moet zijn voorzien van beveiligingen tegen onderspanning, overspanning, overstroom (16 A) en een aardlekschakelaar (RCD) met een maximale nominale reststroom van 0,03 A. De rubberen aansluitkabels moeten voldoen aan EN 60245 en zijn altijd gemarkeerd met het symbool H 07 RN. Kabels moeten worden geïdentificeerd, aangezien dit een wettelijke vereiste is.

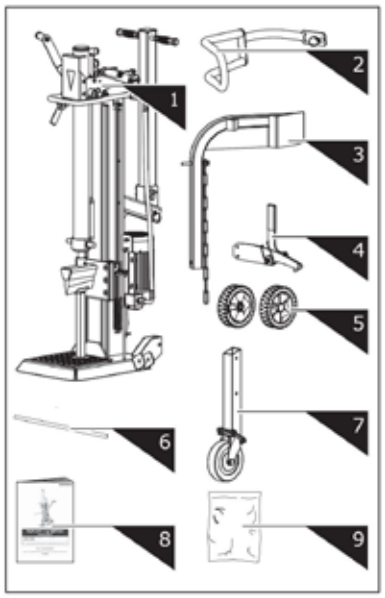

1. Log Splitter Frame & Power Station
2. Guard Arm
3. Log Lift
4. Retaining Hook
5. Wheel
6. Wheel Axle
7. Support Wheel
8. Operator's Manual
9. Hardware Bag, including

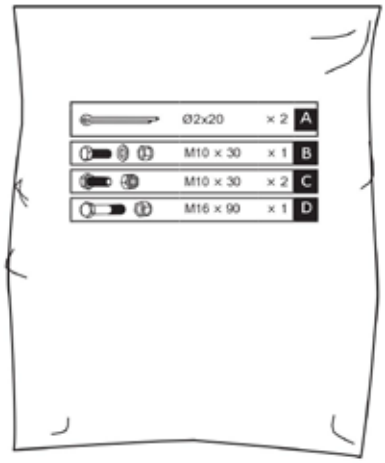

MONTAGE

1. Steek de wielas in de gaten van de montagebeugel. Schuif de wielen op de as en zet ze van buitenaf vast met splitpennen van Ø2x20. Bevestig de wieldoppen.

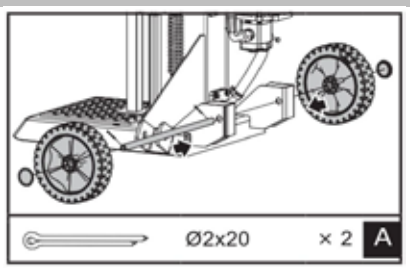

2. Houd de steunvoet tegen de wig en verwijder de R-pen en de bout om de cilinder los te maken. Druk beide bedieningshendels naar beneden om de wigcilinder helemaal omhoog te brengen. Plaats de bout en de R-pen om de cilinder vast te zetten.

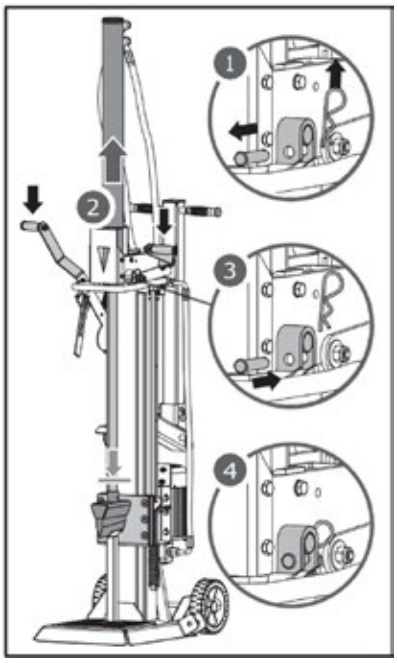

3. Laat beide bedieningshendels los om de wigcilinder in te trekken. Verwijder de steunstandaard.

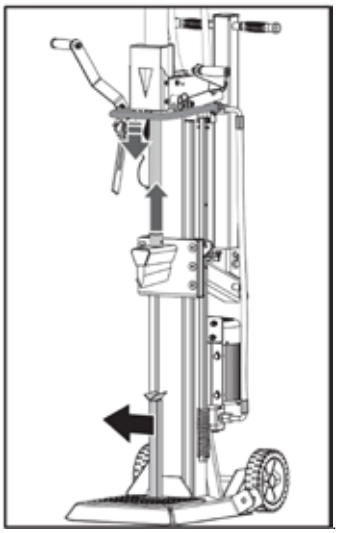

4. Lijn het gat en de borgpen van de beschermarm uit met de montagebeugel. Zet de beschermarm vast met een M10 × 30 zeskantbout, een sluitring en een moer uit het zakje met bevestigingsmateriaal.

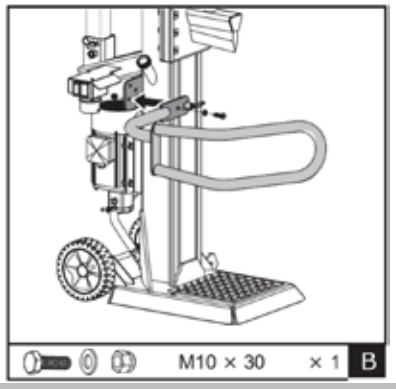

5. Plaats de bevestigingshaak op het frame en zet deze vast met twee M10×30 zeskantbouten en moeren.

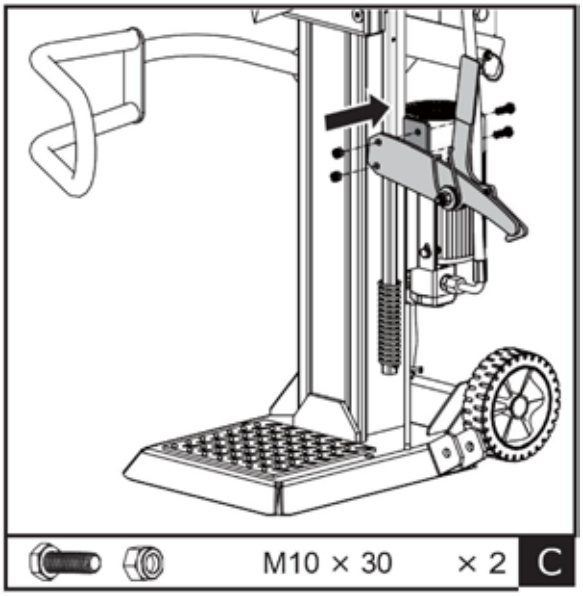

6. Plaats de houtblokheffer in de montagebeugel en lijn deze uit met de gaten in de montagebeugel. Zet vast met een M16 × 90 zeskantbout en moer. Haak de hijsketting vast aan de geleider van de wigschuif.

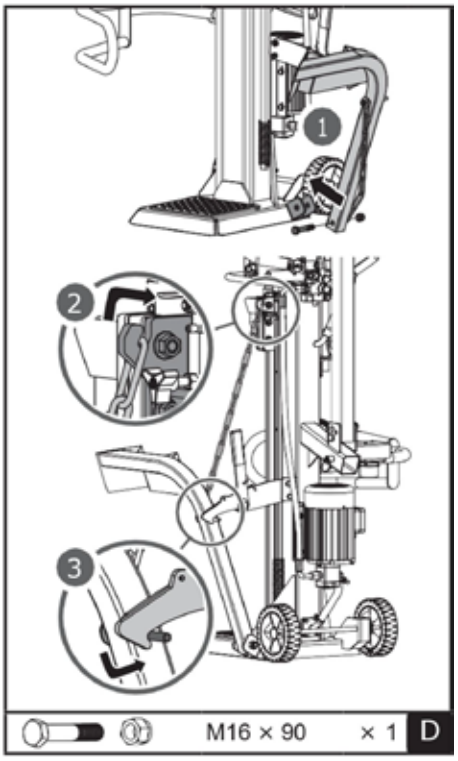

TRANSPORT

Trek de veerpen uit en schuif de vierkante buis van het steunwiel in de houder. Draai de veerpen los om het wiel vast te zetten nadat je het juiste gat hebt gekozen.
Het bovenste gat is bedoeld voor transport, en het onderste gat is uitsluitend bedoeld voor opslag. Omdat het steunwiel een universaal wiel is, is het niet stabiel genoeg voor transport als het in het onderste gat wordt gemonteerd!Het bovenste gat is bedoeld voor transport, en het onderste gat is uitsluitend bedoeld voor opslag. Omdat het steunwiel een universaal wiel is, is het niet stabiel genoeg voor transport als het in het onderste gat wordt gemonteerd!1Bovenste gat Onderste gat21Bovenste gat Onderste gat2

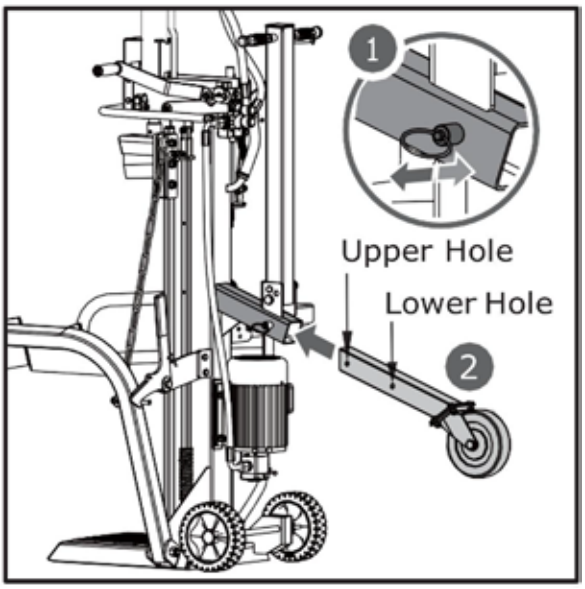

De transportgreep wordt met de pen met klem rechtop vastgezet voor een gemakkelijkere levering.

Verwijder de klem en de pen. Laat de handgreep in de richting van de pijl zakken, zoals afgebeeld, en zet deze vast door de pen met klem in het buitenste gat te bevestigen.

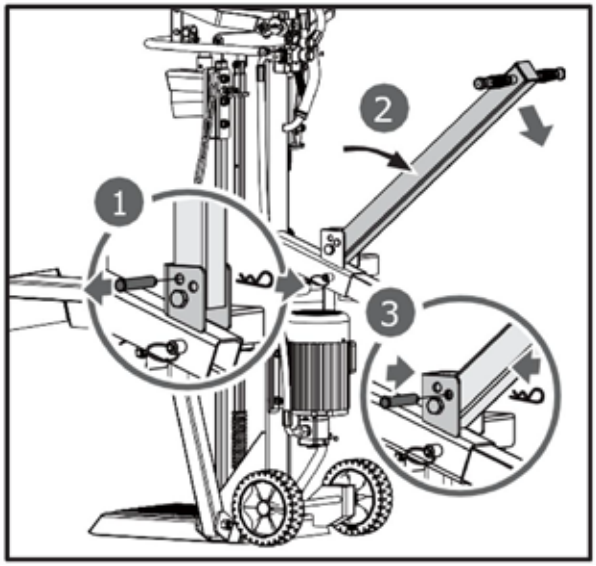

DE HOUTSPLITSER NAAR DE WERKPLEK BRENGEN

De houtkliever is uitgerust met 2 wielen voor het verplaatsen over korte afstanden. Om de houtkliever naar de werkplek te verplaatsen, pakt u de handgreep (a) vast om de houtkliever lichtjes te kantelen, nadat u zich ervan heeft vergewist dat het deksel van de olietank goed is vastgedraaid.

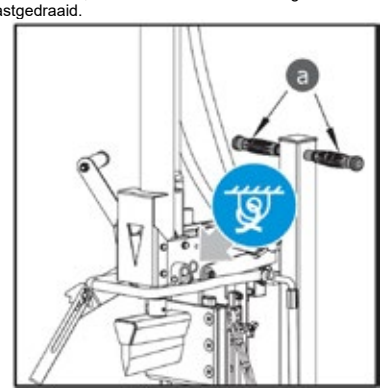

Breng vóór gebruik een dunne laag vet aan op de oppervlakken van de cilinder; dit verlengt de levensduur van de cilinder.

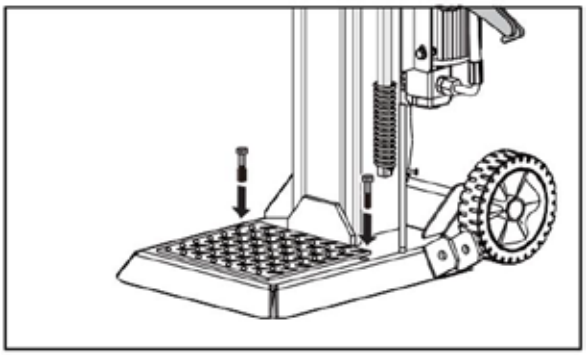

Als er een kraan wordt gebruikt, maak het touw dan vast aan het hijspunt onder het blauwe bundellabel en hijs de machine vervolgens met de kraan op.

GEBRUIK VAN DE HOUTSPLITSER

Plan uw werkplek. Werk veilig en bespaar moeite door uw werk van tevoren te plannen. Zorg dat uw houtblokken zo zijn geplaatst dat ze gemakkelijk bereikbaar zijn. Zorg voor een plek om het gekloofde hout op te stapelen of in een nabijgelegen vrachtwagen of ander transportmiddel te laden. Plaats de houtkloofmachine op een vlakke, harde, stevige en waterpas ondergrond, en zorg ervoor dat de onderkant van de voet volledig contact maakt met de grond. Zet de machine vervolgens vast op de grond met twee geschikte ankerbouten.



Ontlucht het hydraulische systeem voordat u de houtkliever start. Draai het deksel van de hydraulische olietank enkele slagen los totdat de lucht soepel in en uit de olietank kan stromen.

Tijdens het gebruik moet er luchtstroom door de vulopening van de olietank waarneembaar zijn.
Zorg ervoor dat het deksel van de olietank goed is vastgedraaid voordat u de houtkliever verplaatst, om te voorkomen dat er op deze plek olie lekt.

Als het deksel van de olietank niet wordt losgedraaid, blijft de ingesloten lucht in het hydraulische systeem na decompressie opnieuw gecomprimeerd worden. Een dergelijke voortdurende luchtcompressie en -decompressie zal de afdichtingen van het hydraulische systeem kapotblazen en permanente schade aan de houtkliever veroorzaken.

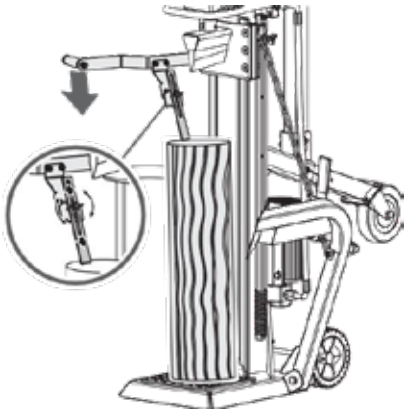

Motor voor 400 V 3N

Zet de motorschakelaar in de stand ON om de houtkliever te starten. Om de machine te stoppen, zet u de motorschakelaar gewoon in de stand OFF.

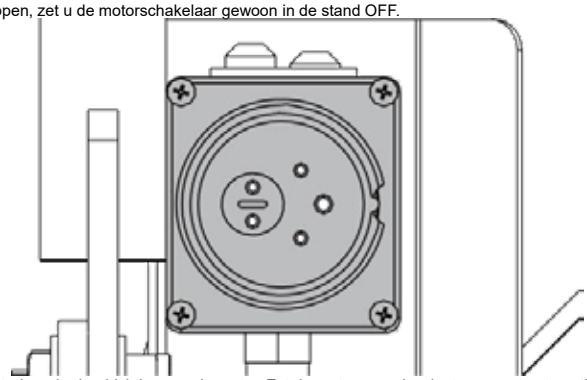

Controleer de draairichting van de motor. Zet de motor aan; de wigstang moet automatisch naar de hoogste stand stijgen. Als de wigstang zich al in de hoogste stand bevindt wanneer de motor start, pak dan beide bedieningshendels vast en laat ze zakken; de wigstang zou naar beneden moeten gaan.

Mocht er geen beweging van de ram worden waargenomen nadat de motor is gestart, schakel de motor dan onmiddellijk uit om de polariteit van de motor te wijzigen door het poolomschakelmechanisme in de stekker met een schroevendraaier te draaien.

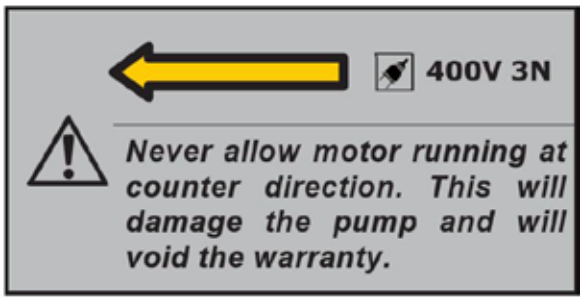

Klieven

1
. Plaats het houtblok verticaal op de steuntafel, zodat het plat op zijn kop ligt. Druk de linkerhendel in om de uitschuifbare klem tegen het houtblok te laten zakken en het vast te zetten. De uitschuifbare klem kan worden aangepast aan houtblokken van verschillende hoogtes.





2. Houd de linker drukhendel ingedrukt. Beweeg ondertussen de splijtwig naar beneden door de rechter splijthendel tot halverwege in te drukken om de boomstam eerst langzaam te splijten en druk deze vervolgens helemaal in totdat de boomstam volledig is gespleten.

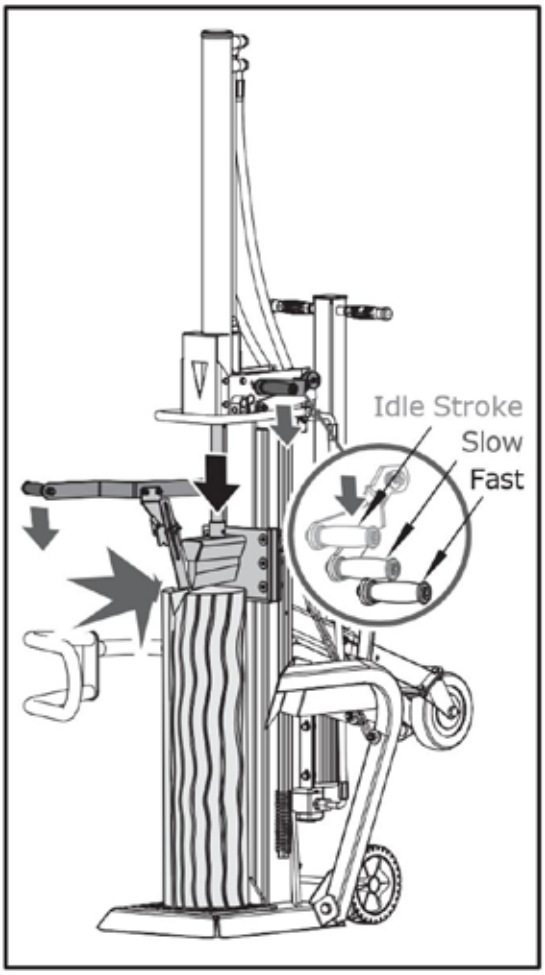

3. Breng de splijtwig terug naar de uitgangspositie. Bedien de veerbelaste terugtrekhendel om de wig boven de hoogte van het te splijten blok te tillen.



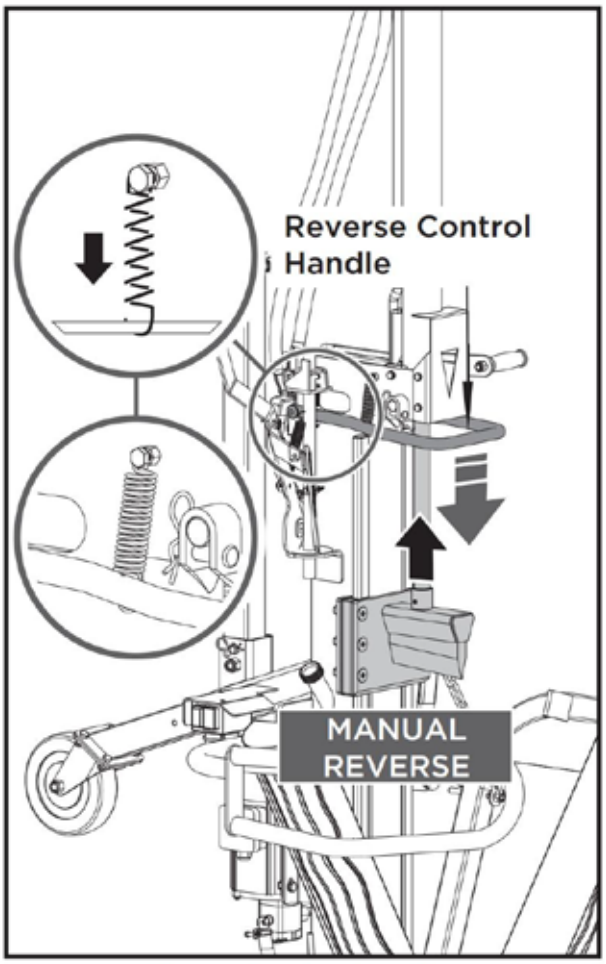

The spring is already connected to the handle in factory.

Druk de splijthendel volledig in voor een hogere snelheid bij minder splijtkracht om het splijten te voltooien of om gewone houtblokken te splijten. Dit kan worden aangepast door de splijthendel eenvoudig iets omhoog of omlaag te bewegen.

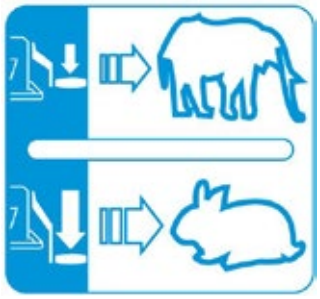

De veer is in de fabriek al aan de handgreep bevestigd.

Splijthendel

De splijtkracht en snelheid worden geregeld door de splijthendel. De eerste halve slag van de splijthendel is op rustsnelheid; druk de splijthendel tot halverwege in voor maximale splijtkracht bij lagere snelheid om het houtblok in het begin te splijten of bij bijzonder harde en gedroogde houtblokken;

EEN VASTGELOPEN HOUTSTAM BEVRIJDEN

OLIE VERVANGEN

Het hydraulische systeem is een gesloten systeem met een olietank, oliepomp en regelklep. Een te laag oliepeil kan de oliepomp beschadigen. Controleer het oliepeil regelmatig met de peilstok. De olie moet één keer per jaar volledig worden ververst.
De volgende hydraulische oliën of gelijkwaardige producten worden aanbevolen voor het hydraulische aandrijfsysteem van de houtkliever:
SHELL Tellus 22 | MOBIL DTE 11 | ARAL Vitam GF 22 | BP Energol HLP-HM 22

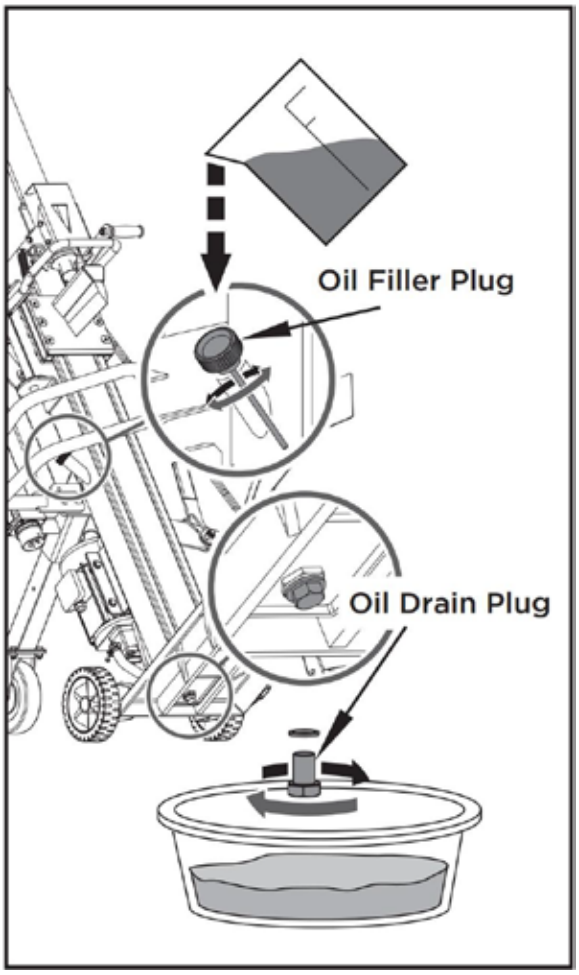

Verwijder de olieaftapplug om de olie uit het hydraulische transmissiesysteem af te tappen.
Controleer de olie op metaaldeeltjes om toekomstige problemen te voorkomen.
Nadat de olie volledig uit de machine is afgetapt, plaatst u de aftapplug weer terug.
Vul het hydraulische transmissiesysteem bij met de aanbevolen olie via de vulopening.

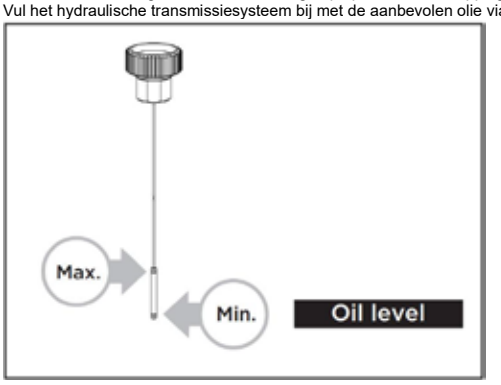

Lees de peilstok af om het maximale en minimale oliepeil te bepalen. Een te laag oliepeil kan de oliepomp beschadigen. Overvulling kan leiden tot oververhitting van het hydraulische transmissiesysteem.
Breng afdichtmiddel aan op de vulplug en plaats deze terug.
Schakel de houtkliever na een olieverversing een paar keer in zonder te kloven. Gebruik een opvangbak om alle gebruikte olie en deeltjes te verwijderen.

SCHERPSTELLEN VAN DE SPLITWIG

Deze houtkliever is uitgerust met een versterkte splijtwig waarvan het mes speciaal is behandeld. Slijp de wig na langdurig gebruik, en indien nodig, met een fijngetande vijl om eventuele bramen of afgevlakte plekken aan de snijkant te verwijderen.

PROBLEEMOPLOSSING		
PROBLEEM	**WAARSCHIJNLIJKE OORZAAK**	**AANBEVOLEN OPLOSSING**
De motor start niet	De schakelaar staat op UIT	Zet de schakelaar op AAN
Onjuiste draairichting van de motor	Verkeerde aansluiting	Verander de poolomschakelaar in de stekker met een schroevendraaier
Onjuiste draairichting van de motor	Verkeerde aansluiting	Laat een elektricien de polariteit omkeren
De houtkliever werkt niet terwijl de motor draait	Klep is niet geopend doordat de aansluitdelen loszitten	Controleer de onderdelen en draai ze vast
De houtkliever werkt niet terwijl de motor draait	Bedieningshendels of verbindingsonderdelen zijn verbogen	Repareer de verbogen onderdelen
De houtkliever werkt niet terwijl de motor draait	Te laag hydraulisch oliepeil	Controleer het hydraulische oliepeil en vul bij
De houtkliever werkt met abnormale trillingen en geluid	Te laag hydraulisch oliepeil	Controleer het hydraulische oliepeil en vul bij

LET OP: ALLE REPARATIEWERKZAAMHEDEN MOETEN WORDEN UITGEVOERD DOOR EEN SPECIALIST VOOR DIT PRODUCT.

AANSLUITSCHEMA
65707 / 65709 / 65711

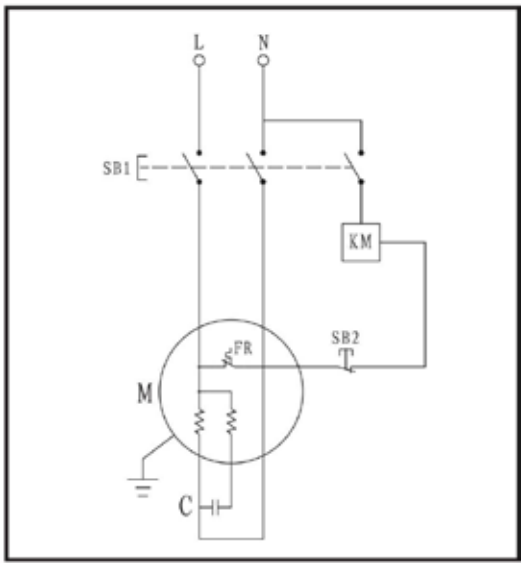

65706 / 65708 / 65710 / 65712 / 65715

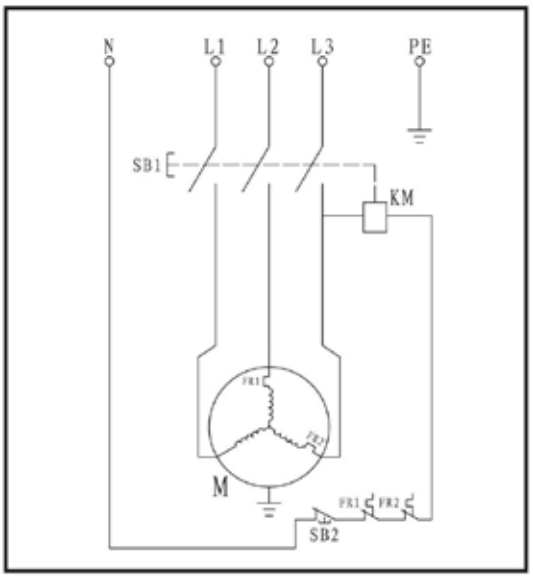

SCHEMA VAN HET HYDRAULISCHE SYSTEEM

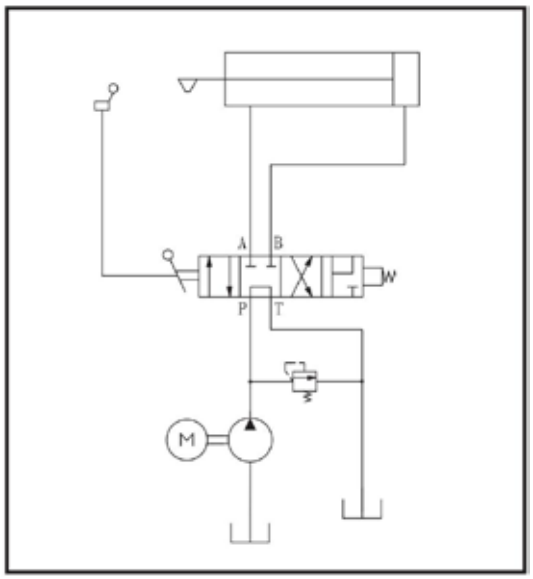

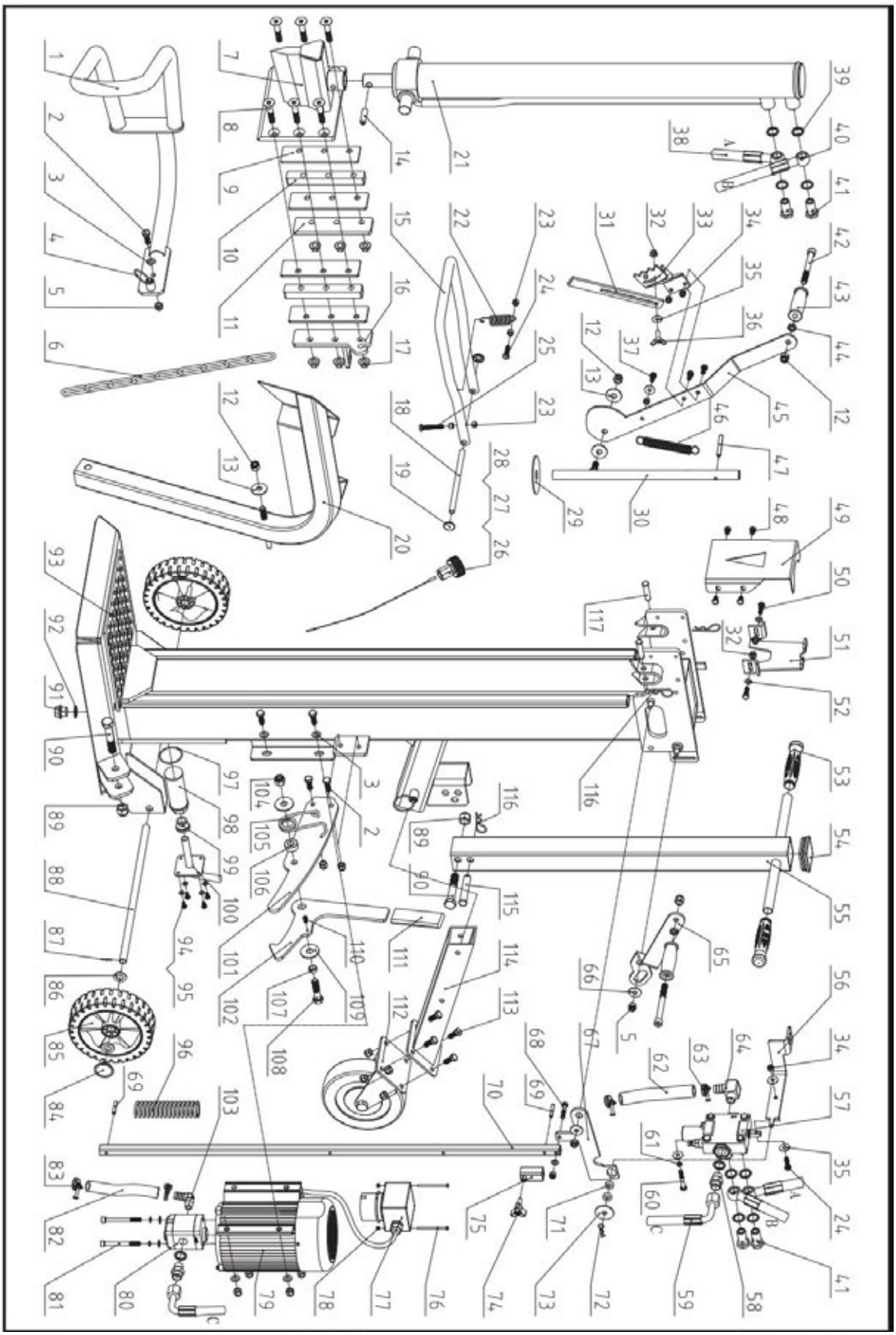

Onderdelenlijst					
Nr.	**Omschrijving**	**Aantal**	**Nr.**	**Omschrijving**	**Aantal**
1	Linkerbeugel	1	67	Aansluithendel	1
2	Bout M10x30	7	68	Schroef M8x40	1
3	Platte sluitring 10	9	69	Cilindrische pen 6x40	2
4	Positioneerpen met handgreep	2	70	Hendel voor het instellen van de slag	1
5	Contramoer M10	13	71	Ronde plaat	2
6	Hijs-ketting 6	1	72	Klem 2,5	1
7	Wiglasverbinding	1	73	Grote ring 10	1
8	Bout M12x65	6	74	Sterknop	1
9	Wrijvingsplaat	4	75	Stelhuls	1
10	Schotplaat	2	76	Schroef M4x60	2
11	Linkerplaat	1	77	Schakelaar	1
12	Contramoer M12	4	78	Borgmoer M4	2
13	Grote sluitring 12	3	79	Motor	1
14	Cilindrische pen 8x40	1	80	Tandwielpomp	1
15	Bedieningshendel in U-vorm	1	81	Schroef M8x90	1
16	Rechterplaat	1	82	Olieleiding 16	1
17	Moer M12	6	83	Slangklem 20-26	2
18	Aspen	1	84	Wielkap	2
19	Wielkap 12	2	85	Wiel	2
20	Liftbescherming	1	86	Platte sluitring 16	4
21	Cilinder	1	87	Splitpen 2x20	2
22	Veer	1	88	Wielas	1
23	Moer M8	5	89	Borgmoer M16	2
24	Bout M8x30	2	90	Bout M16x90	2
25	Schroef M8x50	1	91	Schroefplug	1
26	Oliedop	1	92	Combinatiewasmachine 22	1
27	O-ring 25x2,65	1	93	Hoofdframe	1
28	Oliepeilstok	1	94	Schroef M6x12	4
29	Nylon ring	1	95	Platte ring 6	4
30	As	1	96	Bufferveer	1
31	Verlengde bevestigingsklauw voor boomstam	1	97	O-ring 50x2,65	1
32	Moer M8	3	98	Oliefilter K	1
33	Logbevestigingsklauw	1	99	Bus K	1
34	Contramoer M8	4	100	Flens	1
35	Grote ring 8	6	101	Positieplaat	1
36	Vleugelbout M8x25	1	102	Haak	1
37	Bout M8x20	3	103	Rechthoekige spuitmond	1

38	Onderste slang	1	104	Contramoer M14	1
39	Gecombineerde sluitring 20	10	105	Torsieveer	1
40	Bovenste slang	1	106	Positiebus voor veer	1
41	Klepverbinding	4	107	Positioneringsbus	1
42	Schroef M12x120	2	108	Bout M14x60	1
43	Bedieningshendelgreep	2	109	Grote sluitring 14	2
44	Dunne moer M12	2	110	Schroef M6x10	1
45	Hendel	1	111	Handgreep	1
46	Terugstelveer	1	112	Steunwielassemblage	1
47	Cilindrische pen 8x60	1	113	Bout M10x25	4
48	Schroef M8x12	4	114	Bevestigingsbuis	1
49	Voorste steunplaat voor cilinder	1	115	Pen B 16x85	1
50	Bout M8x25	2	116	Klem 3	3
51	Achterste steunplaat voor cilinder	1	117	Pen B 12x50 / Pen B 12x55 (alleen voor 65715)	2
52	Platte sluitring 8	3			
53	Handgreep	1			
54	Vierkante plug	1			
55	Trekstang	1			
56	Aansluitplaat voor klep	1			
57	Klep	1			
58	Slangnippel	2			
59	Toevoerslang	1			
60	Bout M8x50	2			
61	Veerring 8	4			
62	Olieleiding 19	1			
63	Slangklem 28-36	2			
64	Slangkoppeling	1			
65	Rechter bedieningshendel	1			
66	Grote sluitring 10	2			

RECYCLAGE ET ÉLIMINATION



Ce marquage indique que ce produit ne doit pas être jeté avec les autres déchets ménagers. Afin d'éviter tout risque pour l'environnement ou la santé humaine lié à une élimination incontrôlée des déchets, veuillez le recycler de manière responsable afin de favoriser la réutilisation durable des ressources matérielles. Pour vous débarrasser de votre appareil usagé, veuillez utiliser les systèmes de reprise et de collecte ou vous renseigner auprès de votre collectivité locale ou des magasins de votre région pour obtenir des conseils sur un recyclage respectueux de l'environnement.

SYMBOLES

La plaque signalétique de votre appareil peut comporter des symboles. Ceux-ci fournissent des informations importantes sur le produit ou des consignes d'utilisation.

	Lisez attentivement ces instructions avant d'utiliser l'appareil.		Danger ! Tenez-vous à l'écart des pièces en mouvement !
	Portez des chaussures de sécurité !		Ne retirez pas les bûches coincées à la main.
	Portez des gants de protection !		Attention ! Projection d'objets.
	Portez des lunettes de protection ! Portez des protections auditives !		Avant d'entreprendre toute opération de réparation, d'entretien ou de nettoyage, coupez toujours l'alimentation électrique.
	Maintenez votre espace de travail en ordre ! Le désordre peut entraîner des accidents.		Évitez les blessures causées par le mouvement de la lame de fendage.
	Ne retirez ni ne modifiez aucun dispositif de protection ou de sécurité.		Éloignez les personnes présentes de la zone de travail.
	Éliminez l'huile usagée dans le respect de l'environnement.		Ne fendez pas de bois lorsque la machine est en mouvement.
	Ne l'utilisez pas sous la pluie.		Ne fendez pas de bois lorsque la machine est inclinée.

INTRODUCTION

Votre nouvelle fendeuse à bois dépassera vos attentes. Elle a été fabriquée selon des normes de qualité rigoureuses afin de répondre à des critères de performance supérieurs. Vous constaterez que votre nouvel appareil est facile et sûr à utiliser, et qu'avec un entretien adéquat, il vous offrira de nombreuses années de service fiable.

SÉCURITÉ

COMPRENDRE VOTRE FENDEUSE À BÛCHES

Lisez et comprenez le manuel d'utilisation ainsi que les étiquettes apposées sur la fendeuse à bois. Familiarisez-vous avec son utilisation et ses limites, ainsi qu'avec les risques potentiels qui lui sont propres. Familiarisez-vous parfaitement avec les commandes et leur fonctionnement correct.

DROGUES, ALCOOL ET MÉDICAMENTS

N'utilisez pas la fendeuse de bûches sous l'influence de drogues, d'alcool ou de tout médicament susceptible d'altérer votre capacité à l'utiliser correctement.

ÉVITEZ LES CONDITIONS DANGEREUSES

Utilisez toujours votre fendeuse de bûches sur un sol sec, solide et plat. N'utilisez jamais votre fendeuse de bûches sur des surfaces glissantes, mouillées, boueuses ou verglacées. L'emplacement que vous choisissez doit être exempt de toute herbe haute, de broussailles ou d'autres obstacles. Il doit y avoir suffisamment d'espace pour manœuvrer et permettre à l'opérateur de rester vigilant. Maintenez votre zone de travail propre et bien éclairée. Les zones encombrées favorisent les blessures. Pour éviter de trébucher, ne laissez pas d'outils, de bûches ou d'autres éléments traîner autour de la zone de travail. N'utilisez pas la fendeuse de bûches dans des zones humides ou mouillées et ne l'exposez pas à la pluie. Ne l'utilisez pas dans des zones où les émanations de peinture, de solvants ou de liquides inflammables constituent un danger potentiel.

INSPECTEZ VOTRE FENDEUSE À BÛCHES

Vérifiez votre fendeuse de bûches avant de la mettre en marche. Assurez-vous que les protections sont en place et en bon état de fonctionnement. Prenez l'habitude de vérifier que les clés et les clés de réglage ont bien été retirées de la zone de travail avant de la mettre en marche. Remplacez les pièces endommagées, manquantes ou défectueuses avant de l'utiliser. Assurez-vous que tous les écrous, boulons, vis, raccords hydrauliques, colliers de serrage, etc. sont bien serrés. Vérifiez toujours le niveau d'huile dans le réservoir d'huile hydraulique. N'utilisez jamais votre fendeuse de bûches si elle nécessite une réparation ou si elle est en mauvais état mécanique. Avant de commencer le travail, testez les dispositifs d'arrêt pour vous assurer qu'ils fonctionnent correctement.

HABILLEZ-VOUS CORRECTEMENT

Ne portez pas de vêtements amples, de gants, de cravates ou de bijoux (bagues, montres-bracelets). Ils risquent de se coincer dans les pièces en mouvement. Il est recommandé de porter des gants de protection non conducteurs d'électricité, des chaussures antidérapantes et une protection auditive pendant le travail. Portez un couvre-cheveux pour retenir les cheveux longs et éviter qu'ils ne se coincent dans la machine.

PROTÉGEZ VOS YEUX ET VOTRE VISAGE

Toute fendeuse à bois peut projeter des corps étrangers dans les yeux. Cela peut causer des lésions oculaires irréversibles. Portez toujours des lunettes de sécurité. Les lunettes de vue courantes sont uniquement dotées de verres résistants aux chocs. Elles ne constituent pas des lunettes de sécurité.

RALLONGES

Une mauvaise utilisation des rallonges peut entraîner un fonctionnement inefficace de la fendeuse de bûches, ce qui peut provoquer une surchauffe. Assurez-vous que la rallonge ne dépasse pas 10 m et que sa section soit d'au moins 2,5 mm² afin de permettre un passage de courant suffisant vers le moteur. Évitez d'utiliser des raccordements non fixés ou mal isolés. Les raccordements doivent être réalisés avec du matériel protégé adapté à une utilisation en extérieur.

ÉVITEZ LES CHOCS ÉLECTRIQUES | NE VOUS PENCHEZ PAS TROP EN AVANT

Vérifiez que le circuit électrique est correctement protégé et qu'il correspond à la puissance, à la tension et à la fréquence du moteur. Vérifiez la présence d'une mise à la terre. Mettez la fendeuse de bûches à la terre. Évitez tout contact corporel avec les surfaces mises à la terre : tuyaux, radiateurs, cuisinières et parois de réfrigérateurs. N'ouvrez jamais le boîtier de l'interrupteur ou de la prise. Si cela s'avère nécessaire, contactez un électricien qualifié. Veillez à ce que vos doigts ne touchent pas les broches métalliques de la fiche lorsque vous branchez ou débranchez la fendeuse à bois.

PRÉVENEZ LES INCENDIES

Ne fumez pas et n'utilisez pas de flammes nues lorsque vous utilisez ou remplissez la fendeuse à bois. N'utilisez jamais la fendeuse à bois à proximité d'une flamme ou d'une étincelle. L'huile est inflammable et peut exploser.
Une seule personne à la fois doit charger et utiliser la fendeuse à bois. Éloignez toujours les personnes présentes, y compris les visiteurs, les enfants et les animaux domestiques, de la zone de travail, en particulier lorsque la fendeuse à bois est en marche. Seul l'opérateur doit se tenir à proximité de la machine et uniquement dans la zone de sécurité définie dans ce manuel. Ne faites jamais appel à d'autres personnes pour vous aider à dégager des bûches coincées. Aucune personne âgée de moins de 16 ans ne doit être autorisée à utiliser la fendeuse à bois. Toute personne âgée de moins de 18 ans doit avoir reçu la formation et posséder les compétences nécessaires pour effectuer les tâches correctement et en toute sécurité, et doit toujours être sous la surveillance d'un adulte.

INSPECTEZ VOTRE BÛCHE

N'essayez jamais de fendre des bûches contenant des clous, du fil de fer ou des débris. Assurez-vous toujours que les deux extrémités de la bûche que vous fendez sont coupées aussi droit que possible. Cela empêchera la bûche de glisser hors de sa position lorsqu'elle est sous pression. Les branches doivent être coupées à ras du tronc.
Veillez à avoir un bon appui et à toujours garder votre équilibre. Ne vous tenez jamais debout sur la fendeuse à bois. Des blessures graves pourraient survenir si l'appareil basculait ou si vous veniez à entrer en contact accidentellement avec les outils de coupe. Ne rangez rien au-dessus ou à proximité de la fendeuse à bois, là où quelqu'un pourrait monter dessus pour atteindre ces objets.

ÉVITEZ LES BLESSURES DÛES À DES ACCIDENTS IMPRÉVUS

Ne vous placez pas à califourchon sur la zone de fendage et ne vous penchez pas au-dessus de celle-ci lorsque vous utilisez la fendeuse à bois. N'empilez jamais les bûches à fendre de manière à vous obliger à vous pencher au-dessus de la fendeuse. Utilisez uniquement vos mains pour actionner les leviers de commande. N'utilisez jamais votre pied, votre genou, une corde ou tout autre dispositif d'extension. Restez toujours pleinement attentif au mouvement du vérin à coin. N'essayez jamais de charger votre fendeuse à bois pendant que le vérin est en mouvement. Gardez vos mains à l'écart de toutes les pièces mobiles. N'essayez jamais de fendre deux bûches empilées l'une sur l'autre. L'une d'elles pourrait être projetée en l'air et vous heurter.

PROTÉGEZ VOS MAINS

Éloignez vos mains des fentes et des fissures qui s'ouvrent dans la bûche. Elles peuvent se refermer brusquement et vous écraser ou vous amputer les mains. Ne retirez pas les bûches coincées avec vos mains.

NE FORCEZ PAS L'OUTIL

Il fonctionnera mieux et de manière plus sûre s'il est utilisé à la cadence pour laquelle il a été conçu. N'utilisez pas la fendeuse de bûches à des fins autres que celles pour lesquelles elle a été conçue. Ne modifiez pas l'équipement et ne l'utilisez pas de manière à contourner ses capacités et ses performances nominales. N'essayez jamais de fendre des bûches plus grosses que celles indiquées dans le tableau des spécifications.

DÉBRANCHEZ L'ALIMENTATION

Débranchez l'appareil lorsqu'il n'est pas utilisé, avant de procéder à des réglages, de remplacer des pièces, de le nettoyer ou d'effectuer des travaux sur la fendeuse à bois. Consultez le manuel technique avant toute intervention d'entretien.
ENTRETIEN DE VOTRE FENDEUSE DE BÛCHES | GESTION DES ACCIDENTS
Avant de nettoyer, réparer, inspecter ou régler l'appareil, mettez-le hors tension et assurez-vous que toutes les pièces mobiles sont à l'arrêt. Nettoyez toujours l'appareil après chaque utilisation. Maintenez la fendeuse à bois propre pour garantir des performances optimales et une sécurité maximale. Suivez les instructions de lubrification. Vérifiez l'étanchéité de tous les joints hydrauliques, flexibles et raccords avant utilisation. Les leviers de commande et l'interrupteur d'alimentation doivent être maintenus propres, secs et exempts d'huile et de graisse à tout moment.

PROTÉGEZ L'ENVIRONNEMENT

Apportez l'huile usagée à un point de collecte agréé ou respectez les dispositions en vigueur dans le pays où la fendeuse à bois est utilisée. Ne la déversez pas dans les égouts, le sol ou l'eau.

SÉCURISEZ L'ATELIER POUR LES ENFANTS

Verrouillez l'atelier. Rangez la fendeuse à bois hors de portée des enfants et de toute personne non habilitée à l'utiliser.
Ayez toujours à portée de main un extincteur et une trousse de premiers secours en cas de besoin. En cas d'urgence, assurez-vous de toujours connaître l'emplacement du téléphone le plus proche ou disposez d'un téléphone sur le lieu de travail. Notez également les numéros de téléphone de l'ambulance, du médecin et des pompiers les plus proches. Ces informations s'avéreront précieuses en cas d'urgence.

AVERTISSEMENT SPÉCIAL

• Le fonctionnement de la fendeuse est conçu pour être activé par une seule personne. Bien qu'il soit possible que d'autres opérateurs travaillent avec la machine (par exemple pour le chargement et le déchargement), un seul opérateur doit activer les opérations de fendage ;
• La machine ne doit pas être utilisée par des enfants ;
• Description des essais fonctionnels de la machine ;
• Les exigences d'installation et d'entretien comprennent une liste des dispositifs (par exemple, le dispositif de commande à deux mains) qui doivent être vérifiés, ainsi que la fréquence et la méthode de vérification ;
* S6 40 %, fonctionnement continu à service intermittent : la durée d'un cycle de charge est de 10 minutes, la durée de fonctionnement à charge constante est de 4 minutes, la durée de fonctionnement à vide est de 6 minutes.

CONDITIONS D'UTILISATION

Cette fendeuse à bois est conçue pour fonctionner à des températures ambiantes comprises entre +5 °C et 40 °C et pour être installée à des altitudes ne dépassant pas 1 000 m au-dessus du niveau de la mer. L'humidité ambiante doit être inférieure à 50 % à 40 °C. Elle peut être stockée ou transportée à des températures ambiantes comprises entre -25 °C et 55 °C.

CARACTÉRISTIQUES ÉLECTRIQUES

Pour les modèles 65706, 65708, 65710, 65712, 65715 :
Équipée d'un moteur triphasé de 400 volts / 50 Hz, la fendeuse de bûches doit être raccordée à un réseau standard de 400 V ± 10 % / 50 Hz ± 1 %.
L'alimentation électrique doit être équipée de dispositifs de protection contre les sous-tensions, les surtensions et les surintensités, ainsi que d'un disjoncteur différentiel (RCD) dont le courant résiduel nominal maximal est de 0,03 A.
Le câble d'alimentation secteur et la rallonge doivent comporter 5 conducteurs = 3P + N + PE (3/N/PE). Le raccordement au réseau électrique doit être équipé d'un fusible de 16 A maximum. Les câbles électriques en caoutchouc doivent être conformes à la norme EN 60245 et porter systématiquement le marquage « H 07 RN ». Les câbles doivent être identifiés, conformément à la réglementation en vigueur.
Pour les modèles 65707, 65709, 65711 :
Avec un moteur de 230 volts / 50 Hz, la fendeuse de bûches doit être raccordée à un réseau standard de 230 V ± 10 %
/50 Hz ± 1 %.
Alimentation électrique dotée de dispositifs de protection contre les sous-tensions, les surtensions, les surintensités (16 A) ainsi que d'un disjoncteur différentiel (RCD) dont le courant résiduel nominal maximal est de 0,03 A. Les câbles électriques en caoutchouc doivent être conformes à la norme EN 60245 et sont toujours marqués du symbole H 07 RN. Les câbles doivent être identifiés, conformément à la réglementation en vigueur.

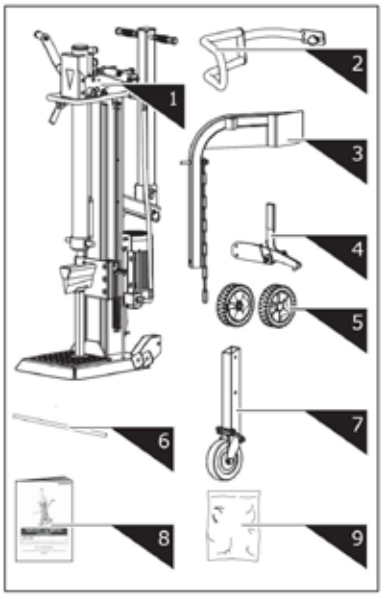

1. Log Splitter Frame & Power Station
2. Guard Arm
3. Log Lift
4. Retaining Hook
5. Wheel
6. Wheel Axle
7. Support Wheel
8. Operator's Manual
9. Hardware Bag, including

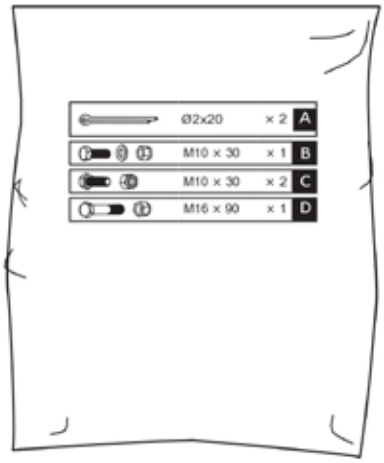

MONTAGE

1. Insérez l'axe de roue dans les trous du support de fixation. Faites glisser les roues sur l'axe et fixez-les à l'aide de goupilles fendues de Ø 2 x 20 depuis l'extérieur. Fixez les enjoliveurs.

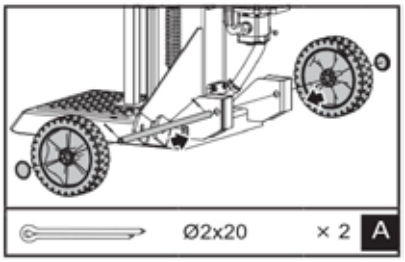

2. En maintenant le support contre le coin, retirez la goupille en R et le boulon pour déverrouiller le vérin. Abaissez les deux poignées de commande pour faire monter le vérin du coin jusqu'en haut. Insérez le boulon et la goupille en R pour bloquer le vérin.

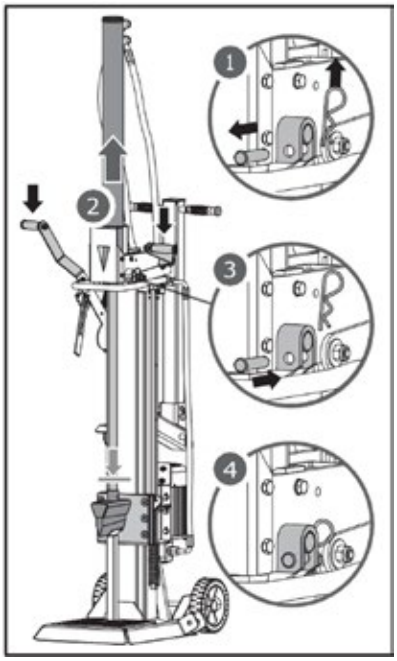

3. Relâchez les deux poignées de commande pour rétracter le vérin du coin. Retirez le support.

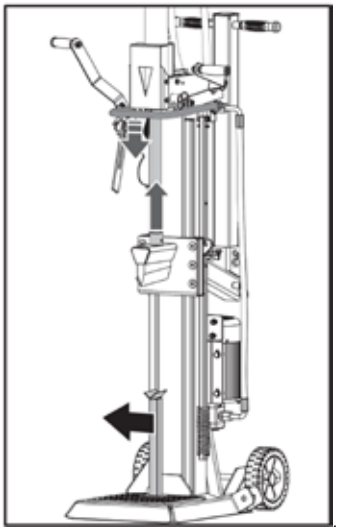

4. Alignez le trou et la goupille de verrouillage du bras de protection avec le support de fixation. Fixez le bras de protection à l'aide d'un boulon hexagonal M10 × 30, d'une rondelle et d'un écrou provenant du sachet de quincaillerie.

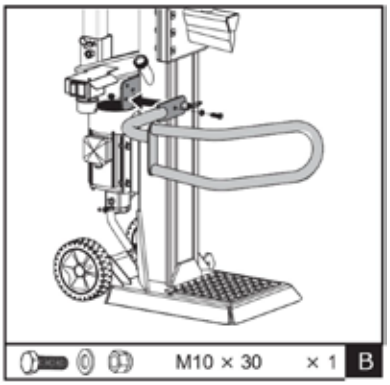

5. Positionnez le crochet de retenue sur le châssis et fixez-le à l'aide de deux boulons hexagonaux M10 × 30 et de leurs écrous.

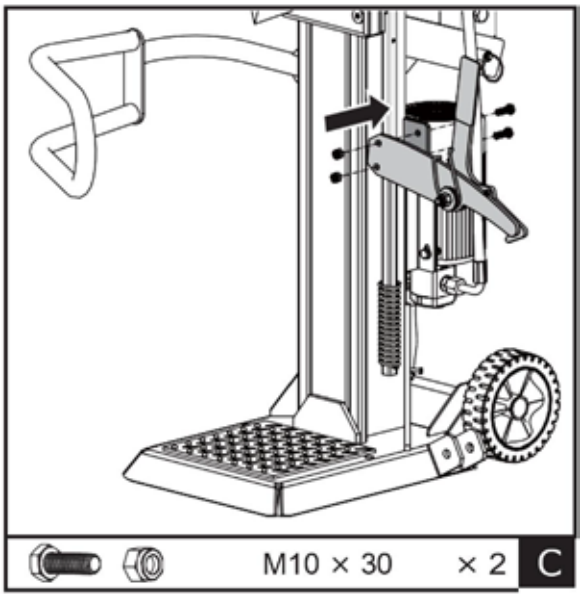

6. Positionnez le dispositif de levage de grumes à l'intérieur du support de fixation et alignez-le avec les trous de ce dernier. Fixez-le à l'aide d'un boulon hexagonal M16 × 90 et d'un écrou. Accrochez la chaîne de levage au guide coulissant du coin.

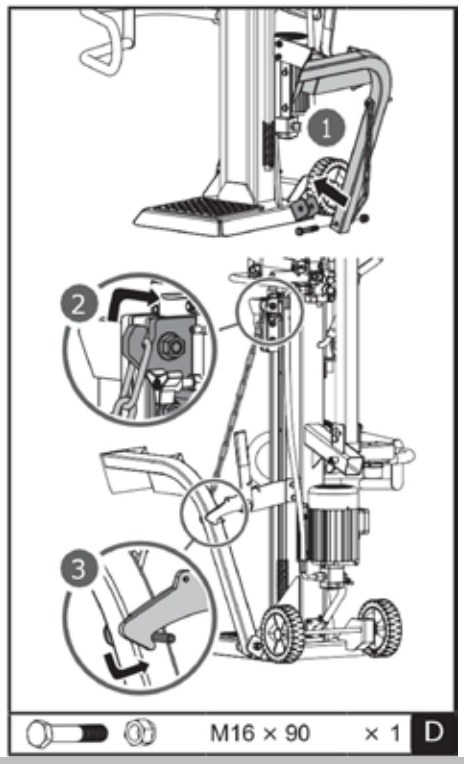

TRANSPORT

Tirez sur la goupille à ressort et glissez le tube carré de la roue d'appui dans le support. Desserrez la goupille à ressort pour la fixer après avoir sélectionné le trou approprié.
Le trou supérieur est destiné au transport, tandis que le trou inférieur est réservé au stockage. La roue d'appui étant une roue universelle, elle n'est pas suffisamment stable pour le transport si elle est montée dans le trou inférieur ! Le trou supérieur est destiné au transport, tandis que le trou inférieur est réservé au stockage. La roue d'appui étant une roue universelle, elle n'est pas suffisamment stable pour le transport si elle est montée dans le trou inférieur ! 1 Trou supérieur Trou inférieur 2 1 Trou supérieur Trou inférieur 2

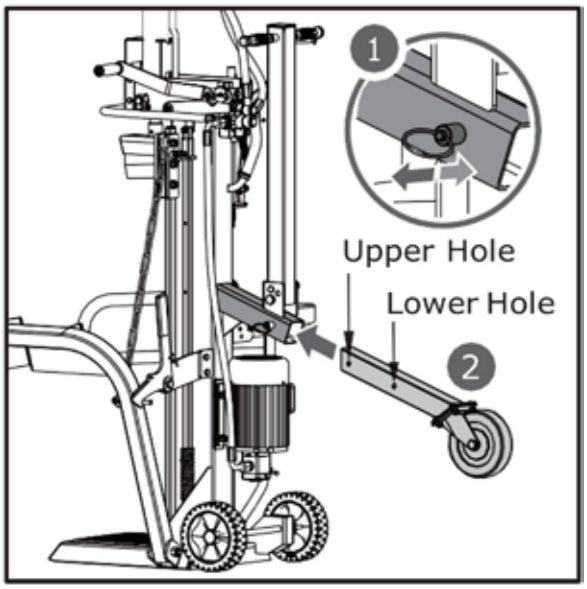

La poignée de transport est maintenue en position verticale à l'aide de la goupille et de son clip pour faciliter le transport.

Retirez le clip et la goupille. Abaissez la poignée dans le sens de la flèche, comme indiqué, puis fixez-la en insérant la goupille avec le clip dans le trou extérieur.

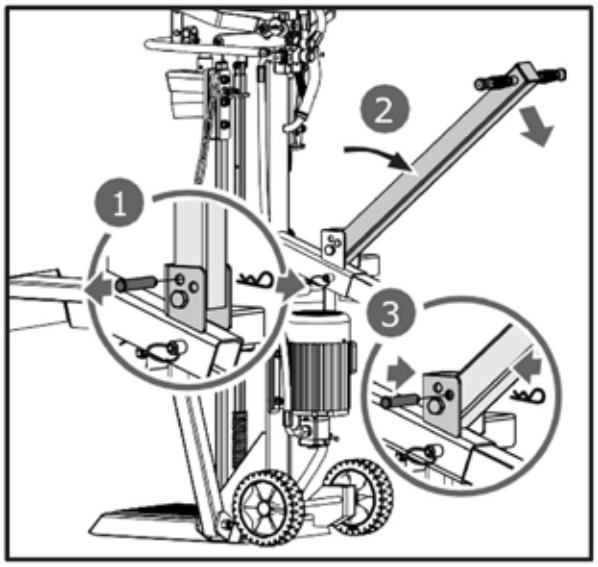

TRANSPORT DE LA FENDEUSE DE BÛCHES VERS LE CHANTIER

La fendeuse de bûches est équipée de 2 roues pour les déplacements mineurs. Pour déplacer la fendeuse de bûches jusqu'au chantier, saisissez la poignée (a) afin de l'incliner légèrement après vous être assuré que le couvercle du réservoir d'huile est bien serré.

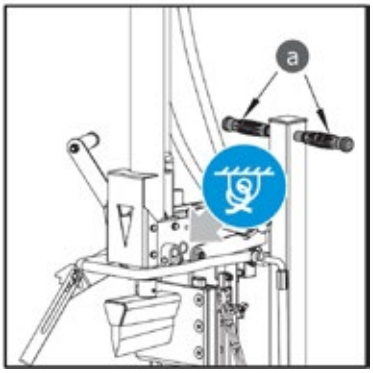

Appliquez une fine couche de graisse sur les surfaces du vérin avant la mise en service afin de prolonger sa durée de vie.

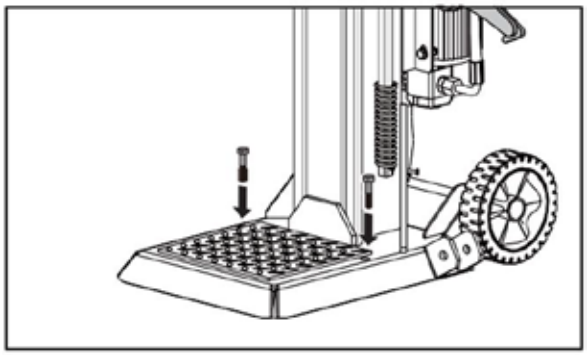

Si vous utilisez une grue, attachez le câble au point de levage situé sous l'étiquette bleue, puis soulevez la machine à l'aide de la grue.

UTILISATION DE LA FENDEUSE

Aménagez votre chantier. Travaillez en toute sécurité et économisez vos efforts en planifiant votre travail à l'avance. Disposez vos bûches à un endroit où elles sont facilement accessibles. Prévoyez un emplacement pour empiler le bois fendu ou le charger sur un camion ou un autre moyen de transport à proximité. Placez la fendeuse de bûches sur un sol plat, dur, solide et de niveau, en vous assurant que la partie inférieure du socle repose entièrement sur le sol. Fixez ensuite la machine au sol à l'aide de deux boulons d'ancrage adaptés.



Purguez l'air du système hydraulique avant de démarrer la fendeuse à bois. Le bouchon du réservoir d'huile hydraulique doit être dévissé de quelques tours jusqu'à ce que l'air puisse entrer et sortir librement du réservoir.

Un flux d'air passant par le goulot de remplissage du réservoir d'huile doit être perceptible pendant le fonctionnement.
Avant de déplacer la fendeuse à bois, assurez-vous que le bouchon du réservoir d'huile est bien serré afin d'éviter toute fuite d'huile à cet endroit.

Si le bouchon du réservoir d'huile n'est pas desserré, l'air emprisonné dans le circuit hydraulique continuera d'être comprimé après avoir été décomprimé. Ces cycles continus de compression et de décompression de l'air endommageront les joints du circuit hydraulique et causeront des dommages irréversibles à la fendeuse de bûches.

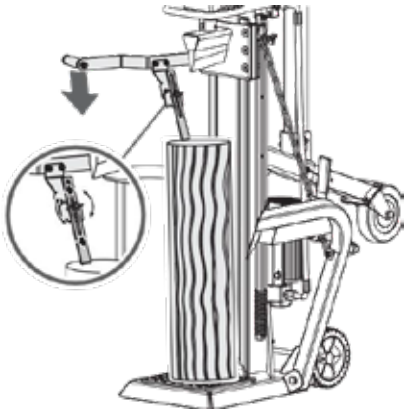

Moteur 400 V 3N

Placez l'interrupteur du moteur en position « ON » pour démarrer la fendeuse à bois. Pour arrêter la machine, il suffit de placer l'interrupteur du moteur en position « OFF ».

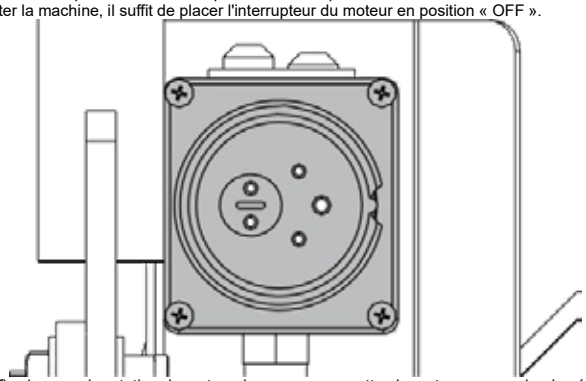

Vérifiez le sens de rotation du moteur. Lorsque vous mettez le moteur en marche, le vérin à coin doit monter automatiquement jusqu'à la position la plus haute. Si le vérin à coin se trouve déjà en position haute au moment où
le moteur démarre, saisissez les deux leviers de commande et abaissez-les ; le vérin à coin devrait alors commencer à descendre.

Si aucun mouvement du vérin n'est détecté après le démarrage du moteur, coupez immédiatement l'alimentation du moteur afin de modifier la polarité du moteur en tournant le dispositif de commutation des pôles situé à l'intérieur de la fiche à l'aide d'un tournevis.

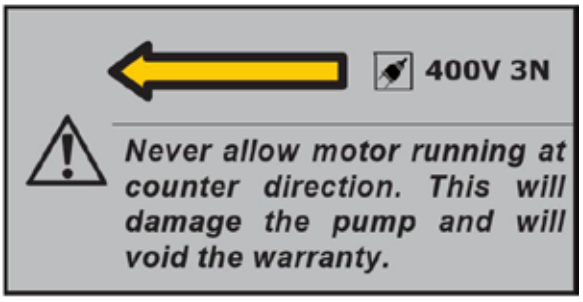

Fendage

1
. Placez la bûche à la verticale sur la table d'appui, de manière à ce qu'elle repose à plat sur sa face. Appuyez sur le levier gauche pour abaisser la griffe de fixation déployée contre la bûche afin de la maintenir en place. La griffe de fixation déployée peut être réglée pour s'adapter à des bûches de différentes hauteurs.



2. Maintenez le levier de pression gauche enfoncé. Parallèlement, abaissez le coin de fendage en appuyant sur le levier de fendage droit à mi-course pour fendre lentement la bûche dans un premier temps, puis enfoncez-le à fond jusqu'à ce que la bûche soit complètement fendue.



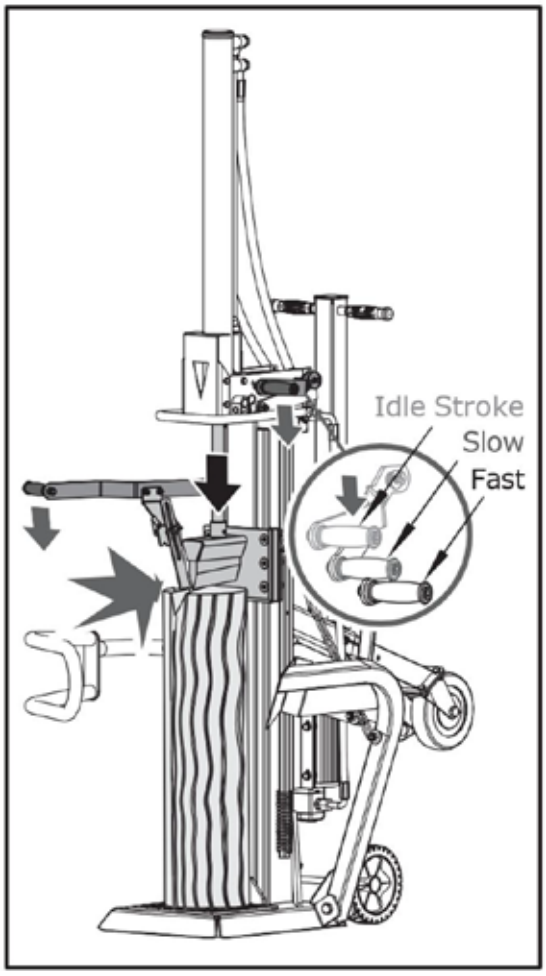

3. Ramenez le coin de fendage en position initiale. Actionnez le levier de rétraction à ressort pour soulever le coin au-dessus de la hauteur de la bûche à fendre.



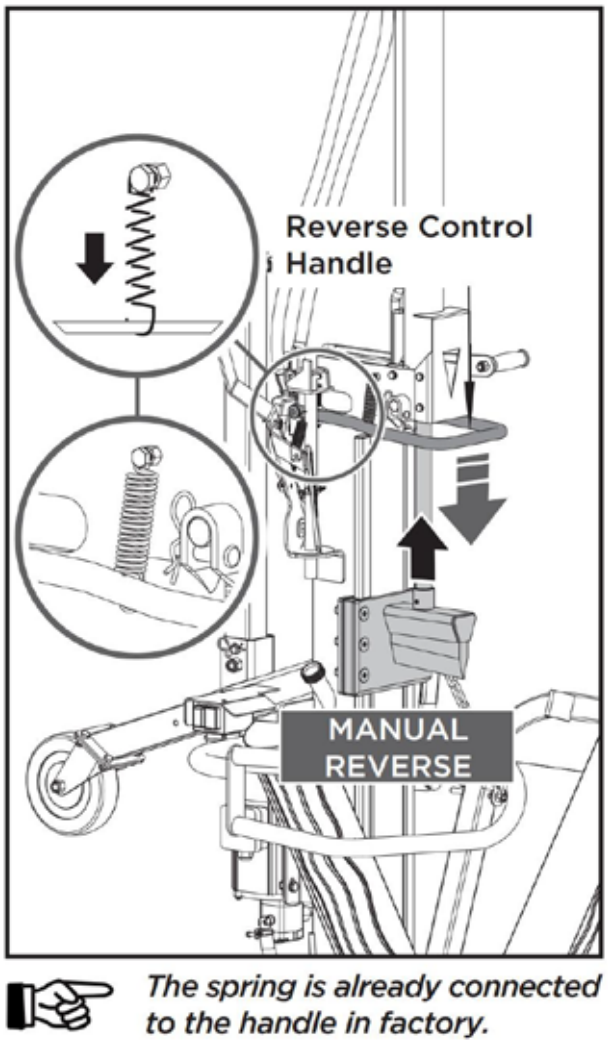

Appuyez à fond sur le levier de fendage pour obtenir une vitesse plus élevée avec moins d'effort afin de terminer le fendage ou de fendre des bûches de taille standard. Il suffit de relever ou d'abaisser légèrement le levier de fendage pour régler la vitesse.

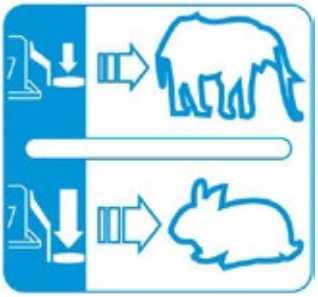

Le ressort est déjà fixé à la poignée en usine.

Levier de fendage

La force et la vitesse de fendage sont régulées par le levier de fendage. La première moitié de la course du levier correspond à la vitesse de ralenti ; enfoncez le levier à mi-course pour obtenir une force de fendage maximale à une vitesse plus lente, afin de fendre la bûche au début ou des bûches particulièrement dures et bien sèches ;

DÉBLOQUER UNE BÛCHE COINCÉE

REMPLACEMENT DE L'HUILE

Le système hydraulique est un circuit fermé comprenant un réservoir d'huile, une pompe à huile et une vanne de commande. Un niveau d'huile insuffisant peut endommager la pompe à huile. Vérifiez régulièrement le niveau d'huile à l'aide de la jauge. L'huile doit être entièrement vidangée une fois par an.
Les huiles hydrauliques suivantes ou leurs équivalents sont recommandées pour le système de transmission hydraulique de la fendeuse à bois :
SHELL Tellus 22 | MOBIL DTE 11 | ARAL Vitam GF 22 | BP Energol HLP-HM 22

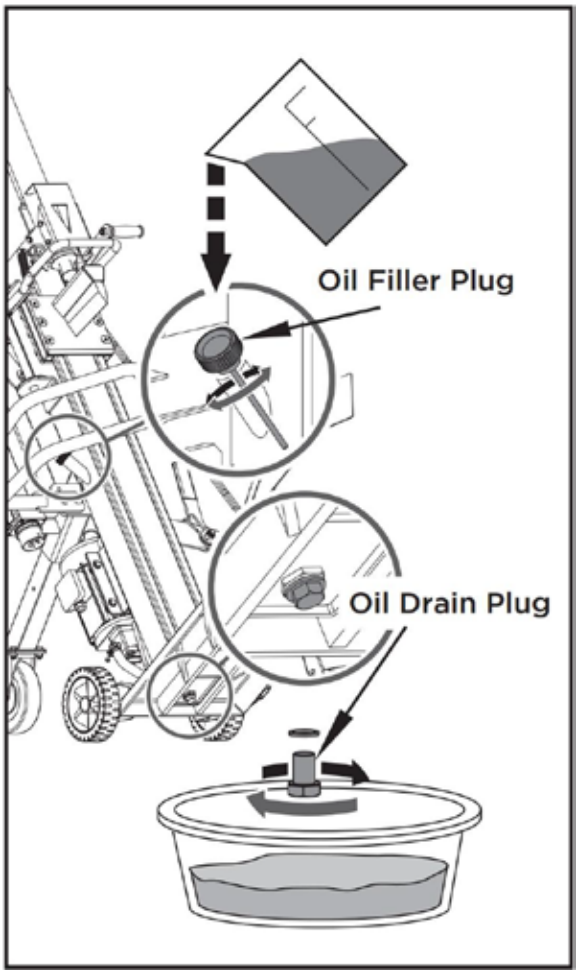

Retirez le bouchon de vidange pour vidanger l'huile du système de transmission hydraulique. Vérifiez la présence éventuelle de copeaux métalliques dans l'huile afin de prévenir tout problème futur.
Une fois l'huile entièrement vidangée de la machine, remettez le bouchon de vidange en place.
Remplissez le système de transmission hydraulique avec l'huile recommandée par l'orifice du bouchon de remplissage.

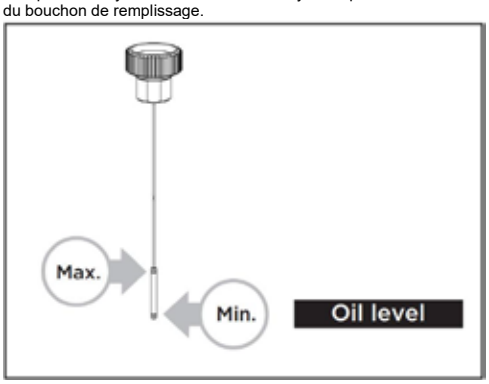

Lisez la jauge pour déterminer les niveaux maximal et minimal d'huile. Un niveau d'huile insuffisant peut endommager la pompe à huile. Un remplissage excessif peut entraîner une surchauffe du système de transmission hydraulique.
Appliquez du mastic d'étanchéité sur le bouchon de remplissage, puis remettez-le en place.
Après une vidange d'huile, actionnez la fendeuse à bois plusieurs fois sans fendre de bûche. Utilisez un bac de récupération pour faciliter l'élimination de toute l'huile usagée et des particules.

AFFÛTAGE DU COIN

Cette fendeuse de bûches est équipée d'un coin de fendage renforcé dont la lame a subi un traitement spécial. Après de longues périodes d'utilisation, et lorsque cela s'avère nécessaire, affûtez le coin à l'aide d'une lime à dents fines afin d'éliminer les bavures ou les parties aplaties sur le tranchant.

DÉPANNAGE		
PROBLÈME	**CAUSE PROBABLE**	**SOLUTION SUGGÉRÉE**
Le moteur ne démarre pas	L'interrupteur est sur OFF	Mettre l'interrupteur sur « ON »
Sens de rotation du moteur incorrect	Raccordement incorrect	Modifier la polarité du dispositif de commutation dans la fiche à l'aide d'un tournevis
Sens de rotation du moteur incorrect	Raccordement incorrect	Inverser la polarité par un électricien
La fendeuse de bûches ne fonctionne pas alors que le moteur tourne	La vanne n'est pas ouverte en raison du desserrage des pièces de raccordement	Vérifier et resserrer les pièces
La fendeuse de bûches ne fonctionne pas alors que le moteur tourne	Les leviers de commande ou les pièces de raccordement sont tordus	Réparez les pièces tordues
La fendeuse de bûches ne fonctionne pas alors que le moteur tourne	Niveau d'huile hydraulique insuffisant	Vérifier et faire l'appoint d'huile hydraulique
La fendeuse de bûches fonctionne en produisant des vibrations et des bruits anormaux	Niveau d'huile hydraulique insuffisant	Vérifier et faire l'appoint d'huile hydraulique

ATTENTION : TOUTES LES OPÉRATIONS DE RÉPARATION DOIVENT ÊTRE EFFECTUÉES PAR UN SPÉCIALISTE DE CE PRODUIT.

SCHÉMA DE CÂBLAGE
65707 / 65709 / 65711

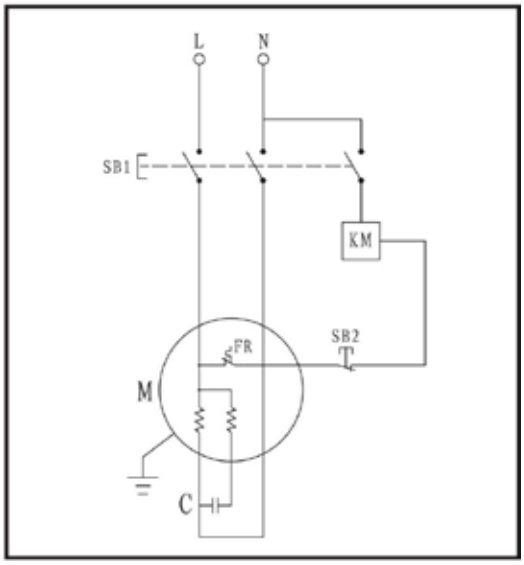

65706 / 65708 / 65710 / 65712 / 65715

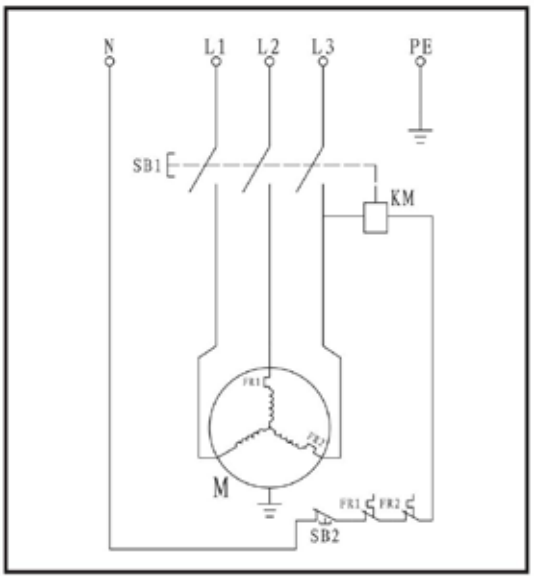

SCHÉMA DU SYSTÈME HYDRAULIQUE

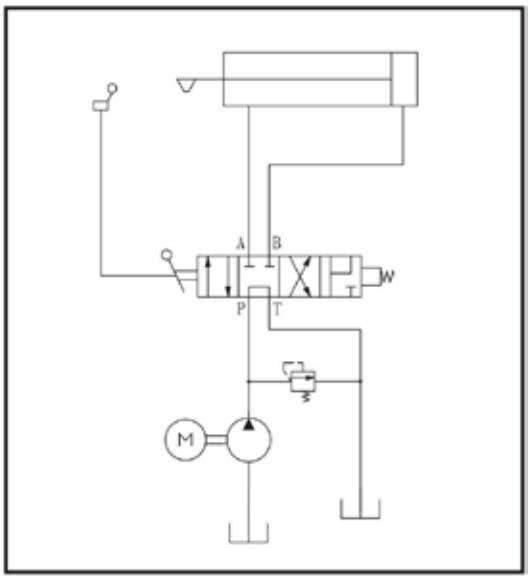

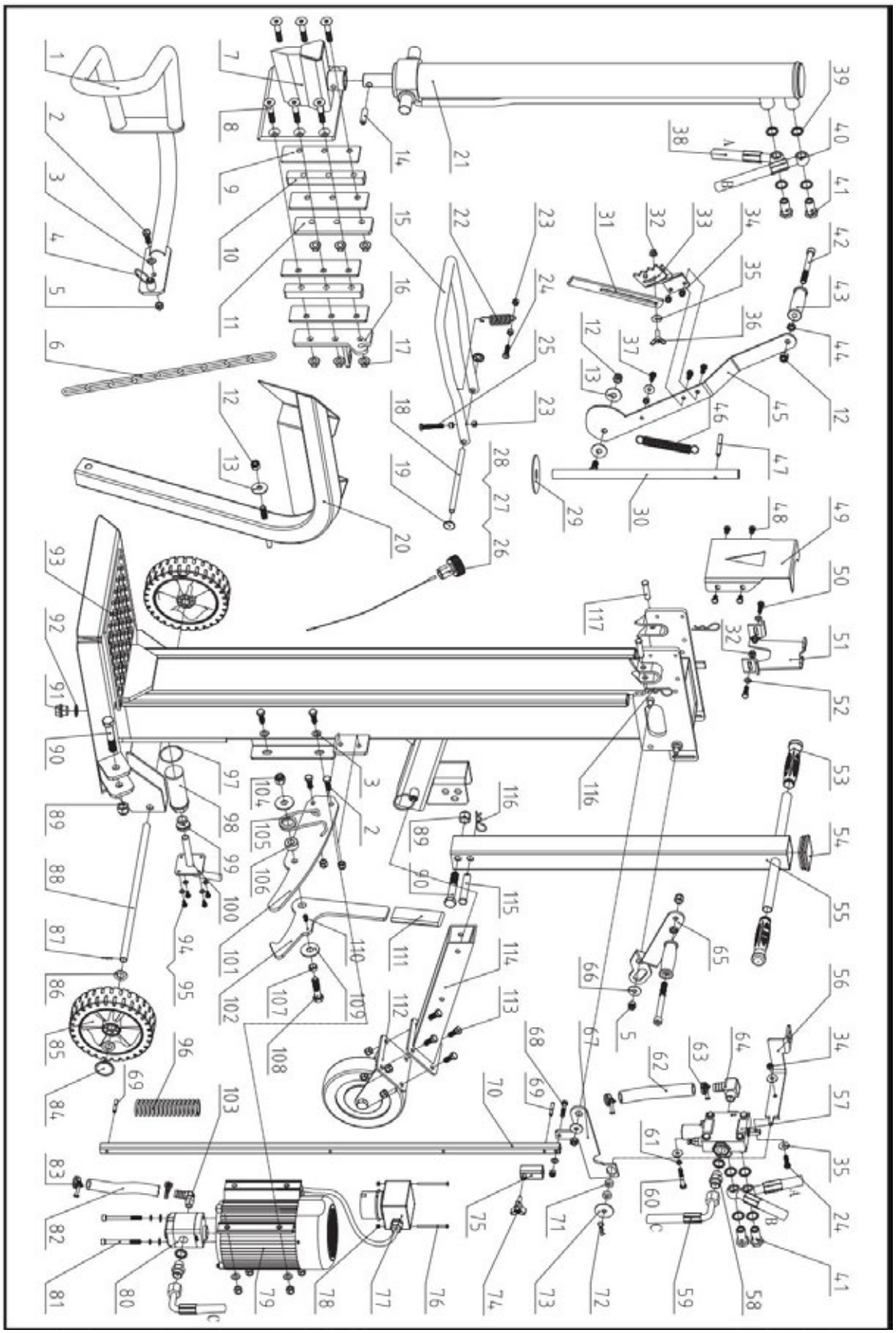

Liste des pièces					
N°	**Description**	**Qté**	**N°**	**Description**	**Quantité**
1	Support de protection gauche	1	67	Levier de raccordement	1
2	Vis M10x30	7	68	Vis M8x40	1
3	Rondelle plate 10	9	69	Goupille cylindrique 6x40	2
4	Poignée de goupille de positionnement	2	70	Levier de réglage de la course	1
5	Contre-écrou M10	13	71	Plaque ronde	2
6	Chaîne de levage 6	1	72	Attache 2,5	1
7	Assemblage par soudure en coin	1	73	Grande rondelle 10	1
8	Boulon M12x65	6	74	Bouton étoile	1
9	Plaque de friction	4	75	Manchon de réglage	1
10	Plaque déflectrice	2	76	Vis M4x60	2
11	Plaque gauche	1	77	Commutateur	1
12	Contre-écrou M12	4	78	Contre-écrou M4	2
13	Grande rondelle 12	3	79	Moteur	1
14	Goupille cylindrique 8x40	1	80	Pompe à engrenages	1
15	Poignée en U de commande	1	81	Vis M8x90	1
16	Plaque droite	1	82	Flexible d'huile 16	1
17	Écrou M12	6	83	Collier de serrage 20-26	2
18	Goupille d'axe	1	84	Enjoliveur	2
19	Enjoliveur 12	2	85	Roue	2
20	Protection de levage	1	86	Rondelle plate 16	4
21	Cylindre	1	87	Goupille fendue 2x20	2
22	Ressort	1	88	Essieu de roue	1
23	Écrou M8	5	89	Contre-écrou M16	2
24	Boulon M8x30	2	90	Vis M16x90	2
25	Vis M8x50	1	91	Bouchon fileté	1
26	Bouchon d'huile	1	92	Lave-linge combiné 22	1
27	Joint torique 25 x 2,65	1	93	Châssis principal	1
28	Jauge d'huile	1	94	Vis M6x12	4
29	Rondelle en nylon	1	95	Rondelle plate 6	4
30	Arbre	1	96	Ressort tampon	1
31	Griffe de fixation de bûche allongée	1	97	Joint torique 50 x 2,65	1
32	Écrou M8	3	98	Filtre à huile K	1
33	Griffe de fixation pour grumes	1	99	Douille K	1
34	Contre-écrou M8	4	100	Bride	1
35	Grande rondelle 8	6	101	Plaque de positionnement	1
36	Vis à oreilles M8x25	1	102	Crochet	1

37	Vis M8x20	3	103	Buse rectangulaire	1
38	Tuyau inférieur	1	104	Contre-écrou M14	1
39	Rondelle combinée 20	10	105	Ressort de torsion	1
40	Tuyau supérieur	1	106	Douille de positionnement pour ressort	1
41	Raccord de vanne	4	107	Douille de positionnement	1
42	Vis M12x120	2	108	Boulon M14x60	1
43	Poignée de commande	2	109	Grande rondelle 14	2
44	Écrou plat M12	2	110	Vis M6x10	1
45	Levier	1	111	Poignée	1
46	Ressort de rappel	1	112	Ensemble de roue d'appui	1
47	Goupille cylindrique 8x60	1	113	Boulon M10x25	4
48	Vis M8x12	4	114	Tube de fixation	1
49	Plaque de support avant pour vérin	1	115	Goupille B 16x85	1
50	Vis M8x25	2	116	Clip 3	3
51	Plaque de support arrière pour vérin	1	117	Goupille B 12x50 / Goupille B 12x55 (uniquement pour la référence 65715)	2
52	Rondelle plate 8	3			
53	Poignée	1			
54	Bouchon carré	1			
55	Tige de traction	1			
56	Plaque de raccordement pour soupape	1			
57	Vanne	1			
58	Raccord de tuyau	2			
59	Tuyau d'arrivée	1			
60	Vis M8x50	2			
61	Rondelle élastique 8	4			
62	Tuyau d'huile 19	1			
63	Collier de serrage 28-36	2			
64	Raccord de tuyau	1			
65	Levier de commande droit	1			
66	Grande rondelle 10	2			

ÚJRAHASZNOSÍTÁS ÉS HULLADÉKKEZELÉS



Ez a jelölés azt jelzi, hogy ezt a terméket nem szabad a háztartási hulladékkal együtt ártalmatlanítani. A környezetre vagy az emberi egészségre gyakorolt esetleges káros hatások elkerülése érdekében, a hulladék ellenőrizetlen ártalmatlanításából adódó kockázatok elkerülése érdekében kérjük, felelősségteljesen újrahasznosítsa a terméket az anyagi erőforrások fenntartható újrafelhasználásának elősegítése érdekében. A használt készülék visszajuttatásához kérjük, használja a visszavételi és begyűjtési rendszereket, vagy forduljon a helyi hatóságokhoz vagy a helyi üzletekhez, hogy tanácsot kapjon a környezetbarát újrahasznosításról.

SZIMBÓLUMOK

A készülék típustábláján szimbólumok szerepelhetnek. Ezek a termékkel kapcsolatos fontos információkat vagy a használatára vonatkozó utasításokat jelzik.

	A készülék használata előtt olvassa el teljes egészében ezeket az utasításokat.		Veszély! Tartsa távol magát a mozgó alkatrészektől!
	Viseljen védőcipőt!		Ne távolítsa el az elakadt rönköket a kezével!
	Viseljen védőkesztyűt!		Figyelem! Kilöködő tárgyak.
	Viseljen szemvédőt! Viseljen hallásvédőt!		Javítás, karbantartás vagy tisztítás megkezdése előtt mindig válassza le a készüléket az áramellátásról.
	Tartsa rendben a munkaterületet! A rendetlenség balesetekhez vezethet.		Kerülje el a hasító penge mozgása által okozott sérüléseket.
	Ne távolítsa el és ne módosítsa a védő- vagy biztonsági berendezéseket.		Tartsa távol a járókelőket a munkaterülettől.
	A használt olajat környezetbarát módon ártalmatlanítsa.		Ne hasogasson fát, amikor a gép szállít.
	Esőben ne használja a gépet.		Ne hasogasson fát, amikor a gép megdőlt helyzetben van.

BEVEZETÉS

Új rönkhasítója minden várakozását felülmúlja majd. A gépet szigorú minőségi előírások szerint gyártották, hogy megfeleljen a legmagasabb teljesítményi követelményeknek. Új készülékét könnyű és biztonságos kezelni, és megfelelő gondozás mellett hosszú évekig megbízhatóan fogja szolgálni Önt.

BIZTONSÁG

ISMERJE MEG A FAVÁGÓ GÉPÉT

Olvassa el és értse meg a használati útmutatót és a faragógépre rögzített címkéket. Ismerje meg a készülék alkalmazási területeit és korlátait, valamint a rá jellemző potenciális veszélyeket. Alaposan ismerje meg a kezelőszerveket és azok megfelelő működését.

KÁBÍTÓSZEREK, ALKOHOL ÉS GYÓGYSZEREK

Ne üzemeltesse a rönkhasítót kábítószer, alkohol vagy bármilyen olyan gyógyszer hatása alatt, amely befolyásolhatja a készülék megfelelő használatára való képességét.

KERÜLJE A VESZÉLYES KÖRÜLMÉNYEKET

A rönkhasítót mindig száraz, szilárd, sík talajon üzemeltesse. Soha ne üzemeltesse a rönkhasítót csúszós, nedves, sáros vagy jeges felületeken. A kiválasztott helyszínen ne legyen magas fű, bozót vagy egyéb akadály. A kezeléshez elegendő helynek kell lennie, és a kezelőnek ébernek kell maradnia. Tartsa a munkaterületet tisztán és jól megvilágítva. A zsúfolt területek balesetekhez vezethetnek. Az elbotlás elkerülése érdekében ne hagyjon szerszámokat, rönköket vagy egyéb alkatrészeket
a munkaterületen. Ne használja a rönkhasítót nedves vagy párás helyeken, és ne tegye ki esőnek. Ne használja olyan helyeken, ahol festék-, oldószer- vagy gyúlékony folyadékokból származó gőzök potenciális veszélyt jelentenek.

ELLENŐRIZZE A RÖGYSZÉTVÁLASZTÓT

Ellenőrizze a rönkhasítót, mielőtt bekapcsolná. Gondoskodjon arról, hogy a védőburkolatok a helyükön legyenek és működőképesek legyenek. Szokásává tegye, hogy bekapcsolás előtt ellenőrizze, hogy a kulcsokat és a beállítócsavarkulcsokat eltávolította-e a szerszámtartóból. Használat előtt cserélje ki a sérült, hiányzó vagy meghibásodott alkatrészeket. Győződjön meg arról, hogy az összes anya, csavar, hidraulikus csatlakozó, tömlőbilincs stb. szorosan meg van húzva. Mindig ellenőrizze az olajszintet a hidraulikaolaj-tartályban. Soha ne üzemeltesse a rönkhasítót, ha javításra szorul vagy rossz műszaki állapotban van. A munka megkezdése előtt tesztelje a leállító berendezéseket, hogy azok biztonságos működési állapotban legyenek.

MEGFELELŐ ÖLTÖZET

Ne viseljen laza ruházatot, kesztyűt, nyakkendőt vagy ékszert (gyűrűt, karórát). Ezek beakadhatnak a mozgó alkatrészekbe. A munkavégzés során ajánlott elektromosan nem vezető védőkesztyű, csúszásgátló lábbeli és hallásvédő viselése. Viseljen hajvédőt a hosszú haj rögzítésére, hogy az ne akadhasson be a gépbe.

VÉDJE A SZEMÉT ÉS AZ ARCÁT

Bármely rönkhasító gép idegen tárgyakat lökhet a szemébe. Ez maradandó szemkárosodást okozhat. Mindig viseljen védőszemüveget. A mindennapi szemüvegek csak ütésálló lencsékkel rendelkeznek. Ezek nem védőszemüvegek.

HOSSZABBÍTÓKÁBELEK

A hosszabbítók helytelen használata a rönkhasító hatástalan működését okozhatja, ami túlmelegedéshez vezethet. Győződjön meg arról, hogy a hosszabbító hossza nem haladja meg a 10 métert, és keresztmetszete legalább 2,5 mm2, hogy a motorhoz elegendő áram áramolhasson. Kerülje a laza és nem megfelelően szigetelt csatlakozások használatát. A csatlakozásokat kültéri használatra alkalmas, védett anyaggal kell kialakítani.

KERÜLJE AZ ÁRAMÜTÉST | NE NYÚLJON TÚL MESSZIRE

Ellenőrizze, hogy az áramkör megfelelően védett-e, és hogy megfelel-e a motor teljesítményének, feszültségének és frekvenciájának. Ellenőrizze, hogy van-e földelőcsatlakozás. Földelje a rönkhasítót. Kerülje a test érintkezését földelt felületekkel: csövekkel, radiátorokkal, tűzhelyekkel és hűtőszekrények burkolataival. Soha ne nyissa ki a kapcsoló-/dugaszdobozt. Ha ez szükséges, forduljon szakképzett villanyszerelőhöz. A rönkhasító csatlakoztatásakor vagy leválasztásakor ügyeljen arra, hogy ujjai ne érintsék a dugasz fémérintkezőit.

TŰZMEGELŐZÉS

A rönkhasító üzemeltetése vagy utántöltése közben tilos dohányozni vagy nyílt lángot használni. Soha ne üzemeltesse a rönkhasítót láng vagy szikra közelében. Az olaj gyúlékony és robbanhat. A rönkhasító betöltését és üzemeltetését csak egy személy végezheti. Mindig tartsa távol a munkaterülettől a járókelőket, beleértve a látogatókat, gyermekeket és háziállatokat is, különösen akkor, ha a rönkhasító üzemel. Csak a kezelő állhat a gép közelében, és kizárólag a jelen kézikönyvben előírt biztonságos működési területen belül. Soha ne kérjen mások segítségét az elakadt rönkök kiszabadításához. 16 év alatti személyek nem üzemeltethetik a rönkhasítót. Minden 18 év alatti személynek rendelkeznie kell a feladatok megfelelő és biztonságos elvégzéséhez szükséges képzéssel és készségekkel, és mindig felnőtt felügyelete alatt kell állnia.

VIZSGÁLJA MEG A RÖGÖT

Soha ne próbáljon szögeket, drótot vagy szennyeződéseket tartalmazó rönköket hasítani. Mindig győződjön meg arról, hogy a hasítandó rönk mindkét vége a lehető legszögletesebben van levágva. Ez megakadályozza, hogy a rönk nyomás alatt elcsússzon a helyéről. Az ágakat a törzs szintjével egy vonalban kell levágni.
Tartsa meg a megfelelő egyensúlyt, és mindig vigyázzon az egyensúlyára. Soha ne álljon a rönkhasítóra. Súlyos sérülések keletkezhetnek, ha a szerszám felborul, vagy ha véletlenül érintkezésbe kerül a vágószerszámokkal. Ne tároljon semmit a rönkhasító felett vagy közelében, ahol valaki ráállhatna a szerszámra, hogy elérje azokat.

KERÜLJE EL A VÁRATLAN BALESETEKBŐL EREDŐ SÉRÜLÉSEKET

A rönkhasító működtetése közben ne üljön át a hasítóterületen, és ne nyúljon át rajta. Soha ne halmozza fel a hasítandó rönköket úgy, hogy át kelljen nyúlnia a rönkhasítón. A vezérlőkarokat kizárólag a kezével működtesse. Soha ne használja a lábát, térdét, kötelet vagy bármilyen más hosszabbító eszközt. Mindig fordítson teljes figyelmet az ék-dugattyú mozgására. Soha ne próbálja meg betölteni a rönkhasítót, amíg a dugattyú mozgásban van. Tartsa a kezét távol minden mozgó alkatrésztől. Soha ne próbáljon két rönköt egymásra fektetve hasítani. Az egyik felrepülhet, és eltalálhatja Önt.

VÉDJE A KEZÉT

Tartsa távol a kezét a rönkben kialakuló hasadásoktól és repedésektől. Ezek hirtelen bezáródhatnak, és összetörhetik vagy levághatják a kezét. Ne távolítsa el a beszorult rönköket a kezével.

NE ERŐLTESSE A GÉPET

A gép a tervezett teljesítményen jobban és biztonságosabban végzi a munkát. Ne használja a rönkhasítót olyan célra, amelyre nem tervezték. Ne módosítsa a berendezést, és ne használja oly módon, hogy megkerülje a tervezett képességeit és teljesítményét. Soha ne próbáljon meg olyan rönköket hasítani, amelyek nagyobbak, mint a műszaki adatok táblázatában feltüntetettek.

VÁLASSZA LE AZ ÁRAMELLÁTÁST

Húzza ki a dugaszt, ha a készüléket nem használja, valamint beállítás, alkatrészcsere, tisztítás vagy a rönkhasítóval végzett munkák előtt. A szervizelés előtt olvassa el a műszaki kézikönyvet.
GONDOSAN KARBANTARTSA A RÚDVÁGÓT | BALESETEK KEZELÉSE
Tisztítás, javítás, ellenőrzés vagy beállítás előtt kapcsolja ki a gépet, és győződjön meg arról, hogy minden mozgó alkatrész leállt. Minden használat után tisztítsa meg a készüléket. A legjobb és legbiztonságosabb teljesítmény érdekében tartsa tisztán a rönkhasítót. Kövesse a kenésre vonatkozó utasításokat. Használat előtt ellenőrizze az összes hidraulikus tömítést, tömlőt és csatlakozót szivárgás szempontjából. A vezérlőkarokat és a főkapcsolót mindenkor tisztán, szárazon, olaj- és zsírmentesen kell tartani.

VÉDJE A KÖRNYEZETET

A használt olajat vigye el egy engedélyezett gyűjtőhelyre, vagy kövesse az országban érvényes előírásokat, ahol a rönkhasítót használja. Ne engedje le a csatornába, a talajba vagy a vízbe.

TEGYE GYERMEKBIZTOSSA A MŰHELYT

Zárja be a műhelyt. A rönkhasítót gyermekektől és más, a használatra nem jogosult személyektől távol tartsa.
Mindig tartson kéznél tűzoltókészüléket és elsősegélydobozot, hogy szükség esetén azonnal használhassa őket. Vészhelyzet esetén mindig tudja, hol található a legközelebbi telefon, vagy tartson telefont a munkaterületen. Ismerje a legközelebbi mentő, orvos és tűzoltóság telefonszámát is. Ezek az információk felbecsülhetetlen értékűek lehetnek vészhelyzet esetén.

KÜLÖNLEGES FIGYELMEZTETÉS

• A gép hasítási műveletét úgy tervezték, hogy azt egy személy aktiválhassa. Bár lehetséges, hogy további kezelők is dolgoznak a géppel (pl. be- és kirakodáskor), a hasítási műveleteket csak egy kezelő aktiválhatja;
• A gépet gyermekek nem használhatják;
• A gép működési tesztjeinek leírása;
• A telepítési és karbantartási követelmények tartalmazzák azoknak az eszközöknek a listáját – pl. a kétkezes vezérlőberendezés –, amelyeket ellenőrizni kell, valamint azt, hogy milyen gyakorisággal és milyen módszerrel kell elvégezni az ellenőrzést;
* S6 40%, folyamatos üzem, időszakos terhelés: egy terhelési ciklus időtartama 10 perc, az állandó terhelés melletti üzemidő 4 perc, a terhelés nélküli üzemidő 6 perc.

ALKALMAZÁSI FELTÉTELEK

Ezt a rönkhasítót +5 °C és 40 °C közötti környezeti hőmérsékleten való üzemeltetésre és tengerszint feletti magasságban legfeljebb 1000 m-en való telepítésre tervezték. A környezeti páratartalom 40 °C-on 50% alatt kell lennie. -25 °C és 55 °C közötti környezeti hőmérsékleten tárolható vagy szállítható.

ELEKTROMOS KÖVETELMÉNYEK

A 65706, 65708, 65710, 65712, 65715 modellek esetében:
A háromfázisú, 400 V / 50 Hz-es motorral felszerelt rönkhasítót szabványos 400 V ±10% / 50 Hz ±1% frekvenciájú hálózatra kell csatlakoztatni.
Az áramellátásnak alacsony feszültség, túlfeszültség és túláram elleni védelmi eszközökkel, valamint egy maximális névleges maradékáram-értékű 0,03 A-os maradékáram-védelmi készülékkel (RCD) kell rendelkeznie.
A hálózati csatlakozónak és a hosszabbító kábelnek 5 vezetékkel kell rendelkeznie = 3P + N + PE (3/N/PE). A hálózati csatlakozón legfeljebb 16 A-es biztosítékot kell elhelyezni. A csatlakozó gumikábeleknek meg kell felelniük az EN60245 szabványnak, és mindig H 07 RN jelöléssel kell ellátniuk. A kábeleket azonosítani kell, mivel ez törvényi előírás.
A 65707, 65709, 65711 modellek esetében:
230 V / 50 Hz-es motor esetén a rönkhasítót szabványos 230 V ±10 %
/50 Hz ±1%-os szabványos hálózatra kell csatlakoztatni.
olyan áramellátáshoz, amely alacsony feszültség, túlfeszültség, túláram (16 A) elleni védelmi eszközökkel, valamint egy maximális névleges maradékáram-értékű 0,03 A-os maradékáram-védelmi kapcsolóval (RCD) rendelkezik. A csatlakozó gumikábeleknek meg kell felelniük az EN60245 szabványnak, és mindig H 07 RN jelöléssel kell ellátniuk. A kábeleket azonosítani kell, mivel ez törvényi előírás.

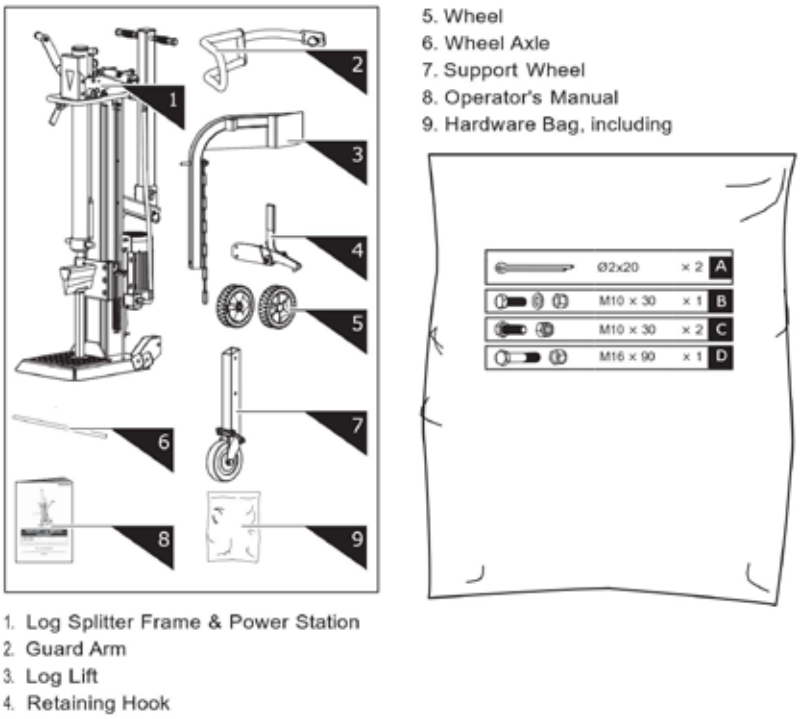

1. Log Splitter Frame & Power Station
2. Guard Arm
3. Log Lift
4. Retaining Hook
5. Wheel
6. Wheel Axle
7. Support Wheel
8. Operator's Manual
9. Hardware Bag, including

ÖSSZESZERELÉS

1. Helyezze be a keréktengelyt a rögzítőkonzol furataiba. Csúsztassa a kerekeket a tengelyre, és rögzítse őket kívülről Ø2x20-as hasított csapokkal. Szerelje fel a kerékburkolatokat.

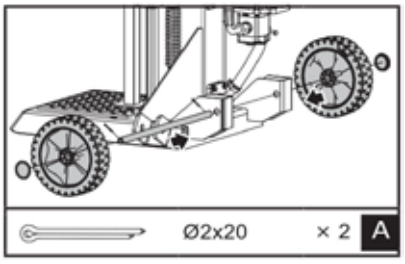

2. A támasztóállványt az ékhez szorítva vegye ki az R-csapot és a csavart a henger rögzítésének oldásához. Engedje le mindkét vezérlőkart, hogy az ék-munkahenger a legfelső pozícióba emelkedjen. Helyezze vissza a csavart és az R-csapot a henger rögzítéséhez.

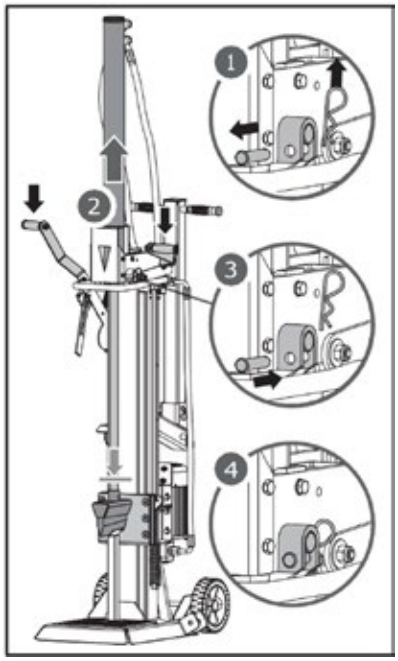

3. Engedje el mindkét vezérlőkart, hogy az ék-munkahenger visszahúzódjon. Távolítsa el a támasztóállványt.

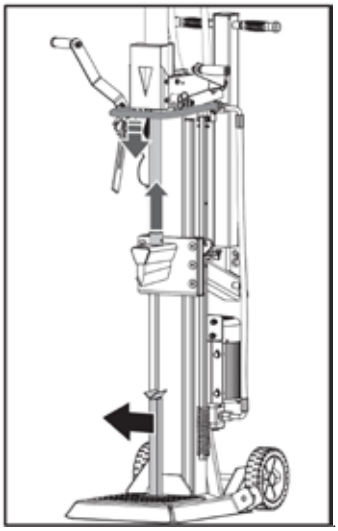

4. Igazítsa a védőkar furatát és rögzítőcsapját a rögzítőkonzolhoz. Rögzítse a védőkart a szerelvénycsomagból származó M10 × 30-as hatlapfejű csavarokkal, alátétekkel és anyákkal.

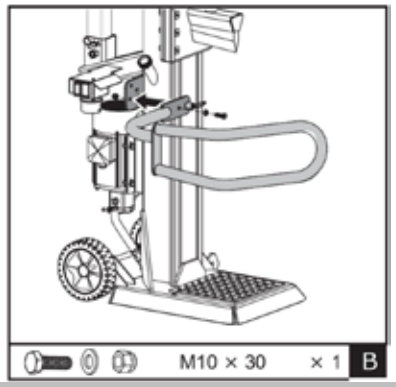

5. Helyezze a rögzítő kampót a vázra, és rögzítse két M10×30-as hatlapfejű csavarral és anyával.

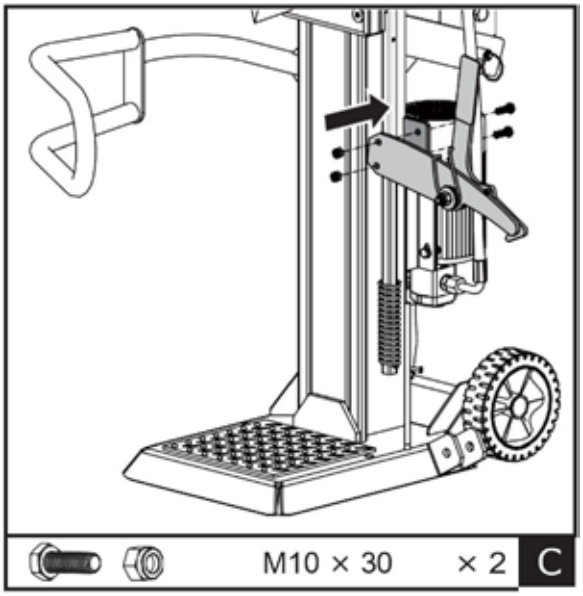

6. Helyezze a rönkemelőt a rögzítőkonzolba, és igazítsa a rögzítőkonzol furataihoz. Rögzítse egy M16×90-es hatlapfejű csavarral és anyával. Akassza be az emelőláncot az ékcsúszka vezetőjébe.

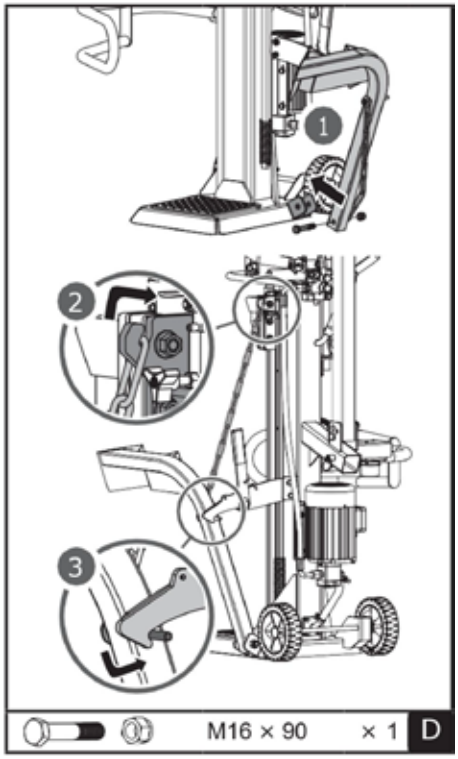

SZÁLLÍTÁS

Húzza ki a rugós csapszeget, és csúsztassa a támasztókerék négyzetes csövét a tartóba. Lazítsa meg a rugós csapszeget, majd a megfelelő furat kiválasztása után rögzítse azt.
A felső furat szállításra szolgál, az alsó furat pedig kizárólag tárolásra. Mivel a támasztókerék univerzális kerék, az alsó furatba szerelve nem elég stabil a szállításhoz!A felső furat szállításra szolgál, az alsó furat pedig kizárólag tárolásra. Mivel a támasztókerék univerzális kerék, az alsó furatba szerelve nem elég stabil a szállításhoz!1Felső furat Alsó furat21Felső furat Alsó furat2

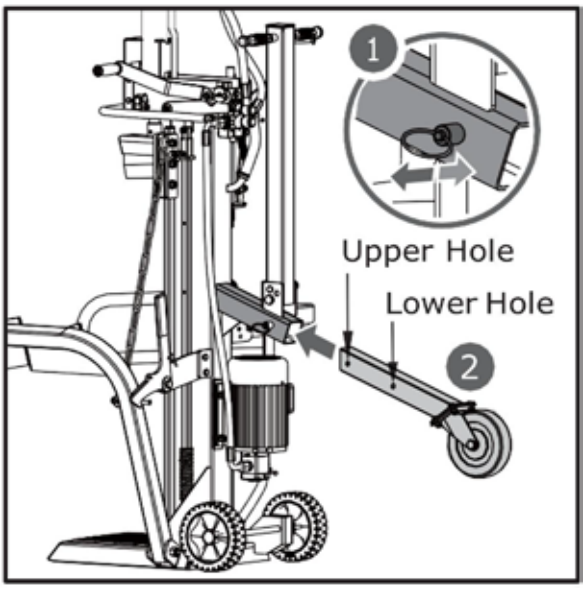

A szállítófogantyút a rögzítőcsappal és a kapcsával függőleges helyzetben rögzítik a könnyebb szállítás érdekében.

Vegye le a rögzítőkapcsot és a csapszeget. Hajtsa le a fogantyút a képen látható nyíl irányába, majd rögzítse úgy, hogy a rögzítőkapcsos csapszeget a külső furatba illeszti.

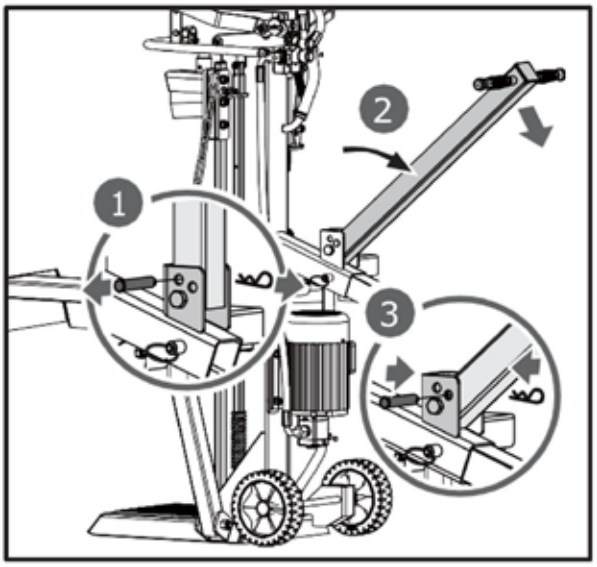

A RÚDHASÍTÓ SZÁLLÍTÁSA A MUNKATERÜLETRE

A rönkhasító 2 kerékkel van felszerelve a kisebb távolságú mozgatáshoz. A rönkhasító munkaterületre történő szállításához fogja meg a fogantyút (a), és kissé döntse meg a rönkhasítót, miután meggyőződött arról, hogy az olajtartály fedele szorosan zárva van.

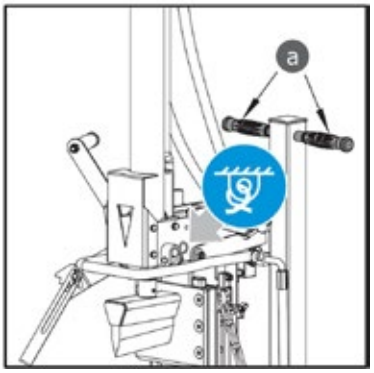

A működtetés előtt vigyen fel egy vékony réteg zsírt a dugattyú felületére, ez meghosszabbítja a dugattyú élettartamát.

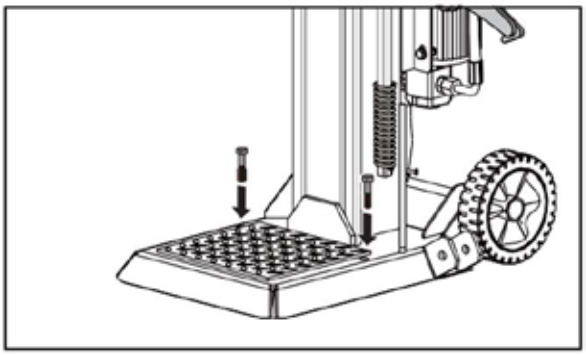

Ha darut használ, kösse a kötelet a kék csomagolócímke alatti emelési ponthoz, majd emelje fel a gépet a daruval.

A FAVÁGÓ ÜZEMELTETÉSE

Tervezze meg a munkaterületet. A munka előzetes megtervezésével biztonságosan dolgozhat és erőfeszítést takaríthat meg. Helyezze el a rönköket olyan helyre, ahol könnyen elérhetők. Keressen egy helyet, ahol a hasított fát felhalmozhatja, vagy egy közeli teherautóra vagy más szállítóeszközre rakodhatja. Helyezze a rönkhasítót sík, kemény, szilárd, vízszintes talajra, ügyelve arra, hogy az alapja alja teljes mértékben a talajhoz illeszkedjen. Ezután rögzítse a gépet a talajhoz két megfelelő rögzítőcsavarral.



A rönkhasító beindítása előtt engedje ki a levegőt a hidraulikus rendszerből. A hidraulikaolaj-tartály fedelét néhány fordulattal lazítsa meg, amíg a levegő zökkenőmentesen be- és kijuthat az olajtartályból.

A műveletek során érzékelhetőnek kell lennie a levegő áramlásának az olajtartó töltőnyílásán keresztül.
A rönkhasító mozgatása előtt győződjön meg arról, hogy az olajtartó fedele szorosan van-e rögzítve, hogy elkerülje az olajszivárgást ezen a ponton.

Ha az olajtartó fedelét nem lazítja meg, a hidraulikus rendszerben lévő lezárt levegő a nyomáscsökkentés után is továbbra is összenyomódik. Az ilyen folyamatos levegő-összenyomás és -nyomáscsökkentés tönkreteszi a hidraulikus rendszer tömítéseit, és maradandó károsodást okoz a rönkhasítóban.

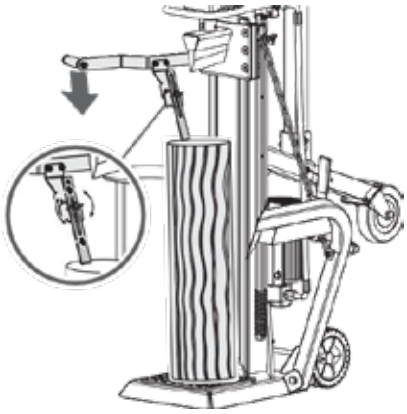

Motor 400 V 3N-hez

A rönkhasító elindításához állítsa a motor kapcsolóját az ON (BE) állásba. A gép leállításához egyszerűen állítsa a motor kapcsolóját az OFF (KI) állásba.

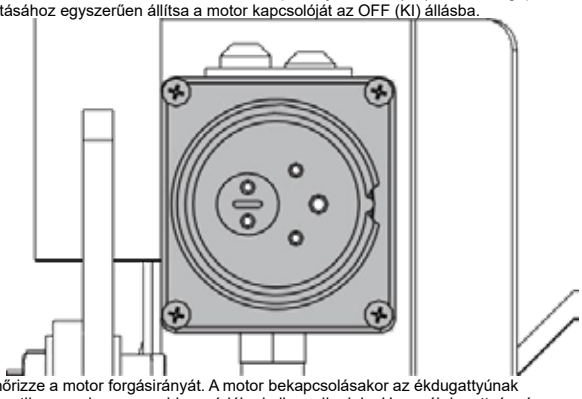

Ellenőrizze a motor forgásirányát. A motor bekapcsolásakor az ékdugattyúnak automatikusan a legmagasabb pozícióba kell emelkednie. Ha az ékdugattyú már a legmagasabb pozícióban van, amikor
a motor beindulásakor, fogja meg mindkét vezérlőkart, és engedje le őket; az éknyomó kar elkezdi a lefelé irányuló mozgást.

Amennyiben a motor beindulása után nem észlelhető a szorító mozgása, azonnal kapcsolja ki a motort, majd csavarhúzóval forgassa el a dugasz belsejében található pólusváltó szerkezetet a motor polaritásának megváltoztatásához.

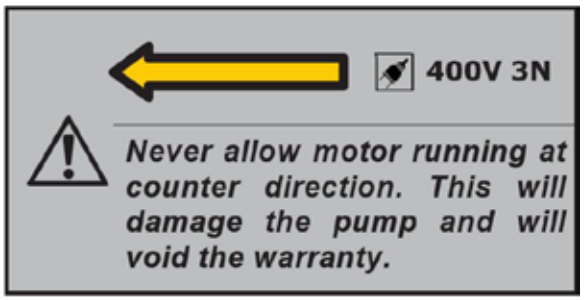

Hasítás

1
. Helyezze a rönköt függőlegesen a támasztóasztalra úgy, hogy laposan feküdjön a felületén. Nyomja meg a bal oldali kart, hogy a kinyújtott rönkrögzítő kar leereszkedjen a rönkre, és rögzítse azt. A kinyújtott rönkrögzítő kar különböző magasságú rönkökhöz állítható be.





2. Tartsa lenyomva a bal oldali nyomókart. Eközben nyomja le a hasítóéket úgy, hogy a jobb oldali hasítókart félig nyomja le, hogy a rönköt először lassan hasítsa szét, majd nyomja le teljesen, amíg a rönk teljesen szét nem hasad.

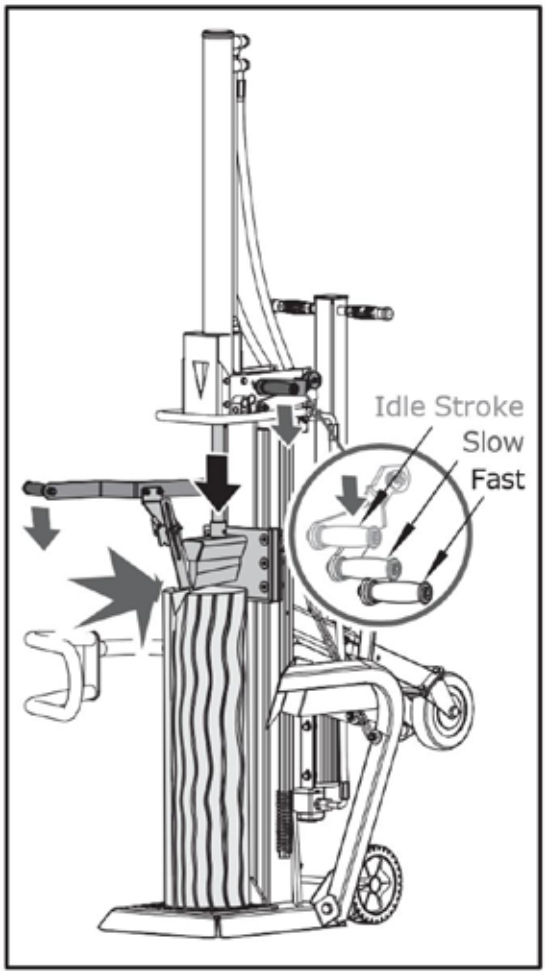

3. Helyezze vissza a hasítóéket a kiindulási helyzetbe. Működtesse a rugós visszahúzó vezérlőkart, hogy az ék a hasítandó rönk magassága fölé emelkedjen.



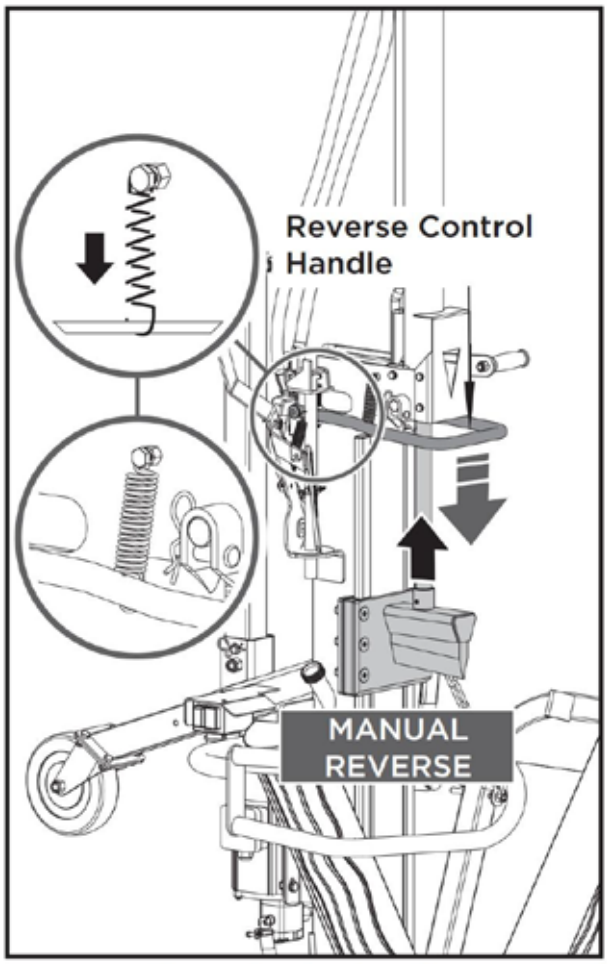

The spring is already connected to the handle in factory.

Nyomja le a hasítókart a végéig a nagyobb sebesség és a kisebb hasítóerő elérése érdekében, hogy befejezze a hasítást, vagy hogy szokásos rönköket hasítson. A hasítókar enyhe fel- és leemelésével egyszerűen állítható.

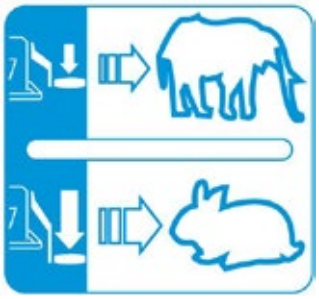

A rugó gyárilag már csatlakoztatva van a fogantyúhoz.

Hasítókar

A hasítóerőt és a sebességet a hasítókar szabályozza. A hasítókar első fél löketénél alapjáraton működik; nyomja le a hasítókart fél löketig a maximális hasítóerő elérése érdekében alacsonyabb sebességgel, a rönk hasításának megkezdéséhez vagy különösen kemény és kiszáradt rönkök hasításához;

ELAKADT RÖGÖK KIENGEDÉSE

OLAJCSERÉ

A hidraulikus rendszer zárt rendszer, olajtartállyal, olajszivattyúval és vezérlőszelepekkel.
Az alacsony olajszint károsíthatja az olajszivattyút. Rendszeresen ellenőrizze az olajszintet a mérőpálcával. Az olajat évente egyszer teljesen ki kell cserélni.
A rönkhasító hidraulikus hajtásrendszeréhez a következő hidraulikaolajok vagy azokkal egyenértékű termékek ajánlottak:
SHELL Tellus 22 | MOBIL DTE 11 | ARAL Vitam GF 22 | BP Energol HLP-HM 22

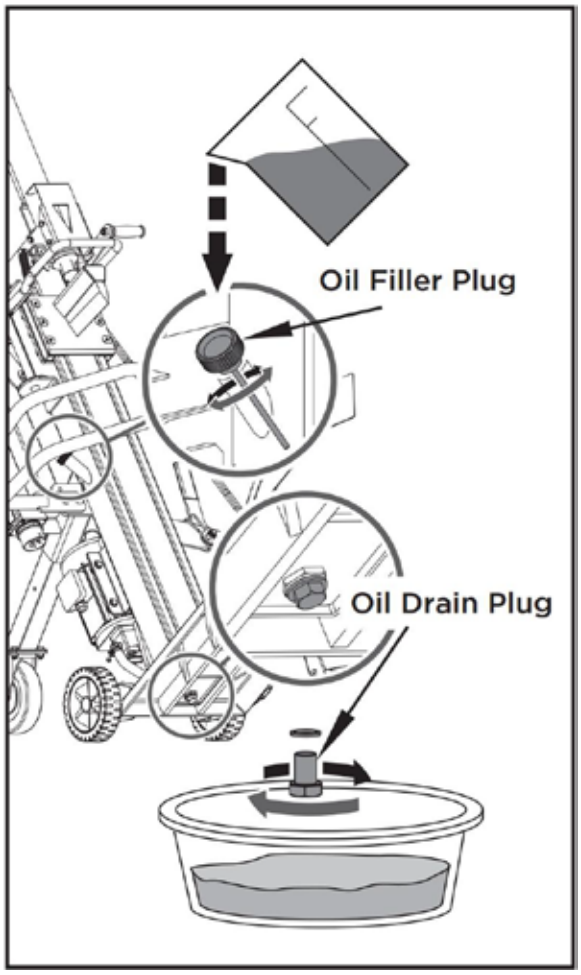

Távolítsa el az olajleeresztő dugót, hogy az olaj kifolyhasson a hidraulikus hajtásrendszerből. Ellenőrizze, hogy nincs-e fémforgács az olajban, hogy elkerülje a jövőbeli problémákat.
Miután az olaj teljesen lefolyt a gépből, helyezze vissza a leeresztőcsavart.
Töltse fel a hidraulikus hajtásrendszert az ajánlott olajjal a töltőnyíláson keresztül.

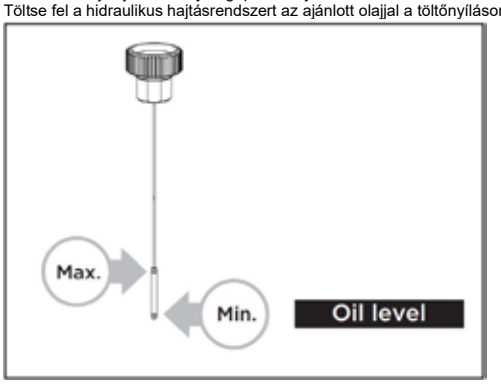

Olvassa le a mérőpálcát, hogy meghatározza az olajszint maximális és minimális értékét.
Az alacsony olajszint károsíthatja az olajszivattyút. A túltöltés a hidraulikus hajtásrendszer túlmelegedéséhez vezethet.
Kenje be a töltőcsavart tömítőanyaggal, majd helyezze vissza a helyére.
Az olajcsere után indítsa be a rönkhasítót néhány alkalommal anélkül, hogy hasítana.
Használjon olajfogó tálcát, hogy az összes használt olaj és szennyeződés eltávolítását megkönnyítse.

AZ ÉK ÉLESÍTÉSE

Ez a rönkhasító megerősített hasítóéllel van felszerelve, amelynek pengéje speciális kezelésen esett át. Hosszú üzemidő után, illetve szükség szerint élesítse meg az éket egy finom fogazatú reszelővel, eltávolítva az élek sorjait és lapos részeit.

HIBAELHÁRÍTÁS

PROBLÉMA	LEHETŐS ÖSSZEFÜGGÉS	AJÁNLOTT MEGOLDÁS
A motor nem indul el	A kapcsoló KI állásban van	Kapcsoló BE állásban
A motor forgásiránya helytelen	Helytelen csatlakozás	Csavarhúzóval állítsa át a dugaszban lévő pólusváltó szerkezetet
Helytelen motorforgásirány	Helytelen csatlakozás	A polaritás fordított, hívjon villanyszerelőt
A rönkhasító nem működik, miközben a motor forog	A szelep nem nyílik meg a csatlakozó alkatrészek meglazulása miatt	Ellenőrizze és húzza meg az alkatrészeket
A rönkhasító nem működik, miközben a motor jár	A vezérlőkarok vagy a csatlakozó alkatrészek meghajlottak	Javítsa meg a meggörbült alkatrészeket
A rönkhasító nem működik, miközben a motor jár	Alacsony a hidraulikaolaj szintje	Ellenőrizze és töltse fel a hidraulikaolajat
A rönkhasító rendellenes rezgéssel és zajjal működik	Alacsony a hidraulikaolaj szintje	Ellenőrizze és töltse fel a hidraulikaolajat

FIGYELEM: MINDEN JAVÍTÁSI MUNKÁT A TERMÉKRE KÉPZETT SZAKEMBERNEK KELL ELVÉGEZNIE.

KÁBELKÖTÉSI ÁBRA
65707 / 65709 / 65711

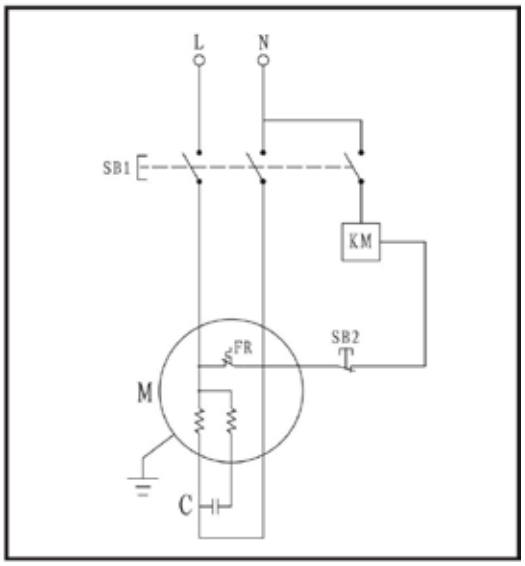

65706 / 65708 / 65710 / 65712 / 65715

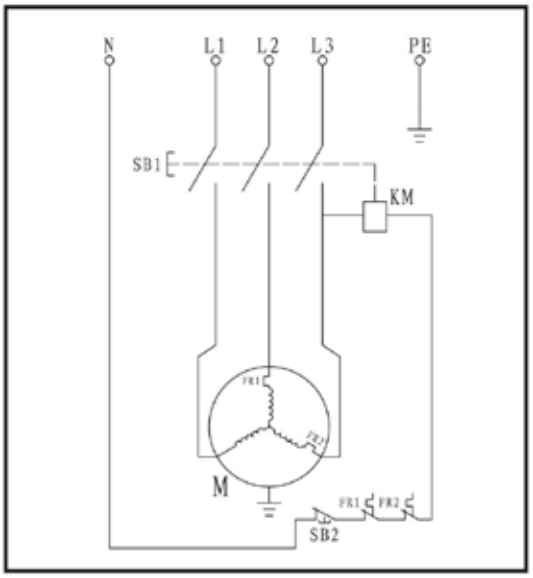

HIDRAULIKAI RENDSZER ÁBRA

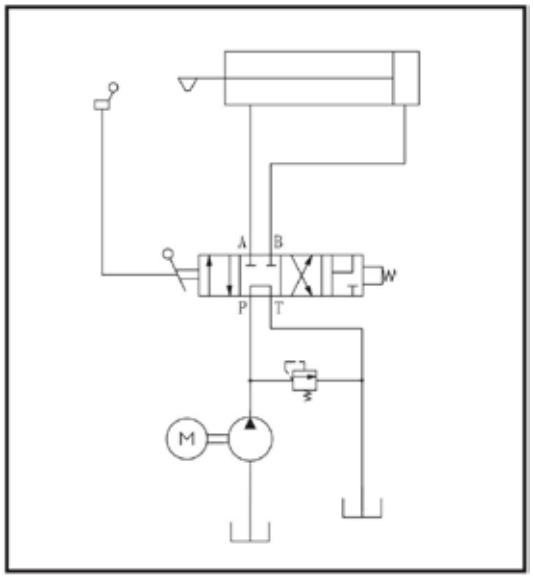

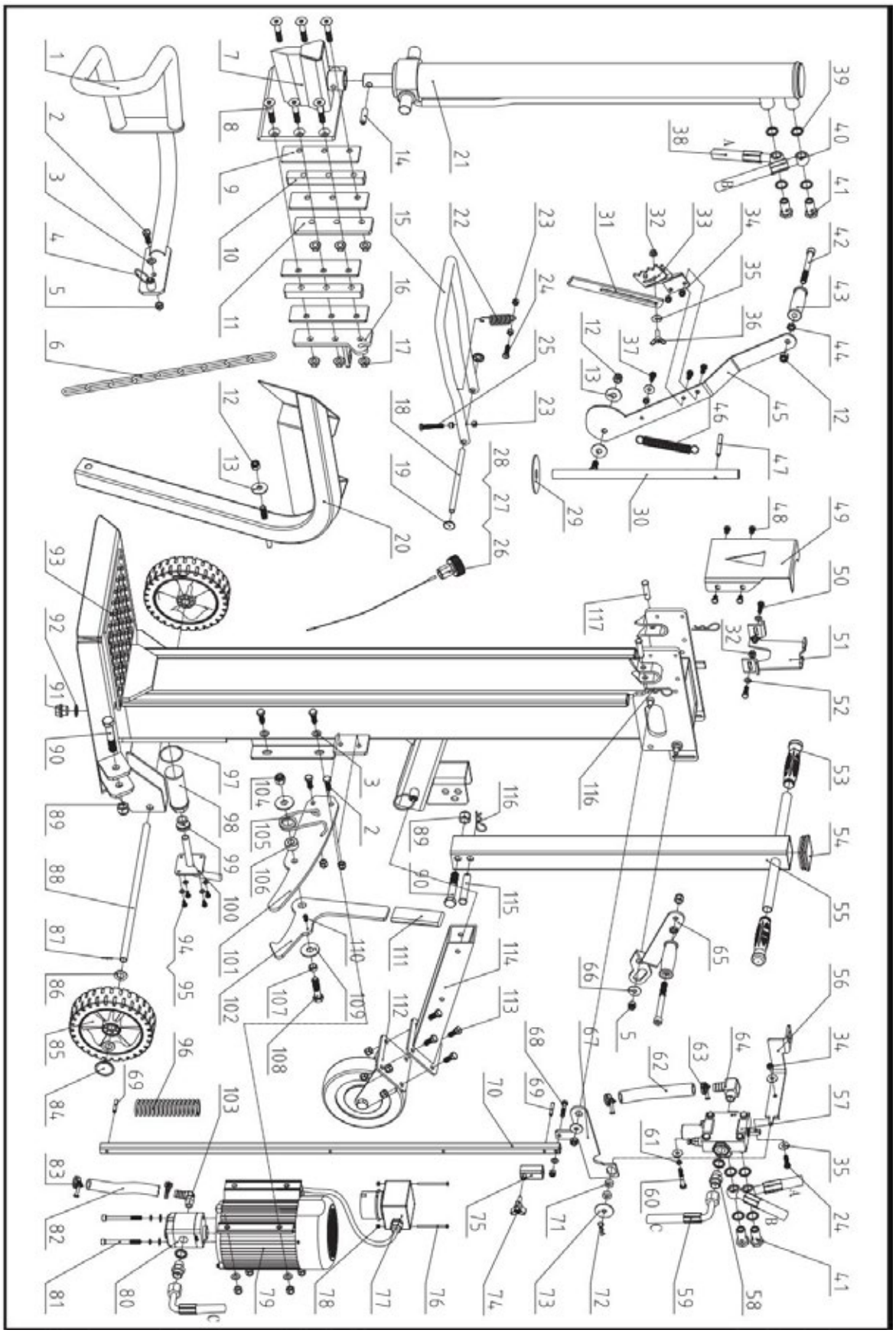

Alkatrészlista					
Sz.	**Leírás**	**Mennyiség**	**Sz.**	**Leírás**	**Mennyiség**
1	Bal oldali rögzítőkonzol	1	67	Csatlakozókar	1
2	M10x30-as csavar	7	68	M8x40-es csavar	1
3	Lapos alátét 10	9	69	Hengeres csap 6x40	2
4	Rögzítőcsap fogantyú	2	70	Lökethossz-beállító kar	1
5	Rögzítőanya M10	13	71	Kerek lemez	2
6	Emelőlánc 6	1	72	Kapocs 2,5	1
7	Ékhegesztés	1	73	Nagy alátét 10	1
8	M12x65-ös csavar	6	74	Csillagfejű gomb	1
9	Súrlódó lemez	4	75	Beállító hüvely	1
10	Terelőlemez	2	76	M4x60-as csavar	2
11	Bal oldali lemez	1	77	Kapcsoló	1
12	Rögzítőanya M12	4	78	Rögzítőanya M4	2
13	Nagy alátét 12	3	79	Motor	1
14	Hengeres csap 8x40	1	80	Fogaskerék-szivattyú	1
15	Vezérlő U-fogantyú	1	81	M8x90-es csavar	1
16	Jobb oldali lemez	1	82	Olajtömlő 16	1
17	M12-es anya	6	83	Tömlőbilincs 20–26	2
18	Tengelycsap	1	84	Kerékfedél	2
19	Keréktárcsa 12	2	85	Kerék	2
20	Emelővédő	1	86	Lapos alátét 16	4
21	Henger	1	87	Rögzítőcsap 2x20	2
22	Rugó	1	88	Keréktengely	1
23	M8-as anya	5	89	Rögzítőanya M16	2
24	Csavar M8x30	2	90	M16x90-es csavar	2
25	M8x50 csavar	1	91	Csavaros dugó	1
26	Olajfedél	1	92	Kombinált mosógép 22	1
27	O-gyűrű 25x2,65	1	93	Főváz	1
28	Olajszintmérő	1	94	M6x12-es csavar	4
29	Nylon alátét	1	95	Lapos alátét 6	4
30	Tengely	1	96	Pufferrugó	1
31	Hosszabbított rönkrögzítő karom	1	97	O-gyűrű 50x2,65	1
32	M8 anya	3	98	Olajszűrő K	1
33	Rönkrögzítő karom	1	99	K persely	1
34	Rögzítőanya M8	4	100	Karima	1
35	Nagy alátét 8	6	101	Rögzítőlemez	1
36	Szárnyas csavar M8x25	1	102	Horog	1
37	M8x20-as csavar	3	103	Téglalap alakú fúvóka	1
38	Alsó tömlő	1	104	Rögzítőanya M14	1

39	Kombinált alátét 20	10	105	Torziós rugó	1
40	Felső tömlő	1	106	Rugó rögzítő perselye	1
41	Szelepcsatlakozó	4	107	Rögzítő persely	1
42	M12x120-as csavar	2	108	M14x60-as csavar	1
43	Kezelőfogantyú	2	109	Nagy alátét 14	2
44	Vékony anya M12	2	110	Csavar M6x10	1
45	Karr	1	111	Fogantyú	1
46	Visszaállító rugó	1	112	Támasztókerék-szerelvény	1
47	Hengeres csap 8x60	1	113	Csavar M10x25	4
48	M8x12 csavar	4	114	Rögzítőcső	1
49	Első támasztólemez a hengerhez	1	115	B csap 16x85	1
50	M8x25-ös csavar	2	116	Rögzítőelem 3	3
51	Hátsó támasztólemez a hengerhez	1	117	B csap 12x50 / B csap 12x55 (csak a 65715-ös típushoz)	2
52	Lapos alátét 8	3			
53	Fogantyú	1			
54	Négyzetes dugó	1			
55	Húzórúd	1			
56	Csatlakozó lemez szelephez	1			
57	Szelep	1			
58	Tömlőcsatlakozó	2			
59	Bemeneti tömlő	1			
60	M8x50-es csavar	2			
61	Rugós alátét 8	4			
62	Olajcső 19	1			
63	Tömlőbilincs 28–36	2			
64	Tömlőcsatlakozó	1			
65	Jobb oldali működtetőkar	1			
66	Nagy alátét 10	2			

RECICLARE ȘI ELIMINARE



Această marcaj indică faptul că acest produs nu trebuie eliminat împreună cu deșeurile menajere. Pentru a preveni eventualele efecte negative asupra mediului sau sănătății umane cauzate de eliminarea necontrolată a deșeurilor, reciclați-l în mod responsabil pentru a promova reutilizarea durabilă a resurselor materiale. Pentru a returna dispozitivul uzat, vă rugăm să utilizați sistemele de returnare și colectare sau să consultați autoritățile locale sau magazinele din zonă pentru sfaturi privind reciclarea în condiții de siguranță pentru mediu.

SIMBOLURI

Plăcuța de identificare de pe aparatul dumneavoastră poate conține simboluri. Acestea reprezintă informații importante despre produs sau instrucțiuni privind utilizarea acestuia.

	Citiți aceste instrucțiuni în întregime înainte de a utiliza aparatul.		Pericol! Țineți-vă la distanță de părțile în mișcare!
	Purtați încălțăminte de protecție!		Nu îndepărtați bușteniі blocați cu mâinile.
	Purtați mănuși de protecție!		Atenție! Obiecte aruncate.
	Purtați ochelari de protecție! Purtați protecție auditivă!		Înainte de a începe orice operațiune de reparație, întreținere sau curățare, deconectați întotdeauna alimentarea cu energie electrică.
	Păstrați spațiul de lucru ordonat! Dezordinea poate duce la accidente.		Evitați rănirea cauzată de mișcarea lamei de despicare.
	Nu îndepărtați și nu modificați niciun dispozitiv de protecție sau de siguranță.		Țineți persoanele neimplicate la distanță de zona de lucru.
	Eliminați uleiul uzat într-un mod ecologic.		Nu despicați lemnul în timp ce utilajul se deplasează.
	Nu o utilizați pe timp de ploaie.		Nu tăiați lemnul când mașina este înclinată.

INTRODUCERE

Noul dvs. despicător de bușteni vă va depăși cu mult așteptările. Acesta a fost fabricat conform unor standarde stricte de calitate pentru a îndeplini criterii de performanță superioare. Veți descoperi că noul dvs. echipament este ușor și sigur de utilizat, iar cu o întreținere corespunzătoare, vă va oferi mulți ani de funcționare fiabilă.

SIGURANȚĂ

ÎNȚELEGEȚI SPĂRGĂTORUL DE BUSTENI

Citiți și înțelegeți manualul de utilizare și etichetele aplicate pe despicătorul de lemne. Aflați care sunt aplicațiile și limitările acestuia, precum și potențialele pericole specifice asociate cu acesta. Familiarizați-vă temeinic cu comenzile și cu modul corect de funcționare al acestora.

DROGURI, ALCOOL ȘI MEDICAMENTE

Nu folosiți despicătorul de bușteni sub influența drogurilor, alcoolului sau a oricărui medicament care v-ar putea afecta capacitatea de a-l utiliza corect.

EVITAȚI CONDIȚIILE PERICULOASE

Folosiți întotdeauna despicătorul de bușteni pe un teren uscat, solid și nivelat. Nu folosiți niciodată despicătorul de bușteni pe suprafețe alunecoase, ude, noroioase sau înghețate. Locul pe care îl alegeți trebuie să fie liber de iarbă înaltă, tufișuri sau alte obstacole. Trebuie să existe suficient spațiu pentru manevrare și pentru a ajuta operatorul să rămână vigilent. Mențineți zona de lucru curată și bine iluminată. Zonele aglomerate pot provoca accidentări. Pentru a evita împiedicarea, nu lăsați unelte, bușteni sau alte componente împrăștiate
în jurul zonei de lucru. Nu utilizați despicătorul de bușteni în zone umede sau ude și nu-l expuneți la ploaie. Nu-l utilizați în zone în care vaporii de vopsea, solvenți sau lichide inflamabile reprezintă un potențial pericol.

INSPECTAȚI SPĂRGĂTORUL DE BUȘTENI

Verificați despicătorul de bușteni înainte de a-l porni. Mențineți dispozitivele de protecție la locul lor și în stare de funcționare. Obisnuiți-vă să verificați dacă cheile și cheile de reglare au fost îndepărtate din zona de lucru înainte de a porni aparatul. Înlocuiți piesele deteriorate, lipsă sau defecte înainte de utilizare. Asigurați-vă că toate piulițele, șuruburile, bolțurile, racordurile hidraulice, clemele de furtun etc. sunt strânse bine. Verificați întotdeauna nivelul uleiului din rezervorul de ulei hidraulic. Nu folosiți niciodată despicătorul de bușteni atunci când acesta necesită reparații sau se află într-o stare mecanică precară. Înainte de a începe lucrul, testați dispozitivele de oprire pentru a vă asigura că acestea funcționează în condiții de siguranță.

ÎMBRĂCAȚI-VĂ CORESPUNZĂTOR

Nu purtați haine largi, mănuși, cravate sau bijuterii (inele, ceasuri de mână). Acestea se pot prinde în părțile mobile. Se recomandă purtarea mănușilor de protecție neconductoare electric, a încălțămintei antiderapante și a protecției auditive în timpul lucrului. Purtați o acoperitoare de protecție pentru păr, pentru a ține părul lung sub control, împiedicându-l să se prindă în utilaj.

PROTEJAȚI-VĂ OCHII ȘI FAȚA

Orice despicător de bușteni poate arunca obiecte străine în ochi. Acest lucru poate provoca leziuni oculare permanente. Purtați întotdeauna ochelari de protecție. Ochelarii de vedere obișnuiți au doar lentile rezistente la impact. Aceștia nu sunt ochelari de protecție.

PRELUNGITOARE

Utilizarea necorespunzătoare a cablurilor de prelungire poate duce la funcționarea ineficientă a despicătorului de bușteni, ceea ce poate duce la supraîncălzire. Asigurați-vă că cablul de prelungire nu depășește 10 m și că secțiunea sa nu este mai mică de 2,5 mm², pentru a permite un flux suficient de curent către motor. Evitați utilizarea conexiunilor libere și izolate necorespunzător. Conexiunile trebuie realizate cu material protejat, adecvat pentru utilizare în exterior.

EVITAȚI ȘOCURILE ELECTRICE | NU VĂ APLECAȚI PREA MULT

Verificați dacă circuitul electric este protejat corespunzător și dacă corespunde cu puterea, tensiunea și frecvența motorului. Verificați dacă există o conexiune la pământ. Conectați despicătorul de bușteni la pământ. Evitați contactul corpului cu suprafețele împământate: țevi, radiatoare, aragaze și carcasele frigiderelor. Nu deschideți niciodată cutia comutatorului/prizei. Dacă acest lucru este necesar, contactați un electrician calificat. Asigurați-vă că degetele nu ating pinii metalici ai prizei atunci când conectați sau deconectați despicătorul de bușteni.

PREVENIȚI INCENDIILE

Nu fumați și nu folosiți flăcări deschise în timpul utilizării sau realimentării despicătorului de bușteni. Nu folosiți niciodată despicătorul de bușteni în apropierea unei flăcări sau a unei scântei. Uleiul este inflamabil și poate exploda.
Permiteți unei singure persoane să încarce și să utilizeze despicătorul de bușteni. Țineți întotdeauna persoanele din jur, inclusiv vizitatorii, copiii și animalele de companie, la distanță de zona de lucru, în special atunci când despicătorul de bușteni este în funcțiune. Numai operatorul trebuie să stea lângă mașină și numai în zona de operare sigură prevăzută în acest manual. Nu apelați niciodată la alte persoane pentru a vă ajuta să eliberați buștenii blocați. Nicio persoană cu vârsta sub 16 ani nu trebuie să aibă permisiunea de a utiliza despicătorul de bușteni. Orice persoană cu vârsta sub 18 ani trebuie să aibă pregătirea și abilitățile necesare pentru a îndeplini sarcinile în mod corespunzător și în condiții de siguranță și trebuie să se afle întotdeauna sub supravegherea adulților.

INSPECTAȚI BUȘTENII

Nu încercați niciodată să despicați bușteni care conțin cuie, sârmă sau resturi. Asigurați-vă întotdeauna că ambele capete ale bușteanului pe care îl despicați sunt tăiate cât mai drept posibil. Acest lucru va împiedica bușteanul să alunece din poziție în timp ce este sub presiune. Ramurile trebuie tăiate la nivel cu trunchiul.
Mențineți o poziție stabilă și păstrați întotdeauna echilibrul. Nu stați niciodată pe despicătorul de bușteni. Pot apărea leziuni grave dacă unealta se răstoarnă sau dacă se intră în contact accidental cu uneltele de tăiere. Nu depozitați nimic deasupra sau în apropierea despicătorului de bușteni, unde cineva ar putea să se urce pe unealtă pentru a ajunge la obiectele respective.

EVITAȚI RĂNIRILE CAUZATE DE ACCIDENTE NEAȘTEPTATE

Nu stați călare și nu vă întindeți peste zona de despicare atunci când operați despicătorul de bușteni. Nu stivuiți niciodată buștenii care urmează să fie despicați într-un mod care v-ar obliga să vă întindeți peste despicătorul de bușteni. Folosiți numai mâinile pentru a acționa manetele de comandă. Nu folosiți niciodată piciorul, genunchiul, o frânghie sau orice alt dispozitiv de prelungire. Acordați întotdeauna atenție maximă mișcării pistonului cu pană. Nu încercați niciodată să încărcați despicătorul de bușteni în timp ce pistonul este în mișcare. Țineți mâinile la distanță de toate piesele în mișcare. Nu încercați niciodată să despicați două bușteni unul peste altul. Unul dintre ele ar putea sări în sus și să vă lovească.

PROTEJAȚI-VĂ MÂINILE

Țineți mâinile la distanță de crăpăturile și fisurile care se deschid în buștean. Acestea se pot închide brusc și vă pot zdrobi sau amputa mâinile. Nu îndepărtați buștenii blocați cu mâinile.

NU FORȚAȚI UNELTUL

Unitatea va funcționa mai bine și mai sigur la viteza pentru care a fost proiectată. Nu utilizați despicătorul de bușteni în scopuri pentru care nu a fost conceput. Nu modificați echipamentul și nu îl utilizați în așa fel încât să îi ocoliți capacitățile și performanțele proiectate. Nu încercați niciodată să despicați bușteni mai mari decât cei indicați în tabelul cu specificații.

DECONECTAȚI ALIMENTAREA

Deconectați-l de la sursa de alimentare când nu îl utilizați, înainte de a-l regla, de a schimba piese, de a-l curăța sau de a efectua lucrări la despicătorul de bușteni. Consultați manualul tehnic înainte de a efectua lucrări de întreținere.
ÎNTREȚINEȚI CU GRIJĂ SPĂRGĂTORUL DE BUȘTENI | REACȚIONAȚI ÎN CAZ DE ACCIDENT
Înainte de curățare, reparare, inspecție sau reglare, opriți mașina și asigurați-vă că toate părțile mobile s-au oprit. Curățați întotdeauna unitatea după fiecare utilizare. Mențineți despicătorul de bușteni curat pentru o performanță optimă și sigură. Respectați instrucțiunile de lubrifiere. Verificați toate garniturile hidraulice, furtunurile și cuplajele pentru a depista eventualele scurgeri înainte de utilizare. Manetele de comandă și întrerupătorul de alimentare trebuie menținute curate, uscate și fără urme de ulei și unsoare în orice moment.

PROTEJAȚI MEDIUL

Duceți uleiul uzat la un punct de colectare autorizat sau respectați prevederile din țara în care este utilizat despicătorul de bușteni. Nu vărsați uleiul în canalizare, sol sau apă.

ASIGURAȚI-VĂ CĂ ATELIERUL ESTE SIGUR PENTRU COPII

Închideți atelierul cu cheia. Depozitați despicătorul de bușteni departe de copii și de alte persoane necalificate să îl utilizeze.

Aveți întotdeauna la îndemână un stingător de incendiu și o trusă de prim ajutor, în caz de nevoie. În situații de urgență, asigurați-vă că știți întotdeauna unde se află cel mai apropiat telefon sau păstrați un telefon la locul de muncă. De asemenea, rețineți numerele de telefon ale celei mai apropiate ambulanțe, ale medicului și ale pompierilor. Aceste informații vor fi de neprețuit în caz de urgență.

AVERTISMENT SPECIAL

• Operațiunea de despicare a mașinii este concepută pentru a fi activată de o singură persoană. Deși există posibilitatea ca alți operatori să lucreze cu mașina (de exemplu, pentru încărcare și descărcare), doar un singur operator ar trebui să activeze operațiunile de despicare;
• Mașina nu trebuie utilizată de copii;
• Descrierea testelor funcționale ale mașinii;
• Cerințele de instalare și întreținere includ o listă a dispozitivelor, de exemplu dispozitivul de comandă cu două mâini, care trebuie verificate, precum și frecvența și metoda de efectuare a verificării;
* S6 40 %, funcționare continuă cu sarcină periodică: durata unui ciclu de încărcare este de 10 minute, timpul de funcționare la sarcină constantă este de 4 minute, timpul de funcționare fără sarcină este de 6 minute.

CONDIȚII DE UTILIZARE

Acest despicător de lemne este proiectat pentru a funcționa la temperaturi ambientale cuprinse între +5 °C și 40 °C și pentru a fi instalat la altitudini de cel mult 1000 m deasupra nivelului mării. Umiditatea ambientală trebuie să fie mai mică de 50% la 40 °C. Poate fi depozitat sau transportat la temperaturi ambientale cuprinse între -25 °C și 55 °C.

CERINȚE ELECTRICE

Pentru modelele 65706, 65708, 65710, 65712, 65715:
Cu un motor trifazat de 400 V / 50 Hz, despicătorul de bușteni trebuie conectat la o rețea standard de 400 V ± 10% / 50 Hz ± 1%.
Alimentarea electrică trebuie să fie prevăzută cu dispozitive de protecție împotriva subtensiunii, supratensiunii și supracurentului, precum și cu un dispozitiv de protecție la curent rezidual (RCD) cu un curent rezidual nominal maxim de 0,03 A.
Cablul de alimentare și prelungitorul trebuie să aibă 5 fire = 3P + N + PE (3/N/PE). Cablul de alimentare trebuie să aibă o siguranță de maximum 16 A. Cablurile electrice din cauciuc trebuie să fie conforme cu standardul EN60245 și sunt întotdeauna marcate cu simbolul H 07 RN. Cablurile trebuie identificate, conform cerințelor legale.
Pentru modelele 65707, 65709, 65711:
Cu un motor de 230 V / 50 Hz, despicătorul de bușteni trebuie conectat la o rețea standard de 230 V ± 10%
/50 Hz ±1%.
care dispune de dispozitive de protecție împotriva subtensiunii, supratensiunii, supracurentului (16 A), precum și de un dispozitiv de protecție la curent rezidual (RCD) cu un curent rezidual nominal maxim de 0,03 A. Cablurile de cauciuc pentru racordarea electrică trebuie să respecte standardul EN60245 și sunt întotdeauna marcate cu simbolul H 07 RN. Cablurile trebuie identificate, conform cerințelor legale.

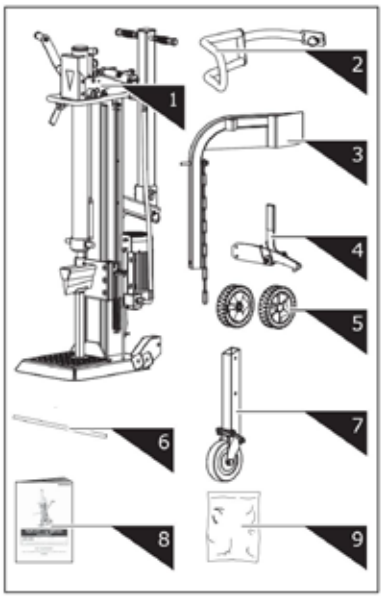

1. Log Splitter Frame & Power Station
2. Guard Arm
3. Log Lift
4. Retaining Hook
5. Wheel
6. Wheel Axle
7. Support Wheel
8. Operator's Manual
9. Hardware Bag, including

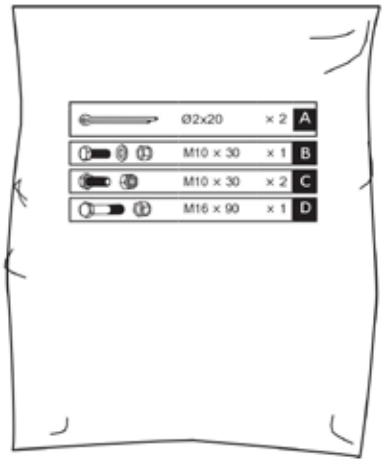

ASAMBLARE

1. Introduceți axul roții în orificiile suportului de montare. Glisați roțile pe ax și fixați-le cu știfturi de siguranță Ø2x20 din exterior. Montați capacele roților.

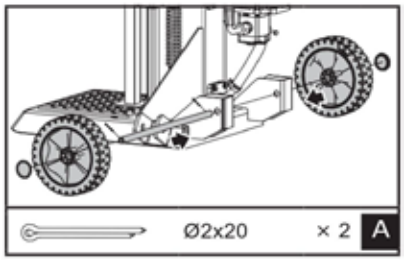

2. Ținând suportul lipit de pană, scoateți știftul R și șurubul pentru a elibera cilindrul. Coborâți ambele mânere de comandă pentru a ridica pistonul penei până la capăt. Introduceți șurubul și știftul R pentru a fixa cilindrul.

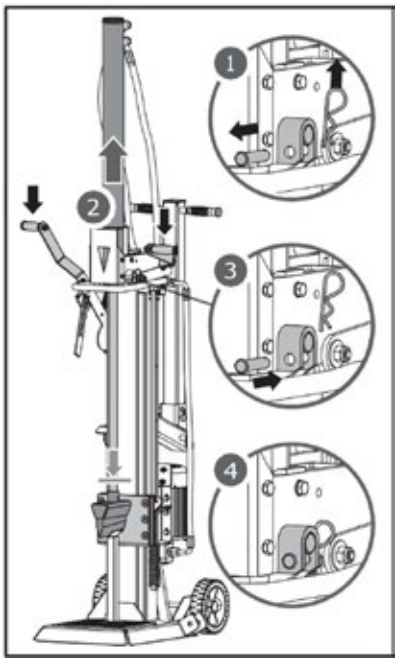

3. Eliberați ambele manete de comandă pentru a retrage pistonul penei. Îndepărtați suportul.

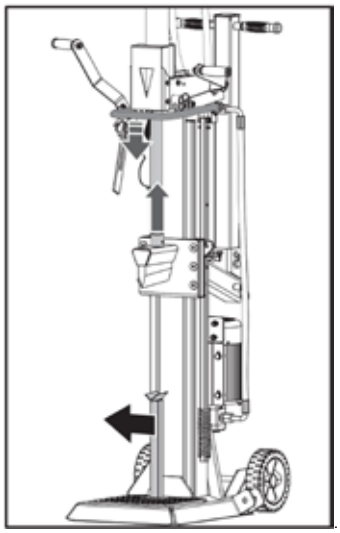

4. Aliniați orificiul și știftul de blocare al brațului de protecție cu suportul de montare. Fixați brațul de protecție cu un șurub hexagonal M10 × 30, o șaibă și o piuliță din punga cu accesorii.

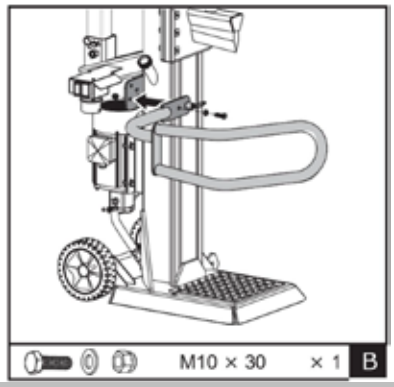

5. Poziționați cârligul de fixare pe cadru și fixați-l cu două șuruburi hexagonale M10×30 și piulițe.

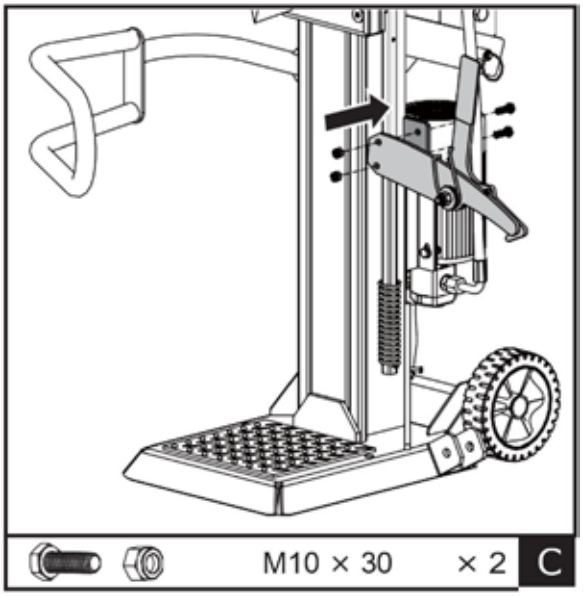

6. Poziționați dispozitivul de ridicare a bușteniilor în interiorul suportului de montare și aliniați-l cu orificiile suportului de montare. Fixați-l cu un șurub hexagonal M16×90 și o piuliță. Agățați lanțul de ridicare de ghidajul glisant al penei.

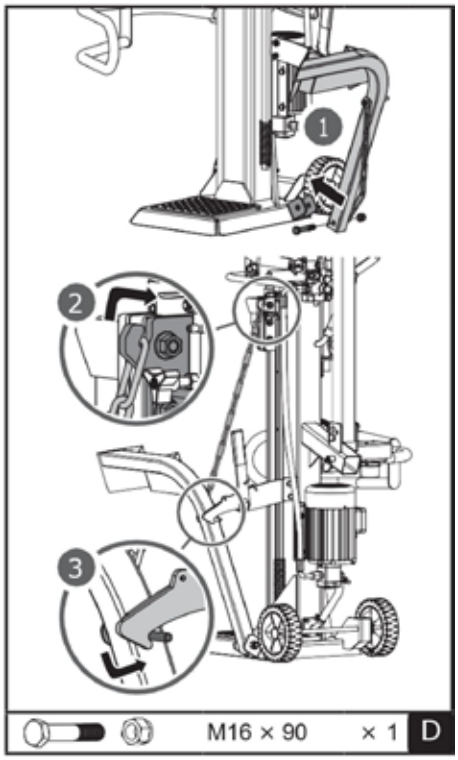

TRANSPORT

Trageți știftul cu arc și glisați tubul pătrat al roții de sprijin în suport. Slăbiți știftul cu arc pentru a-l fixa după selectarea orificiului corespunzător.
Orificiul superior este destinat transportului, iar cel inferior este destinat exclusiv depozitării. Deoarece roata de sprijin este o roată universală, aceasta nu este suficient de stabilă pentru transport dacă este montată în orificiul inferior! Orificiul superior este destinat transportului, iar cel inferior este destinat exclusiv depozitării. Deoarece roata de sprijin este o roată universală, aceasta nu este suficient de stabilă pentru transport dacă este montată în orificiul inferior! 1 Orificiu superior Orificiu inferior 2 1 Orificiu superior Orificiu inferior 2

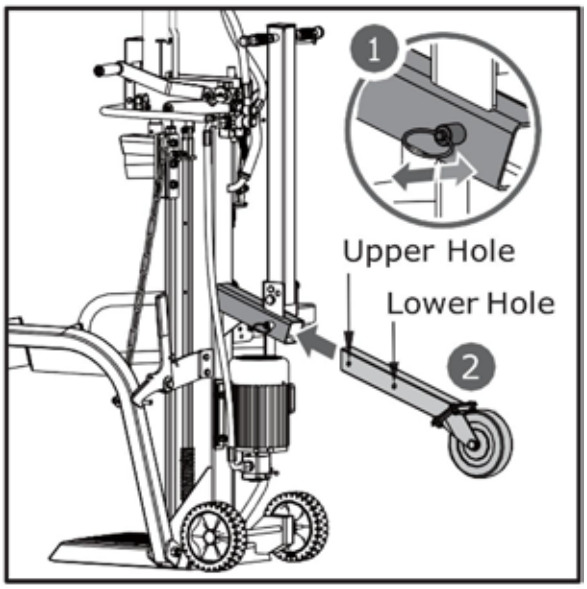

Mânerul de transport este fixat în poziție verticală cu ajutorul știftului cu clemă, pentru o manevrare mai ușoară.

Scoateți clema și știftul. Coborâți mânerul în direcția săgeții, așa cum se arată, și fixați-l prin introducerea știftului cu clemă în orificiul exterior.

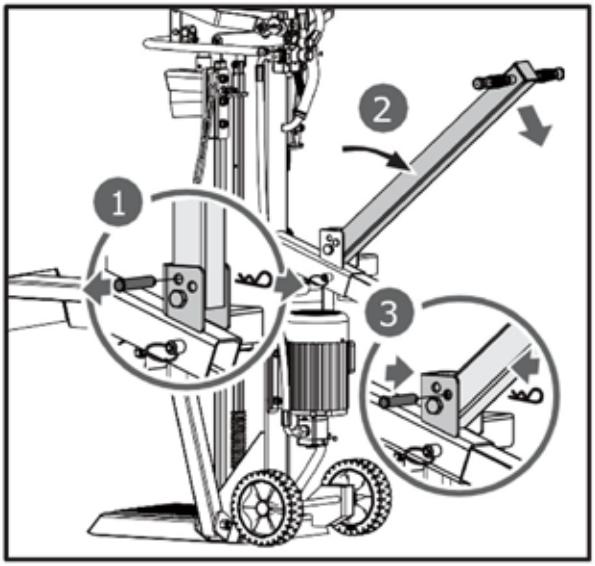

TRANSPORTAREA SPĂRGĂTORULUI DE BUȘTENI LA LOCUL DE MUNCĂ

Fierăstrăul de bușteni este echipat cu 2 roți pentru deplasări minore. Pentru a muta fierăstrăul de bușteni la locul de lucru, apucați mânerul (a) pentru a înclina ușor fierăstrăul, după ce v-ați asigurat că capacul rezervorului de ulei este strâns.



Aplicarea unui strat subțire de unsoare pe suprafețele pistonului înainte de punerea în funcțiune va prelungi durata de viață a acestuia.

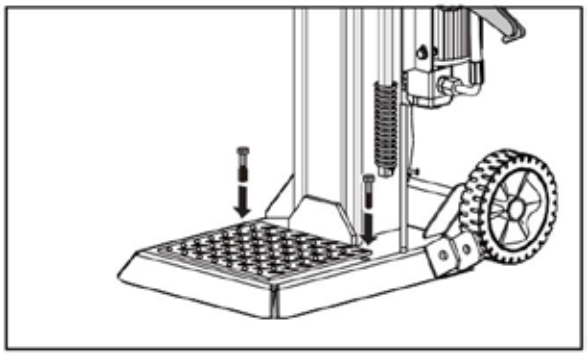

Dacă se utilizează o macara, legați frânghia de punctul de ridicare situat sub eticheta albastră de legare, apoi ridicați mașina cu macaraua.

FUNCȚIONAREA SPLITTERULUI

Planificați-vă locul de lucru. Lucrați în siguranță și economisiți efort prin planificarea prealabilă a lucrărilor. Așezați bușteniі în locuri ușor accesibile. Alegeți un loc unde să stivuiți lemnul despicat sau să-l încărcați într-un camion din apropiere sau într-un alt mijloc de transport. Așezați despicătorul de bușteni pe un teren plat, dur, solid și nivelat, asigurându-vă că partea inferioară a bazei este complet fixată pe sol. Apoi fixați mașina de sol cu două șuruburi de ancorare adecvate.



Evacuați aerul din sistemul hidraulic înainte de a porni despicătorul de bușteni. Capacul rezervorului de ulei hidraulic trebuie slăbit prin câteva rotații până când aerul poate intra și ieși fără probleme din rezervor.

Fluxul de aer prin orificiul de umplere al rezervorului de ulei trebuie să fie perceptibil în timpul funcționării.
Înainte de a muta despicătorul de bușteni, asigurați-vă că capacul rezervorului de ulei este strâns pentru a evita scurgerile de ulei din acest punct.

Dacă nu se slăbește capacul rezervorului de ulei, aerul închis în sistemul hidraulic va rămâne comprimat după decompresie. O astfel de compresie și decompresie continuă a aerului va distruge garniturile sistemului hidraulic și va provoca daune permanente despicătorului de bușteni.

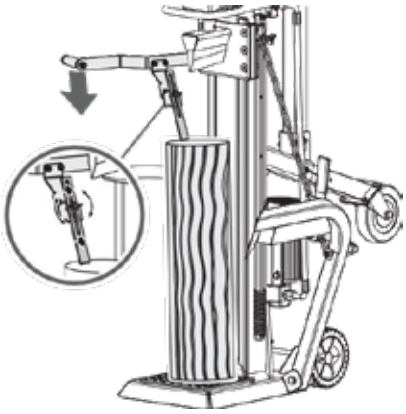

Motor pentru 400 V 3N

Rotiți comutatorul motorului în poziția ON pentru a porni despicătorul de bușteni. Pentru a opri mașina, rotiți pur și simplu comutatorul motorului în poziția OFF.

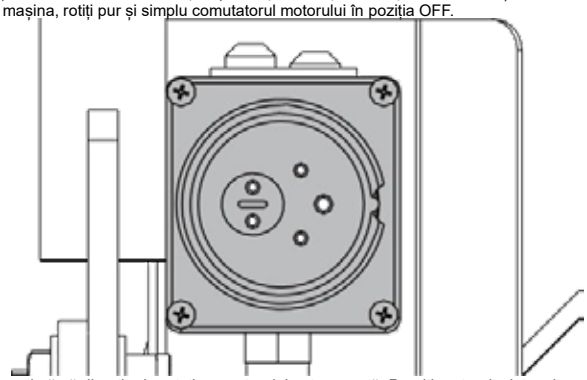

Asigurați-vă că direcția de rotație a motorului este corectă. Porniți motorul; pistonul cu pană ar trebui să se ridice automat în poziția cea mai înaltă. Dacă pistonul cu pană se află deja în poziția cea mai înaltă atunci când
pornește motorul, apucați ambele manete de comandă și coborâți-le; pistonul cu pană ar trebui să înceapă să se deplaseze în jos.

În cazul în care nu se detectează nicio mișcare a pistonului după pornirea motorului, opriți imediat motorul pentru a schimba polaritatea acestuia, rotind dispozitivul de comutare a polilor din interiorul prizei cu o șurubelniță.

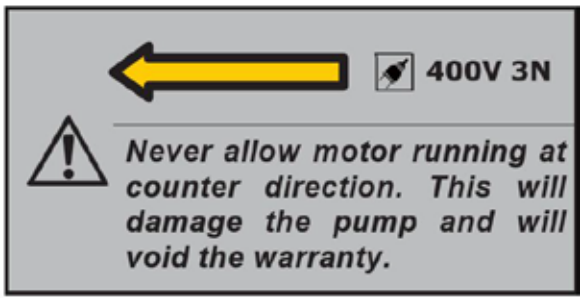

Despicarea

1
. Așezați bușteanul vertical pe masa de sprijin, astfel încât să stea cu fața în jos. Apăsați maneta din stânga pentru a coborî clema de fixare a bușteanului extinsă împotriva bușteanului, pentru a-l fixa. Clema de fixare a bușteanului extinsă poate fi reglată pentru a se potrivi cu bușteni de înălțimi diferite.





2. Țineți apăsată maneta de presare din stânga. În același timp, coborâți pană de despicare apăsând maneta de despicare din dreapta până la jumătatea cursei pentru a despica bușteanul mai întâi încet, apoi apăsați-o până la capăt până când bușteanul este complet despicat.

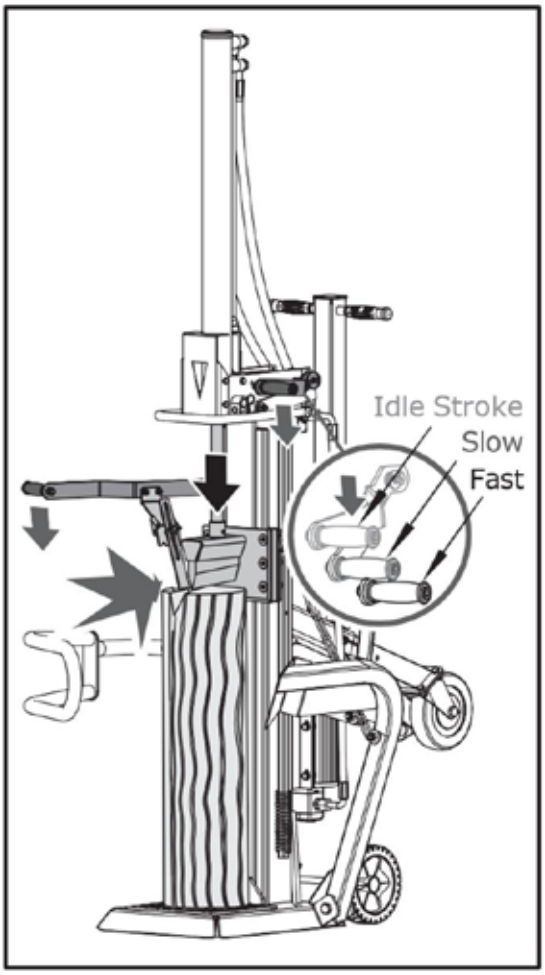

3. Readuceți piesa de despicare în poziția inițială. Acționați maneta de control a retragerii cu arc pentru a ridica piesa de despicare deasupra înălțimii bușteanului care urmează să fie despicat.



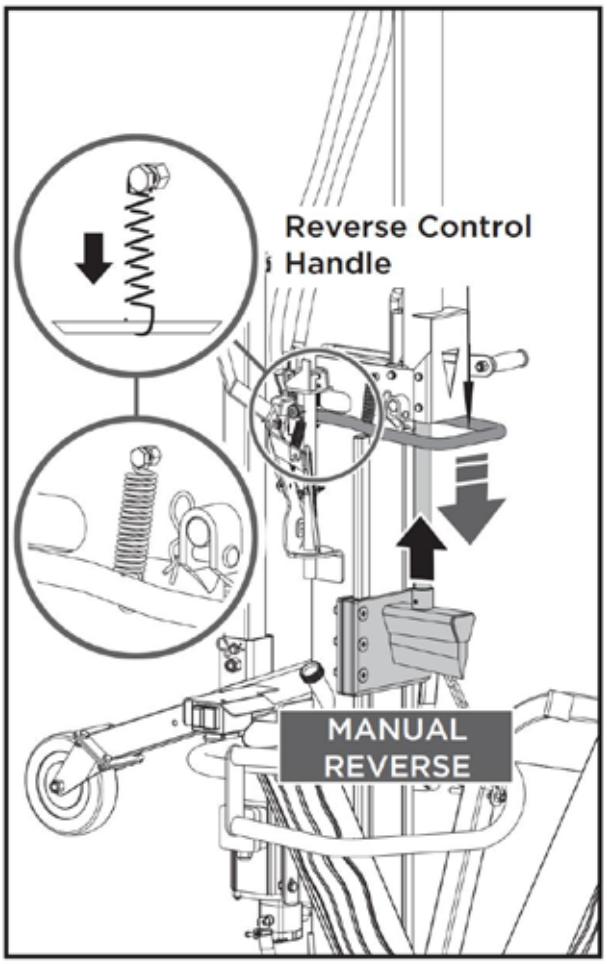

The spring is already connected to the handle in factory.

Apăsați maneta de despicare până la capăt pentru o viteză mai mare cu o forță de despicare mai mică, pentru a finaliza despicarea sau pentru a despica bușteni obișnuiți. Aceasta poate fi reglată prin simpla ridicare și coborâre ușoară a manetei de despicare.

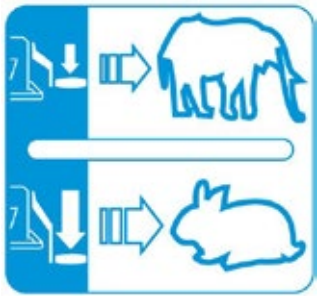

Arcul este deja conectat la mâner din fabrică.

Maneta de despicare

Forța și viteza de despicare sunt controlate de maneta de despicare. Prima jumătate a cursei manetei de despicare corespunde vitezei de ralanti; apăsați maneta de despicare până la jumătatea cursei pentru a obține forța maximă de despicare la o viteză mai mică, pentru a despica bușteanul la început sau bușteni deosebit de tari și uscați;

ELIBERAREA UNUI BUȘTEAN BLOCAT

ÎNLOCUIREA ULEIULUI

Sistemul hidraulic este un sistem închis, cu rezervor de ulei, pompă de ulei și supapă de control. Nivelul scăzut al uleiului poate deteriora pompa de ulei. Verificați regulat nivelul uleiului cu ajutorul jojei. Uleiul trebuie schimbat complet o dată pe an.
Pentru sistemul de transmisie hidraulică al despicătorului de bușteni se recomandă următoarele uleiuri hidraulice sau echivalente:
SHELL Tellus 22 | MOBIL DTE 11 | ARAL Vitam GF 22 | BP Energol HLP-HM 22

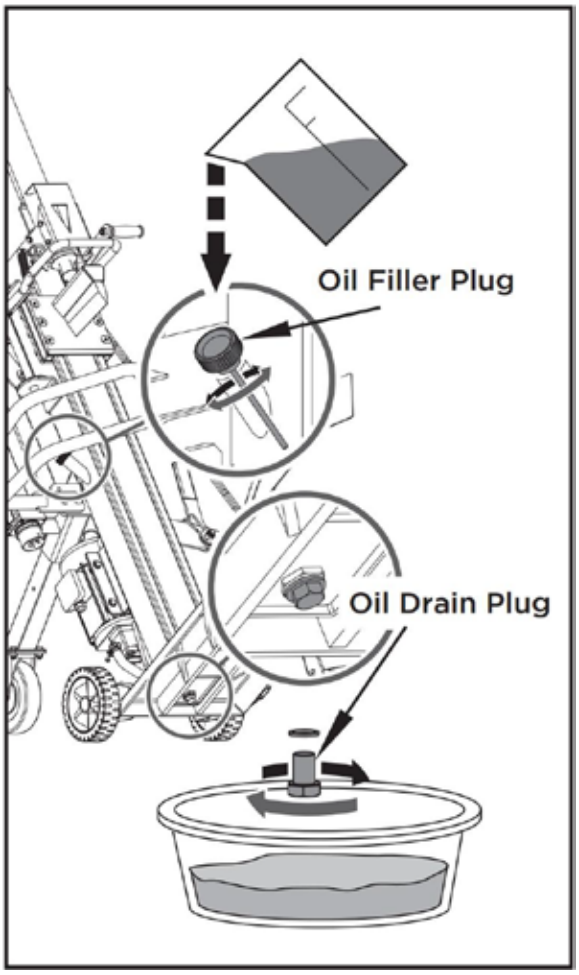

Scoateți dopul de scurgere a uleiului pentru a evacua uleiul din sistemul de transmisie hidraulică. Verificați dacă uleiul conține așchii metalice, ca măsură de precauție împotriva unor probleme viitoare.
După ce uleiul a fost complet scurs din mașină, reinstalați dopul de scurgere.
Umpleți sistemul de transmisie hidraulică cu uleiul recomandat prin orificiul dopului de umplere.

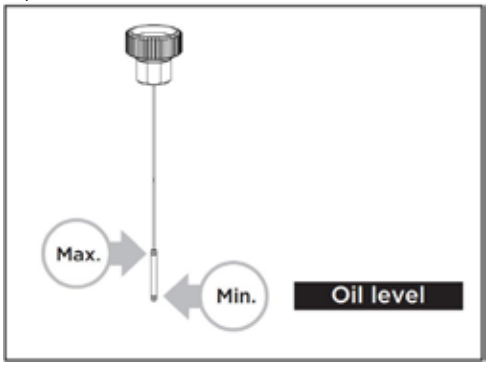

Verificați joja pentru a determina nivelul maxim și minim al uleiului. Un nivel scăzut al uleiului poate deteriora pompa de ulei. Umplerea excesivă poate duce la o temperatură prea ridicată în sistemul de transmisie hidraulică.
Aplicați etanșant pe dopul de umplere și reinstalați-l.
După schimbarea uleiului, porniți despicătorul de bușteni de câteva ori fără a despica.
Folosiți o tavă de colectare pentru a facilita îndepărtarea întregului ulei uzat și a particulelor.

ASCUȚIREA PĂNZII

Acest despicător de bușteni este echipat cu o pană de despicare întărită, a cărei lamă este tratată special. După perioade lungi de funcționare și atunci când este necesar, ascuțiți pana folosind o pilă cu dinți fini, îndepărtând orice bavuri sau zone aplatizate de pe muchie.

DEPANARE		
PROBLEMĂ	**CAUZĂ PROBABILĂ**	**SOLUȚIE SUGERATĂ**
Motorul nu pornește	Comutatorul este în poziția OFF	Comutatorul este în poziția ON
Direcția de rotație a motorului este incorectă	Conectare incorectă	Schimbați dispozitivul de comutare a polilor din priză cu o șurubelniță
Direcția de rotație a motorului este incorectă	Conectare incorectă	Inversați polaritatea cu ajutorul unui electrician
Despicătorul de bușteni nu funcționează în timp ce motorul este pornit	Supapa nu este deschisă din cauza slăbirii pieselor de conectare	Verificați și strângeți piesele
Despicătorul de bușteni nu funcționează în timp ce motorul este pornit	Manetele de comandă sau piesele de conectare sunt îndoite	Reparați piesele îndoite
Despicătorul de bușteni nu funcționează în timp ce motorul este pornit	Nivelul uleiului hidraulic este scăzut	Verificați și completați uleiul hidraulic
Fierăstrăul de lemne funcționează cu vibrații și zgomote anormale	Nivelul uleiului hidraulic este scăzut	Verificați și completați uleiul hidraulic

ATENȚIE: TOATE LUCRĂRILE DE REPARAȚIE TREBUIE EFECTUATE DE UN SPECIALIST ÎN PRODUSUL RESPECTIV.

SCHEMA DE CONEXIUNI
65707 / 65709 / 65711

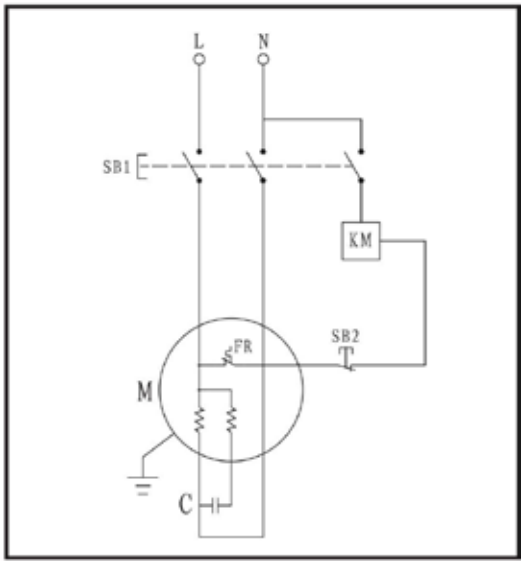

65706 / 65708 / 65710 / 65712 / 65715

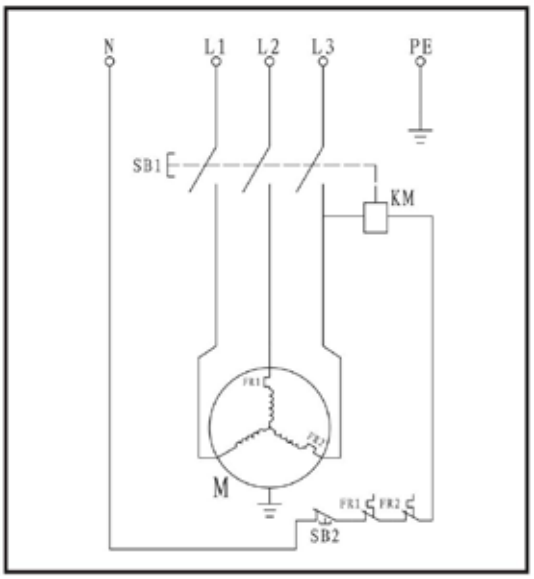

SCHEMA SISTEMULUI HIDRAULIC

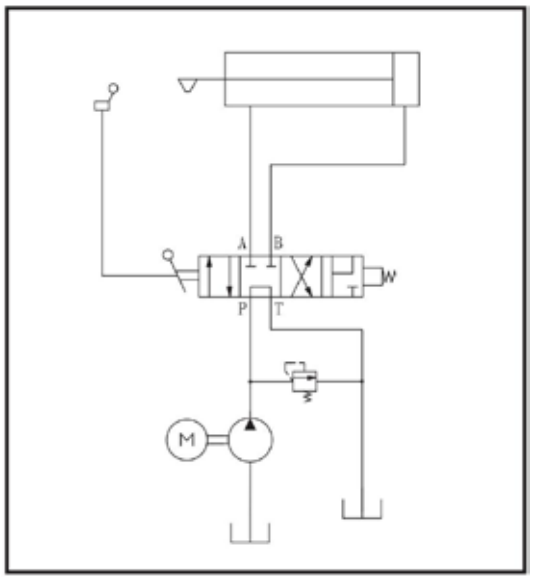

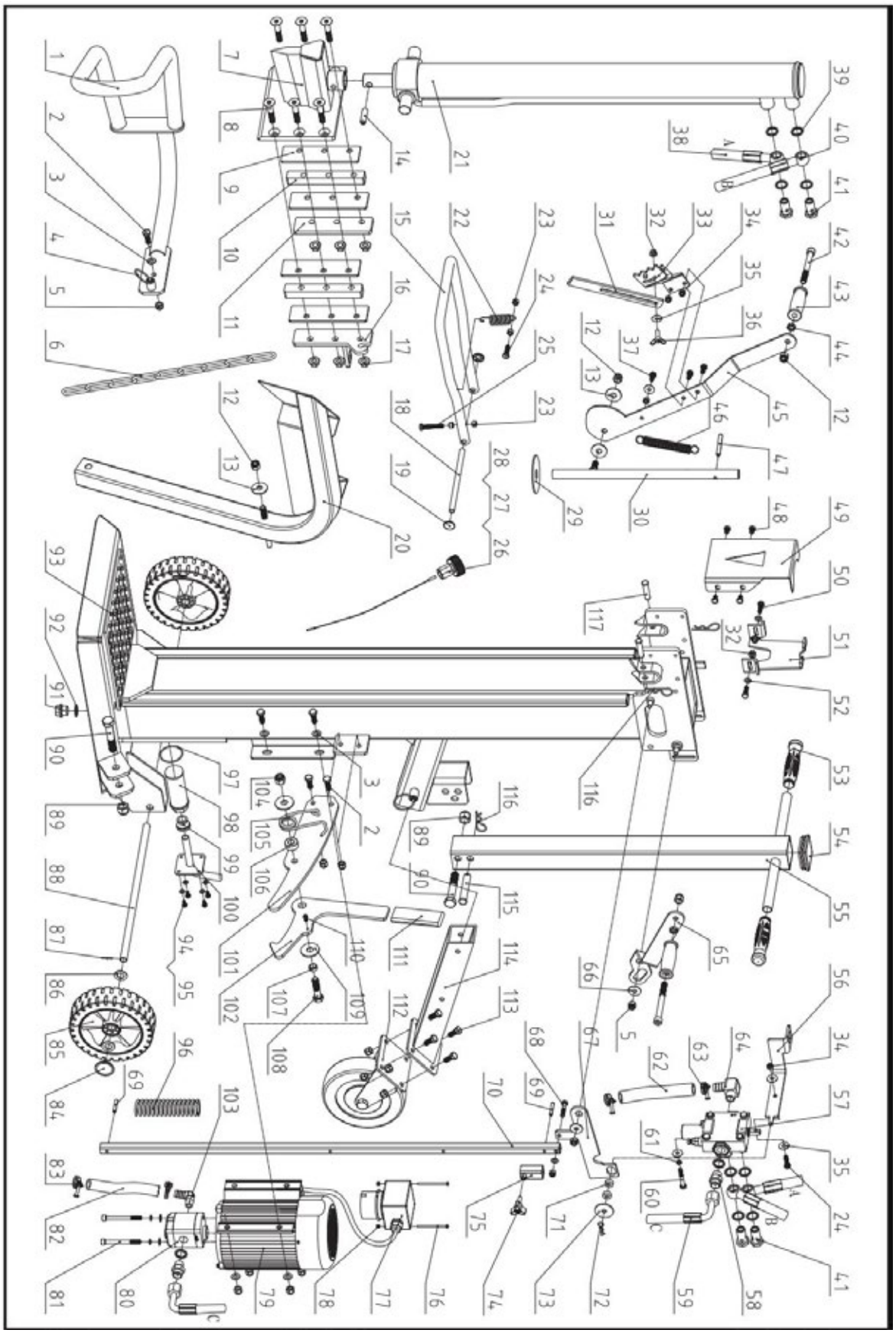

Lista pieselor					
Nr.	**Descriere**	**Cant.**	**Nr.**	**Descriere**	**Cantitate**
1	Suport stâng pentru protecție	1	67	Pârghie de conectare	1
2	Șurub M10x30	7	68	Șurub M8x40	1
3	Șaibă plată 10	9	69	Știft cilindric 6x40	2
4	Mâner cu știft de poziționare	2	70	Manetă de reglare a cursei	1
5	Piuliță de blocare M10	13	71	Placă rotundă	2
6	Lanț de ridicare 6	1	72	Clemă 2,5	1
7	Asamblare prin sudură în formă de pană	1	73	Șaibă mare 10	1
8	Șurub M12x65	6	74	Buton în formă de stea	1
9	Placă de fricțiune	4	75	Manșon de reglare	1
10	Placă deflectoare	2	76	Șurub M4x60	2
11	Placă stângă	1	77	Comutator	1
12	Piuliță de blocare M12	4	78	Piuliță de blocare M4	2
13	Șaibă mare 12	3	79	Motor	1
14	Știft cilindric 8x40	1	80	Pompă cu angrenaje	1
15	Mâner de comandă în formă de U	1	81	Șurub M8x90	1
16	Placă dreaptă	1	82	Furtun de ulei 16	1
17	Piuliță M12	6	83	Clemă pentru furtun 20-26	2
18	Știft de axă	1	84	Capac roată	2
19	Capac de roată 12	2	85	Roată	2
20	Protecție ridicare	1	86	Șaibă plată 16	4
21	Cilindru	1	87	Știft de siguranță 2x20	2
22	Arc	1	88	Axa roții	1
23	Piuliță M8	5	89	Piuliță de blocare M16	2
24	Șurub M8x30	2	90	Șurub M16x90	2
25	Șurub M8x50	1	91	Dop filetat	1
26	Capac de ulei	1	92	Mașină de spălat combinată 22	1
27	Inel O 25x2,65	1	93	Cadru principal	1
28	Jatungă de ulei	1	94	Șurub M6x12	4
29	Șaibă din nailon	1	95	Șaibă plată 6	4
30	Arbore	1	96	Arc tampon	1
31	Gheară de fixare a bușteniilor prelungită	1	97	Inel O 50x2,65	1
32	Piuliță M8	3	98	Filtru de ulei K	1
33	Gheară de fixare a bușoanelor	1	99	Bucșă K	1
34	Piuliță de blocare M8	4	100	Flanșă	1
35	Șaibă mare 8	6	101	Placă de poziționare	1

36	Șurub cu aripi M8x25	1	102	Cârlig	1
37	Șurub M8x20	3	103	Duză dreptunghiulară	1
38	Furtun inferior	1	104	Piuliță de blocare M14	1
39	Șaibă combinată 20	10	105	Arc de torsiune	1
40	Furtun superior	1	106	Bucșă de poziționare pentru arc	1
41	Conector pentru supapă	4	107	Bucșă de poziționare	1
42	Șurub M12x120	2	108	Șurub M14x60	1
43	Mâner de acționare	2	109	Șaibă mare 14	2
44	Piuliță subțire M12	2	110	Șurub M6x10	1
45	Pârghie	1	111	Mâner	1
46	Arc de resetare	1	112	Ansamblu roată de sprijin	1
47	Știft cilindric 8x60	1	113	Șurub M10x25	4
48	Șurub M8x12	4	114	Tub de fixare	1
49	Placă de susținere frontală pentru cilindru	1	115	Știft B 16x85	1
50	Șurub M8x25	2	116	Clemă 3	3
51	Placă de susținere posterioară pentru cilindru	1	117	Știft B 12x50 / Știft B 12x55 (numai pentru 65715)	2
52	Șaibă plată 8	3			
53	Mâner	1			
54	Dop pătrat	1			
55	Tijă de tragere	1			
56	Placă de conectare pentru supapă	1			
57	Supapă	1			
58	Niplu pentru furtun	2			
59	Furtun de admisie	1			
60	Șurub M8x50	2			
61	Șaibă elastică 8	4			
62	Furtun de ulei 19	1			
63	Clemă pentru furtun 28-36	2			
64	Conector pentru furtun	1			
65	Manetă de acționare dreaptă	1			
66	Șaibă mare 10	2			

RECYKLÁCIA A LIKVIDÁCIA



Toto označenie znamená, že tento výrobok sa nesmie likvidovať spolu s ostatným domovým odpadom. Aby sa predišlo možnému poškodeniu životného prostredia alebo ohrozeniu ľudského zdravia v dôsledku nekontrolovanej likvidácie odpadu, recyklujte ho zodpovedne a podporujte tak udržateľné opätovné využitie materiálových zdrojov. Ak chcete vrátiť svoje použité zariadenie, využite systémy vrátenia a zberu alebo sa poraďte s miestnymi úradmi alebo miestnymi predajňami ohľadom ekologicky bezpečnej recyklácie.

SYMBOLY

Na typovom štítku vášho zariadenia môžu byť uvedené symboly. Tieto symboly predstavujú dôležité informácie o výrobku alebo pokyny na jeho používanie.

	Pred použitím zariadenia si prečítajte tieto pokyny v plnom znení.		Nebezpečenstvo! Držte sa ďalej od pohyblivých častí!
	Noste bezpečnostnú obuv!		Zaseknuté polená neodstraňujte rukami.
	Noste ochranné rukavice!		Upozornenie! Vymrštené predmety.
	Používajte ochranu očí! Používajte ochranu sluchu!		Pred začatím akejkoľvek opravy, údržby alebo čistenia vždy odpojte napájanie.
	Udržujte pracovisko v poriadku! Neporiadok môže viesť k úrazom.		Vyhnite sa poraneniu spôsobenému pohybom štiepacieho noža.
	Neodstraňujte a nemanipulujte s žiadnymi ochrannými alebo bezpečnostnými zariadeniami.		Udržujte osoby v okolí mimo pracovného priestoru.
	Použitý olej likvidujte spôsobom šetrným k životnému prostrediu.		Nerozštiepajte drevo, keď je stroj v pohybe.
	Nepoužívajte stroj v daždi.		Nerazdeľujte drevo, keď je stroj naklonený.

ÚVOD

Váš nový štiepač dreva viac než splní vaše očakávania. Bol vyrobený podľa prísnych noriem kvality, aby spĺňal kritériá najvyššej výkonnosti. Zistíte, že obsluha vášho nového zariadenia je jednoduchá a bezpečná a pri správnej starostlivosti vám bude spoľahlivo slúžiť mnoho rokov.

BEZPEČNOSŤ

POZNÁTE SVOJU ŠTIEPAČKU NA DREVO

Prečítajte si a pochopte návod na použitie a štítky umiestnené na štiepkovači. Zoznámte sa s jeho použitím a obmedzeniami, ako aj so špecifickými potenciálnymi nebezpečenstvami, ktoré sú preň typické. Dôkladne sa oboznámte s ovládacími prvkami a ich správnou obsluhou.

DROGY, ALKOHOL A LIEKY

Neobsluhujte štiepačku dreva pod vplyvom drog, alkoholu alebo akýchkoľvek liekov, ktoré by mohli ovplyvniť vašu schopnosť správne ju používať.

VYHNITE SA NEBEZPEČNÝM PODMIENKAM

Štiepkovač dreva vždy prevádzkujte na suchom, pevnom a rovnom povrchu. Nikdy neprevádzkujte štiepkovač dreva na klzkom, mokrom, blátivom alebo zľadovatenom povrchu. Miesto, ktoré si vyberiete, by malo byť bez vysokej trávy, krovia alebo iných prekážok. Malo by tam byť dostatok priestoru na manipuláciu a malo by to pomáhať obsluhe zostať ostražitou. Udržujte pracovný priestor čistý a dobre osvetlený. Neporiadok v priestore zvyšuje riziko úrazov. Aby ste sa vyhli zakopnutiu, nenechávajte náradie, polená ani iné súčasti ležať
v okolí pracovného priestoru. Štiepkovač nepoužívajte vo vlhkých alebo mokrých priestoroch ani ho nevystavujte dažďu. Nepoužívajte ho v priestoroch, kde výpary z farieb, rozpúšťadiel alebo horľavých kvapalín predstavujú potenciálne nebezpečenstvo.

SKONTROLUJTE SVOJU ŠTIEPAČKU NA POLENÁ

Pred zapnutím skontrolujte štiepačku na polená. Uistite sa, že sú ochranné kryty na svojom mieste a v prevádzkyschopnom stave. Zvyknite si pred zapnutím skontrolovať, či sú z pracovného priestoru odstránené kľúče a nastavovacie kľúče. Pred použitím vymeňte poškodené, chýbajúce alebo nefunkčné diely. Uistite sa, že sú všetky matice, skrutky, svorníky, hydraulické armatúry, hadicové svorky atď. bezpečne utiahnuté. Vždy skontrolujte hladinu oleja v nádrži na hydraulický olej. Nikdy nepoužívajte štiepačku na drevo, ak potrebuje opravu alebo je v zlom technickom stave. Pred začatím práce otestujte brzdové zariadenia, aby ste sa uistili, že sú v bezpečnom prevádzkovom stave.

VHODNÉ OBLEČENIE

Nenoste voľný odev, rukavice, kravaty ani šperky (prstene, náramkové hodinky). Môžu sa zachytiť v pohyblivých častiach. Pri práci sa odporúča používať ochranné rukavice, ktoré nevedú elektrický prúd, protisklzovú obuv a ochranu sluchu. Noste ochrannú čiapku na zakrytie dlhých vlasov, aby sa nezachytili v stroji.

CHRÁŇTE SI OČI A TVÁR

Každá štiepačka na drevo môže vymrštiť cudzie predmety do očí. To môže spôsobiť trvalé poškodenie zraku. Vždy noste ochranné okuliare. Bežné okuliare majú iba sklá odolné proti nárazom. Nie sú to ochranné okuliare.

PRÍPOJNÉ KÁBLE

Nesprávne používanie predlžovacích káblov môže spôsobiť neefektívnu prevádzku štiepačky na drevo, čo môže viesť k prehriatiu. Uistite sa, že predlžovací kábel nie je dlhší ako 10 m a že jeho prierez je najmenej 2,5 mm², aby bol zabezpečený dostatočný prúd do motora. Vyhnite sa používaniu voľných a nedostatočne izolovaných spojov. Spoje musia byť vyhotovené z chráneného materiálu vhodného na vonkajšie použitie.

VYHNITE SA ÚRAZU ELEKTRICKÝM PRÚDOM | NEPREKRAČUJTE DOSAH

Skontrolujte, či je elektrický obvod primerane chránený a či zodpovedá výkonu, napätiu a frekvencii motora. Skontrolujte, či je k dispozícii uzemnenie. Štiepkovač dreva uzemnite. Zabráňte kontaktu tela s uzemnenými povrchmi: rúrkami, radiátormi, sporákmi a skrinkami chladničiek. Nikdy neotvárajte spínač/zásuvku. Ak je to nevyhnutné, kontaktujte kvalifikovaného elektrikára. Pri zapájaní alebo odpojovaní štiepačky na drevo sa uistite, že sa vaše prsty nedotýkajú kovových kolíkov zástrčky.

PREDCHÁDZAJTE POŽIAROM

Počas prevádzky alebo dopĺňania paliva do štiepačky dreva nefajčite a nepoužívajte otvorený oheň. Nikdy nepoužívajte štiepačku dreva v blízkosti plameňa alebo iskier. Olej je horľavý a môže explodovať.
Na nakladanie a obsluhu štiepačky smie byť prítomná iba jedna osoba. Vždy držte osoby v okolí, vrátane návštevníkov, detí a domácich zvierat, mimo pracovného priestoru, najmä keď je štiepačka v prevádzke. V blízkosti stroja smie stáť iba obsluhujúca osoba a to iba v bezpečnej prevádzkovej zóne stanovenej v tomto návode. Nikdy nevyužívajte pomoc iných osôb pri uvoľňovaní zaseknutých polien. Osoby mladšie ako 16 rokov nesmú štiepačku obsluhovať. Každá osoba mladšia ako 18 rokov by mala mať potrebné školenie a zručnosti na správne a bezpečné vykonávanie úloh a mala by byť vždy pod dohľadom dospelých.

SKONTROLUJTE POLENO

Nikdy sa nepokúšajte štiepať polená obsahujúce klince, drôt alebo nečistoty. Vždy sa uistite, že oba konce polena, ktoré štiepate, sú zrezané čo najrovnejšie. Tým zabránite tomu, aby poleno pod tlakom vyklzlo z polohy. Vetvy musia byť odrezané v jednej rovine s kmeňom.
Udržujte stabilnú pozíciu a vždy zachovávajte rovnováhu. Nikdy nestojte na štiepkovači. Ak by sa nástroj prevrátil alebo ak by došlo k neúmyselnému kontaktu s rezacími nástrojmi, mohlo by dôjsť k vážnemu zraneniu. Neukladajte žiadne predmety nad štiepkovačom ani v jeho blízkosti, kde by na ne niekto mohol dosiahnuť tak, že by stúpol na nástroj.

PREDÍDITE ZRANENIAM V DÔSLEDKU NEČAKANÝCH NEHÔD

Pri obsluhe štiepačky na drevo neprekračujte ani sa nepreklápajte cez priestor štiepenia. Nikdy neukladajte polená určené na štiepenie tak, aby ste sa museli preklápať cez štiepačku. Na ovládanie ovládacích pák používajte výlučne ruky. Nikdy nepoužívajte nohu, koleno, lano ani žiadne iné predlžovacie zariadenie. Vždy venujte plnú pozornosť pohybu klínového piestu. Nikdy sa nepokúšajte nakladať polená do štiepačky, keď je piest v pohybe. Držte ruky mimo dosahu všetkých pohyblivých častí. Nikdy sa nepokúšajte štiepať dve polená položené jedno na druhom. Jedno z nich môže vyletieť a zasiahnuť vás.

CHRÁŇTE SI RUKY

Držte ruky ďalej od trhlín a štrbín, ktoré sa otvárajú v polene. Môžu sa náhle zatvoriť a rozdrviť alebo odseknúť vaše ruky. Neodstraňujte zaseknuté polená rukami.

NEVYVÍJAJTE NA NÁRADIE NADMERNÚ SÍLU

Pri prevádzke v súlade s konštrukčnými parametrami bude pracovať lepšie a bezpečnejšie. Nepoužívajte štiepačku na drevo na účely, na ktoré nebola určená. Neupravujte zariadenie ani ho nepoužívajte spôsobom, ktorý obchádza jeho konštrukčné možnosti a kapacity. Nikdy sa nepokúšajte štiepať polená väčšie, ako sú uvedené v tabuľke špecifikácií.

ODPOJTE NAPÁJANIE

Keď stroj nepoužívate, pred nastavením, výmenou dielov, čistením alebo prácou na štiepkovači ho odpojte od napájania. Pred údržbou si prečítajte technickú príručku.
STAROSTLIVO UDRŽUJTE SVOJU ŠTIEPAČKU NA POLENÁ | POSTUP PRI NEHODE
Pred čistením, opravou, kontrolou alebo nastavením vypnite stroj a uistite sa, že sa všetky pohyblivé časti zastavili. Zariadenie vždy po každom použití vyčistite. Aby ste dosiahli najlepší a najbezpečnejší výkon, udržiavajte štiepkovač v čistote. Dodržiavajte pokyny na mazanie. Pred použitím skontrolujte všetky hydraulické tesnenia, hadice a spojky, či nie sú netesné. Ovládacie páky a vypínač musia byť vždy čisté, suché a bez oleja a maziva.

CHRÁŇTE ŽIVOTNÉ PROSTREDIE

Použitý olej odvezte do autorizovaného zberného miesta alebo postupujte podľa predpisov platných v krajine, kde sa štiepkovač používa. Nevypúšťajte ho do kanalizácie, pôdy ani vody.

ZAISTITE BEZPEČNOSŤ DIELNE PRE DETI

Dielňu zamykajte. Štiepkovač dreva uskladňujte mimo dosahu detí a iných osôb, ktoré nie sú oprávnené ho používať.
Vždy majte po ruke hasiaci prístroj a lekárničku, aby ste ich mohli použiť v prípade potreby. V núdzových situáciách vždy viete, kde sa nachádza najbližší telefón, alebo majte telefón priamo na pracovisku. Zistite si tiež telefónne čísla najbližšej záchrannej služby, lekára a hasičov. Tieto informácie budú v prípade núdze neoceniteľné.

OSOBITNÉ UPOZORNENIE

• Štiepacia funkcia stroja je navrhnutá tak, aby ju mohla aktivovať jedna osoba. Hoci existuje možnosť, že so strojom môžu pracovať aj ďalší obsluhujúci pracovníci (napr. pri nakladaní a vykladaní), štiepaciu funkciu by mal aktivovať len jeden obsluhujúci pracovník;
• Stroj nesmú používať deti;
• Popis funkčných skúšok stroja;
• Požiadavky na inštaláciu a údržbu obsahujú zoznam zariadení, napr. obojručné ovládacie zariadenie, ktoré by sa mali overovať, ako často sa má overovanie vykonávať a akou metódou;
* S6 40 %, nepretržitá prevádzka s periodickým zaťažením: dĺžka jedného pracovného cyklu je 10 minút, doba prevádzky pri konštantnom zaťažení je 4 minúty, doba prevádzky bez zaťaženia je 6 minút.

PODMIENKY POUŽITIA

Tento štiepač dreva je určený na prevádzku pri teplotách okolia v rozmedzí od +5 °C do 40 °C a na inštaláciu v nadmorských výškach do 1000 m n. m. Vlhkosť okolia by mala byť pri teplote 40 °C nižšia ako 50 %. Stroj je možné skladovať alebo prepravovať pri teplotách okolia v rozmedzí od -25 °C do 55 °C.

ELEKTRICKÉ POŽIADAVKY

Pre modely 65706, 65708, 65710, 65712, 65715:
V prípade 3-fázového motora s napätím 400 V / 50 Hz by mal byť štiepač dreva pripojený k štandardnej sieti s napätím 400 V ± 10 % / 50 Hz ± 1 %.
Elektrické napájanie musí byť vybavené ochrannými zariadeniami proti podpätí, prepätiu a nadprúdu, ako aj zariadením na ochranu proti zostatkovému prúdu (RCD) s maximálnym menovitým zostatkovým prúdom 0,03 A.
Sieťové pripojenie a predlžovací kábel musia mať 5 vodičov = 3P + N + PE (3/N/PE). Sieťové pripojenie musí byť vybavené poistkou s maximálnou hodnotou 16 A. Gumové káble pre elektrické pripojenie musia spĺňať normu EN 60245 a sú vždy označené symbolom H 07 RN. Káble by mali byť označené, keďže to vyžadujú právne predpisy.
Pre modely 65707, 65709, 65711:
Pri motore s napätím 230 V / 50 Hz by mal byť štiepač dreva pripojený k štandardnej sieti 230 V ± 10 %
/50 Hz ± 1 %.
, ktorá je vybavená ochrannými zariadeniami proti podpätí, prepätiu, nadprúdu (16 A), ako aj zariadením na ochranu proti zostatkovému prúdu (RCD) s maximálnym menovitým zostatkovým prúdom 0,03 A. Gumové káble na elektrické pripojenie musia spĺňať normu EN 60245 a sú vždy označené symbolom H 07 RN. Káble by mali byť označené, keďže to je zákonná požiadavka.

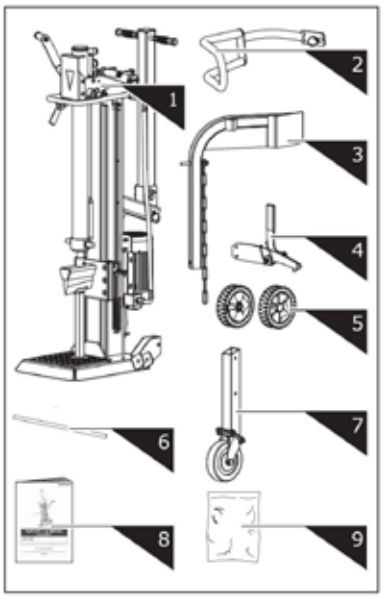

1. Log Splitter Frame & Power Station
2. Guard Arm
3. Log Lift
4. Retaining Hook

5. Wheel
6. Wheel Axle
7. Support Wheel
8. Operator's Manual
9. Hardware Bag, including

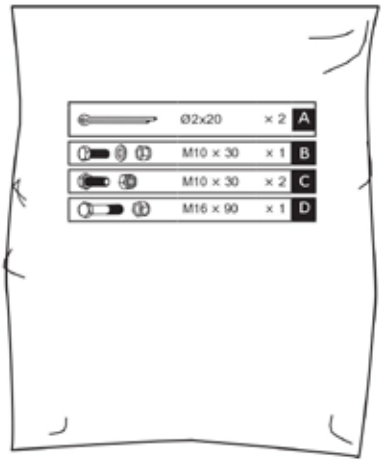

MONTÁŽ

1. Vložte os kolies do otvorov montážnej konzoly. Nasuňte kolesá na os a z vonkajšej strany ich zaistite rozpernými čapmi Ø2x20. Nasaďte kryty kolies.

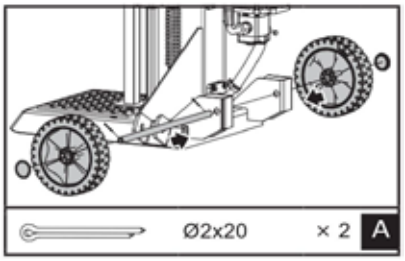

2. Držte oporný stojan priložený ku klinu, vyberte poistný kolík a skrutku, aby ste uvoľnili valec. Stlačte obe ovládacie rukoväte, aby sa piest klinu zdvihol do najvyššej polohy. Vložte skrutku a poistný kolík, aby ste valec zaistili.

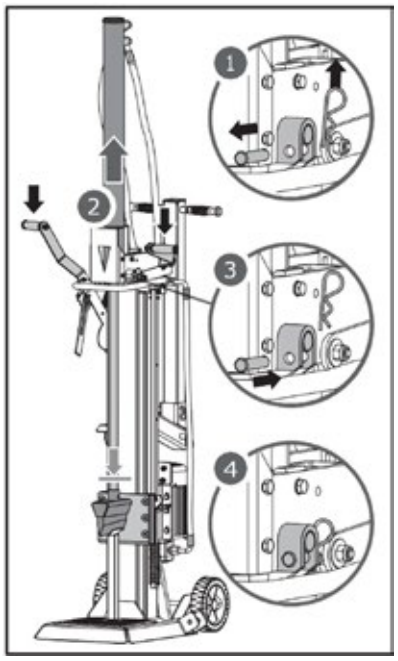

3. Uvoľnite obe ovládacie rukoväte, aby sa piest klinu zasunul. Odstráňte oporný stojan.

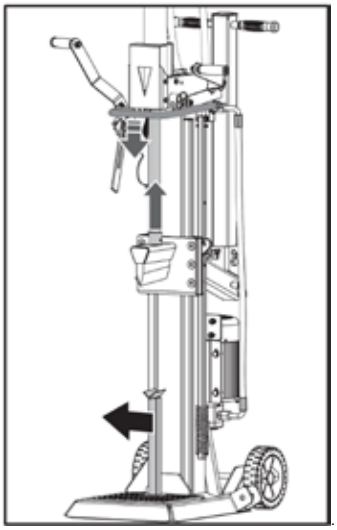

4. Zarovnajte otvor a poistný čap ochranného ramena s montážnou konzolou. Ochranné rameno upevnite šesťhrannými skrutkami M10 × 30, podložkou a maticou z vrecka s príslušenstvom.

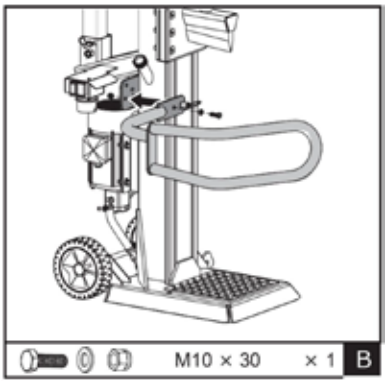

5. Umiestnite zaisťovací hák na rám a zaistite ho dvoma šesťhrannými skrutkami M10×30 a maticami.

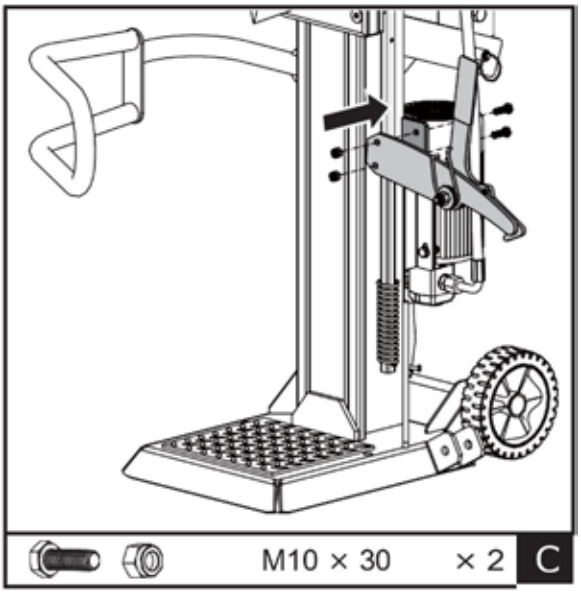

6. Umiestnite zdvihák na polená do montážnej konzoly a vyrovnajte ho s otvormi v montážnej konzole. Zaistite šesťhrannou skrutkou M16 × 90 a maticou. Zavesite zdvihací reťaz na vodiacu lištu klinového zdviháka.

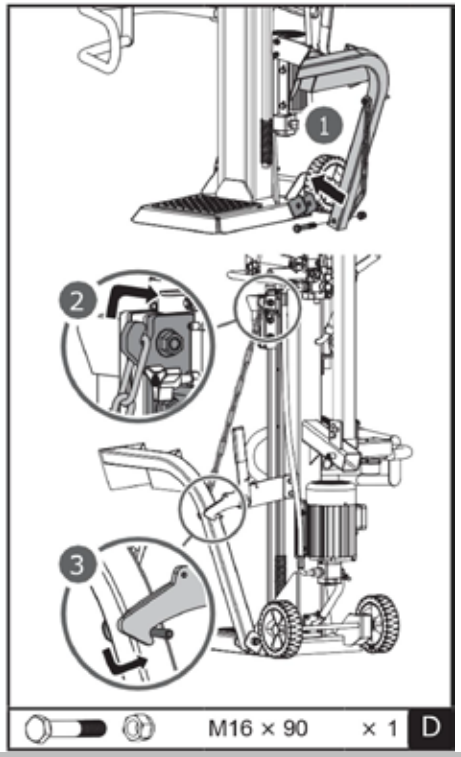

PREPRAVA

Vytiahnite pružinový čap a zasuňte štvorcovú rúrku oporného kolesa do držiaka. Po výbere vhodného otvoru uvoľnite pružinový čap, aby sa koleso zaistilo.
Horný otvor slúži na prepravu a dolný otvor je určený iba na skladovanie. Keďže oporné koliesko je univerzálne, pri montáži do dolného otvoru nie je dostatočne stabilné na prepravu!Horný otvor slúži na prepravu a dolný otvor je určený iba na skladovanie. Keďže oporné koliesko je univerzálne, pri montáži do dolného otvoru nie je dostatočne stabilné na prepravu!1Horný otvor Dolný otvor21Horný otvor Dolný otvor2

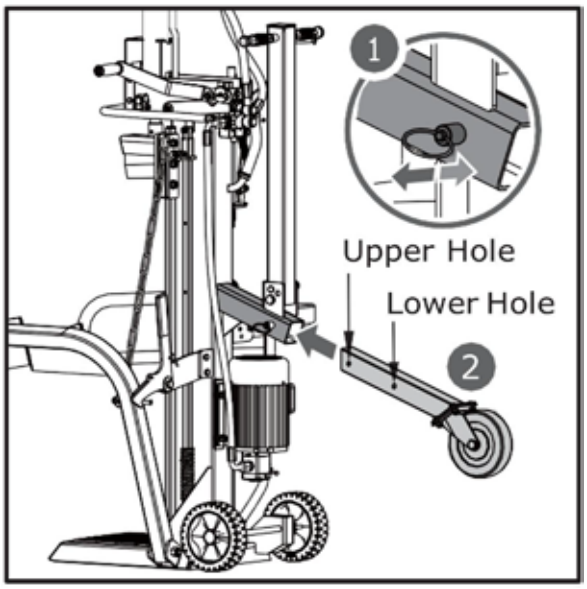

Prepravná rukoväť je upevnená vo zvislej polohe pomocou čapu so sponou, čo uľahčuje prepravu.

Odstráňte sponu a čap. Skloňte rukoväť v smere šípky, ako je znázornené, a zaistite ju upevnením čapu so sponou do vonkajšieho otvoru.

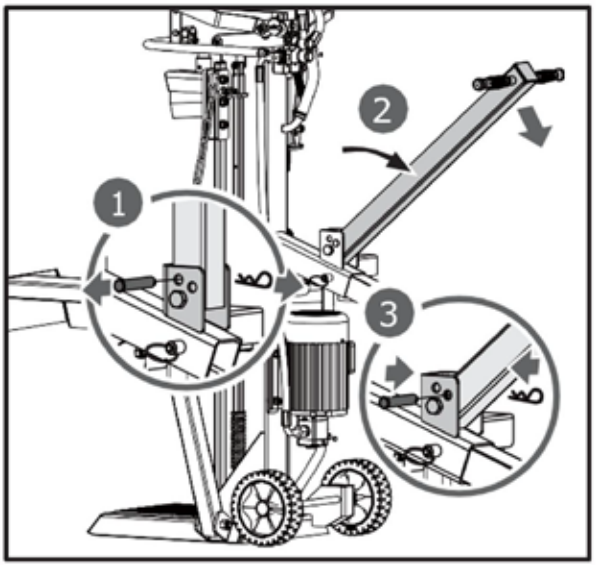

PREPRAVA ŠTIEPAČA NA MIESTO PRÁCE

Štiepkovač je vybavený 2 kolesami na ľahký presun. Ak chcete presunúť štiepkovač na pracovisko, uchopte rukoväť (a) a mierne nakloňte štiepkovač po tom, čo sa uistíte, že je kryt olejovej nádrže pevne utiahnutý.

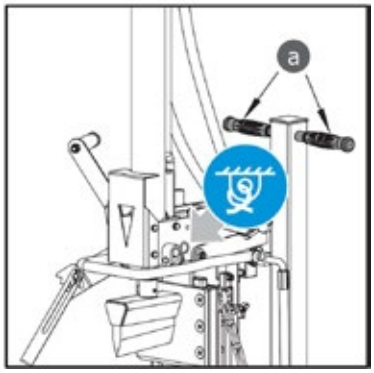

Nanesenie tenkej vrstvy maziva na povrchy piestu pred prevádzkou predĺži životnosť piestu.

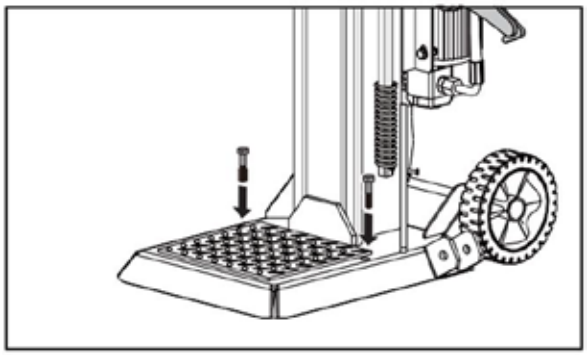

Ak používate žeriav, upevnite lano na zdvíhací bod pod modrou viazacou etiketou a potom stroj zdvihnite žeriavom.

PREVÁDZKA ŠTIEPAČA

Naplánujte si pracovisko. Pracujte bezpečne a ušetrite si námahu vopred si naplánovaním práce. Polená umiestnite tak, aby boli ľahko dostupné. Zabezpečte miesto na ukladanie rozštiepaného dreva alebo na jeho naloženie na blízky nákladný automobil alebo iný dopravný prostriedok. Umístite štiepačku na rovný, tvrdý a pevný povrch a uistite sa, že spodná časť podstavca je úplne v kontakte so zemou. Následne stroj upevnite k podkladu pomocou dvoch vhodných kotviacich skrutiek.



Pred spustením štiepačky na drevo vypustite vzduch z hydraulického systému. Kryt nádrže na hydraulický olej je potrebné niekoľkými otočeniami uvoľniť, aby vzduch mohol voľne prúdiť do a z nádrže.

Počas prevádzky by mal byť prietok vzduchu cez plniaci otvor olejovej nádrže zreteľne počuteľný.
Pred premiestnením štiepačky na drevo sa uistite, že je viečko olejovej nádrže dotiahnuté, aby nedošlo k úniku oleja z tohto miesta.

Ak sa kryt olejovej nádrže nepodarí uvoľniť, vzduch uzavretý v hydraulickom systéme bude po dekompresii opäť stlačovaný. Takéto neustále stláčanie a uvoľňovanie vzduchu poškodí tesnenia hydraulického systému a spôsobí trvalé poškodenie štiepačky na drevo.

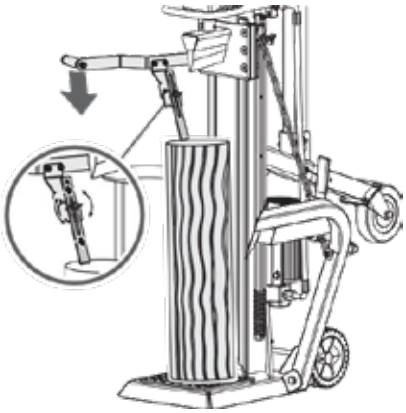

Motor pre 400 V 3N

Pre spustenie štiepačky dreva otočte vypínač motora do polohy ON. Pre zastavenie stroja stačí otočiť vypínač motora do polohy OFF.

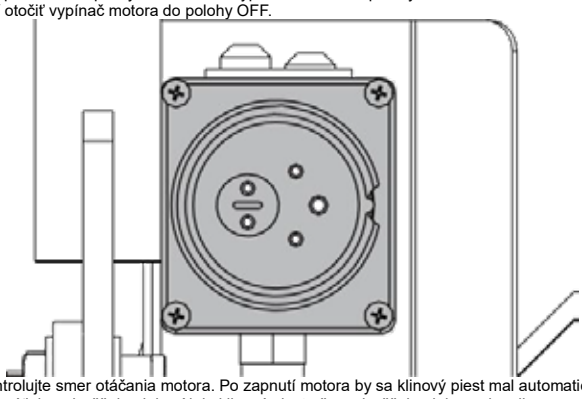

Skontrolujte smer otáčania motora. Po zapnutí motora by sa klinový piest mal automaticky zdvihnúť do najvyššej polohy. Ak je klinový piest už v najvyššej polohe v okamihu spustí motor, uchopte obe ovládacie páky a spustite ich; klinový piest by sa mal začať pohybovať nadol.

V prípade, že po spustení motora nezaznamenáte žiadny pohyb piestu, ihneď motor vypnite a zmeňte polaritu motora otočením zariadenia na prepínanie pólov vo vnútri zástrčky pomocou skrutkovača.

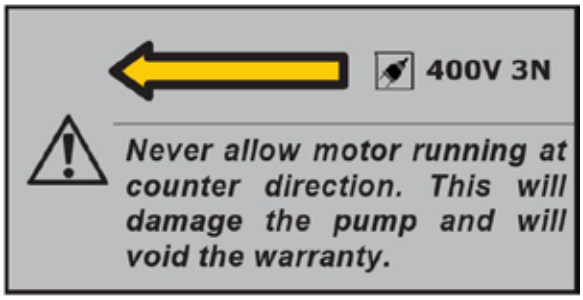

Štiepanie

1
. Poleno umiestnite zvisle na oporný stôl tak, aby ležalo rovno na svojej čelnej strane. Stlačte ľavú páku, aby sa vysunutá upínacia čeľusť spustila na poleno a zaistila ho. Vysunutú upínaciu čeľusť je možné nastaviť tak, aby vyhovovala polenám rôznej výšky.





2. Držte ľavú lisovaciu páku. Medzitým posuňte klin štiepačky nadol stlačením pravej štiepacej páky do polovice zdvihu, aby sa poleno najprv pomaly rozštiepilo, a potom ju stlačte až na doraz, kým sa poleno úplne neroštiepe.

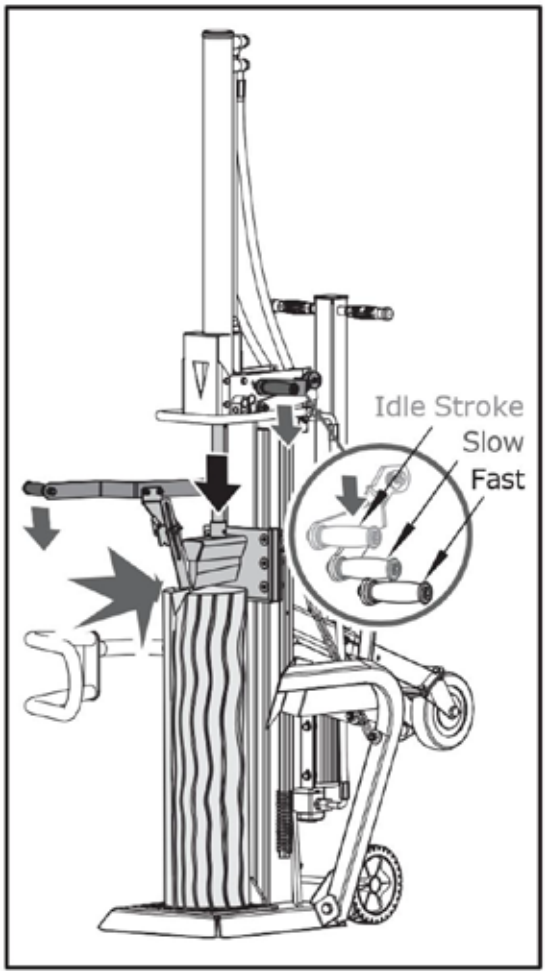

3. Vráťte štiepací klin do východiskovej polohy. Ovládajte pružinovou ovládacou pákou na zasunutie, aby sa klin zdvihol nad výšku polena, ktoré sa má štiepať.



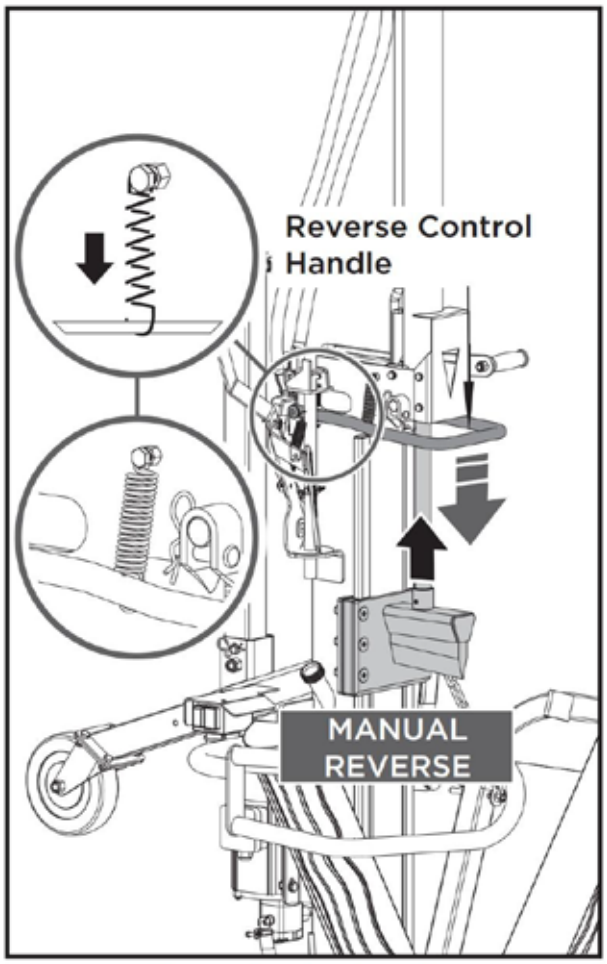

The spring is already connected to the handle in factory.

Stlačte štiepaciu páku až na doraz, aby ste dosiahli vyššiu rýchlosť pri menšej sile potrebnej na štiepenie a dokončili štiepenie alebo rozštiepili bežné polená. Polohu je možné zmeniť jednoduchým miernym zdvihnutím alebo spustením štiepacej páky.

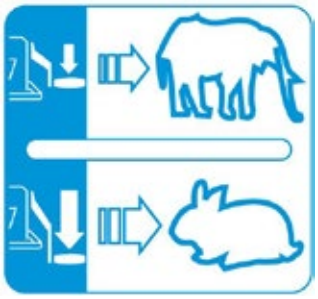

Pružina je už z výroby pripojená k rukoväti.

Páka na štiepanie

Rozštiepacia sila a rýchlosť sa ovládajú pomocou rozštiepacej páky. Prvá polovica zdvihu rozštiepacej páky zodpovedá voľnobehu; stlačte rozštiepaciu páku do polovice zdvihu, aby ste dosiahli maximálnu rozštiepaciu silu pri nižšej rýchlosti a mohli rozštiepať poleno na začiatku alebo obzvlášť tvrdé a vysušené polená;

UVOĽNENIE ZASEKNUTÉHO POLENA

VÝMENA OLEJA

Hydraulický systém je uzavretý systém s olejovou nádržou, olejovým čerpadlom a regulačným ventilom. Nízka hladina oleja môže poškodiť olejové čerpadlo. Pravidelne kontrolujte hladinu oleja pomocou meracej tyčinky. Olej by sa mal raz ročne kompletne vymeniť.
Pre hydraulický prevodový systém štiepačky na polená sa odporúčajú nasledujúce hydraulické oleje alebo ich ekvivalenty:
SHELL Tellus 22 | MOBIL DTE 11 | ARAL Vitam GF 22 | BP Energol HLP-HM 22

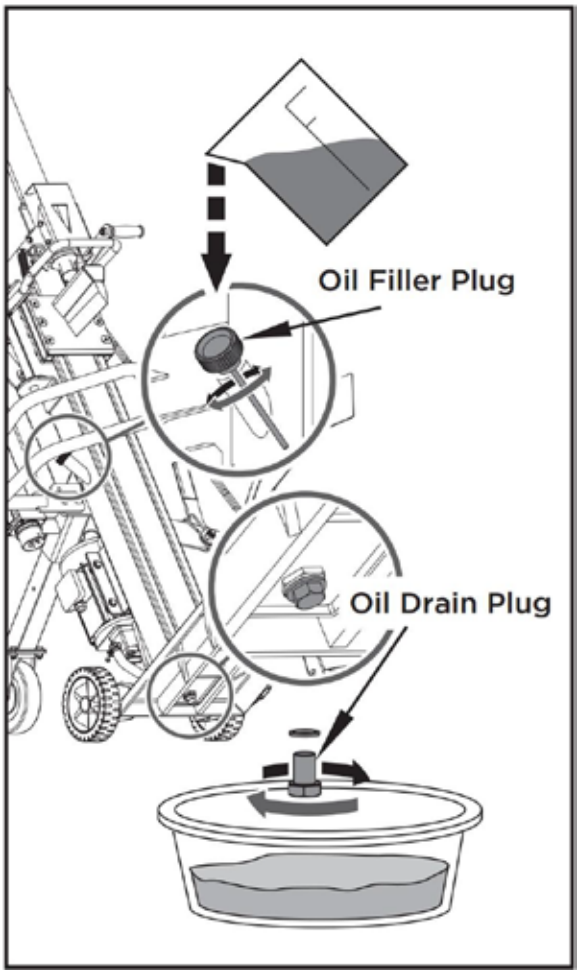

Odskrutkujte zátku na vypúšťanie oleja, aby ste vypustili olej z hydraulického prevodového systému. Skontrolujte, či v oleji nie sú kovové úlomky, aby ste predišli budúcim problémom.
Po úplnom vypustení oleja zo stroja znovu namontujte vypúšťaciu zátku.
Doplňte hydraulický prevodový systém odporúčaným olejom cez otvor plniacej zátky.

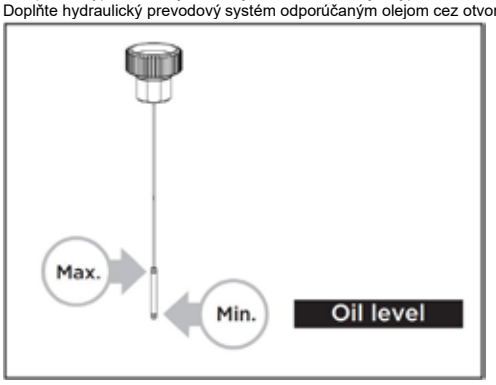

Skontrolujte meradlom hladinu oleja, aby ste zistili maximálnu a minimálnu hladinu. Nízka hladina oleja môže poškodiť olejové čerpadlo. Preplnenie môže spôsobiť nadmernú teplotu v hydraulickom prevodovom systéme.
Na plniacu zátku naneste tesniaci prostriedok a znovu ju namontujte.
Po výmene oleja niekoľkokrát zapnite štiepačku dreva bez štiepenia. Použite odtokovú misku, aby ste uľahčili odstránenie všetkého použitého oleja a nečistôt.

BRÚSENIE KLÍNA

Tento štiepač dreva je vybavený zosilneným štiepacím klinom, ktorého čepeľ je špeciálne upravená. Po dlhšom prevádzkovaní a podľa potreby naostrite klin pomocou pilníka s jemnými zubami a odstráňte všetky otrepy alebo zploštené miesta na hrane.

ODSTRÁNENIE PORÚCH		
PROBLÉM	**PRAVDEPODOBNÁ PRÍČINA**	**ODPORÚČANÉ RIEŠENIE**
Motor sa nespustí	Spínač je v polohe OFF	Zapnite vypínač
Nesprávny smer otáčania motora	Nesprávne zapojenie	Pomocou skrutkovača vymeňte zariadenie na prepínanie pólov v zástrčke
Nesprávny smer otáčania motora	Nesprávne zapojenie	Nechajte elektrikára zmeniť polaritu
Štiepkovač nefunguje, hoci motor beží	Ventil sa neotvára kvôli uvoľneniu spojovacích častí	Skontrolujte a dotiahnite súčasti
Štiepkovač nefunguje, hoci motor beží	Ohnuté ovládacie páky alebo spojovacie časti	Opravte ohnuté časti
Štiepkovač nefunguje pri bežiacom motore	Nízka hladina hydraulického oleja	Skontrolujte a doplňte hydraulický olej
Štiepkovač dreva pracuje s neobvyklými vibráciami a hlukom	Nízka hladina hydraulického oleja	Skontrolujte a doplňte hydraulický olej

POZOR: VŠETKY OPRAVNÉ PRÁCE MUSÍ VYKONAŤ ŠPECIALISTA NA TENTO VÝROBOK.

SCHÉMA ZAPOJENIA
65707 / 65709 / 65711

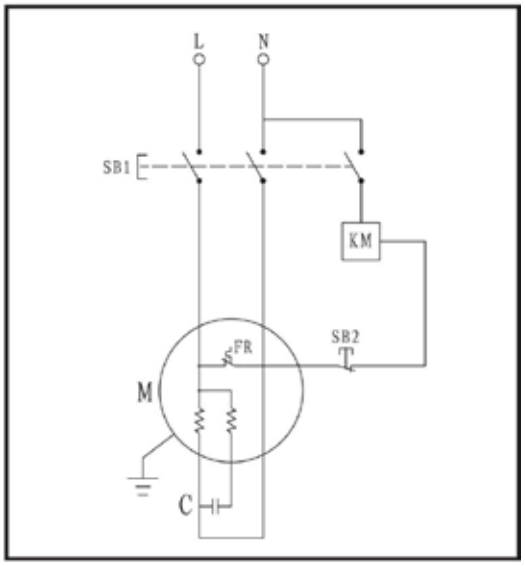

65706 / 65708 / 65710 / 65712 / 65715

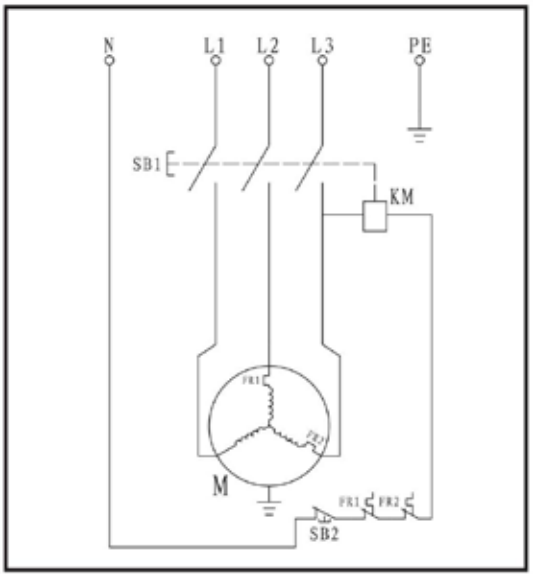

SCHÉMA HYDRAULICKÉHO SYSTÉMU

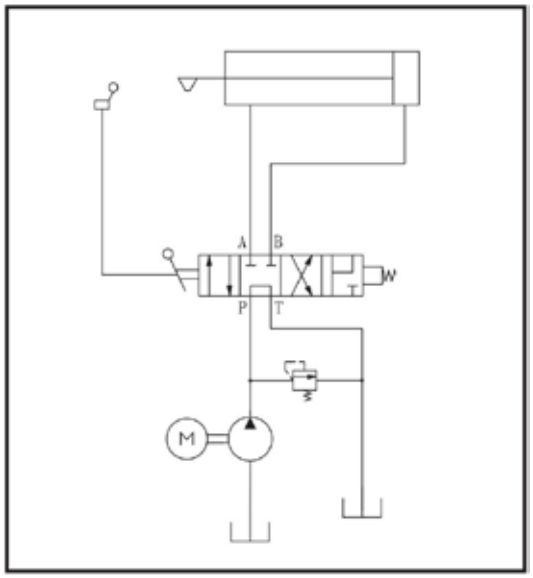

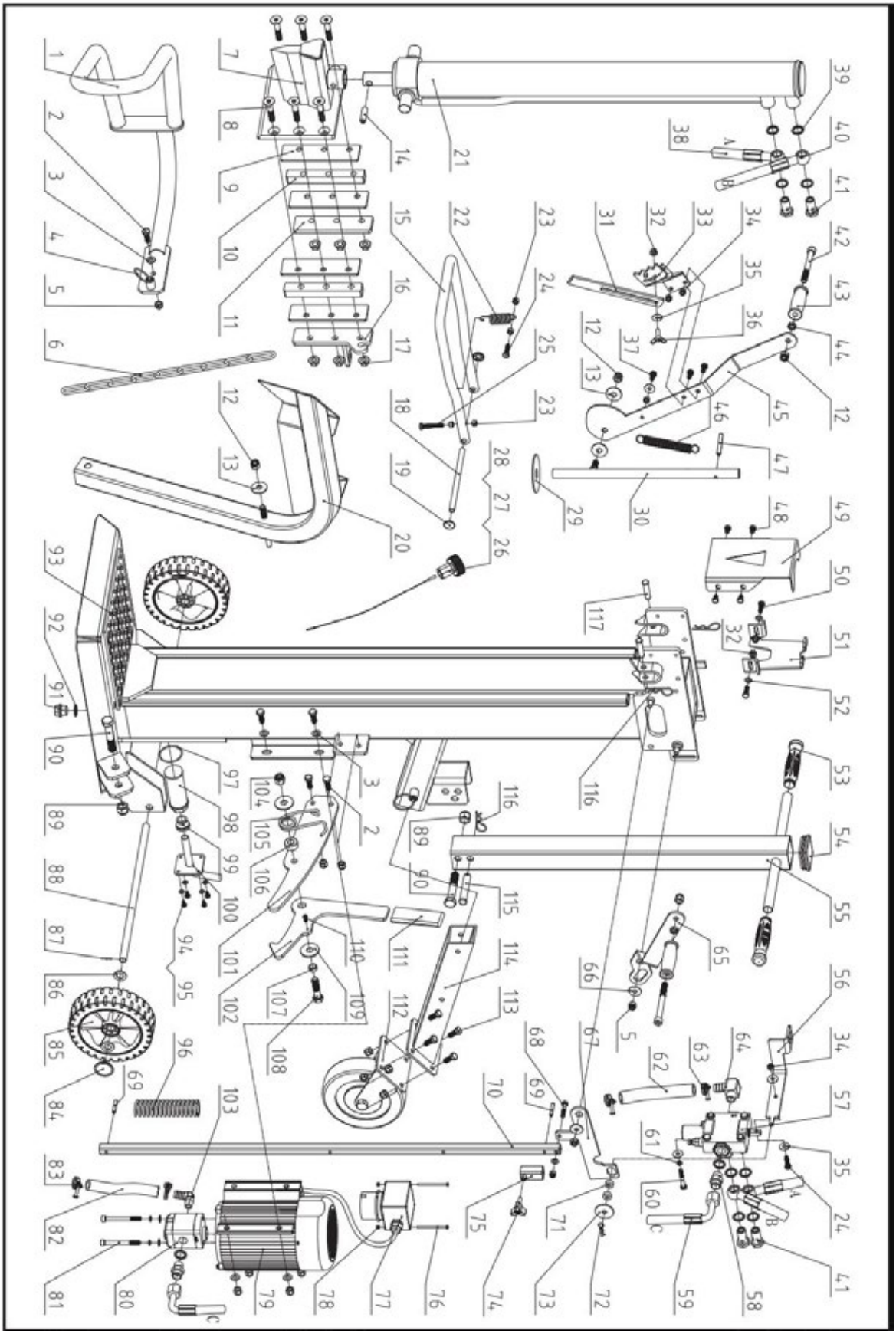

Zoznam dielov					
Č.	**Popis**	**Množstvo**	**Č.**	**Popis**	**Množstvo**
1	Ľavá upevňovacia konzola	1	67	Pripojovacia páka	1
2	Skrutka M10x30	7	68	Skrutka M8x40	1
3	Plochá podložka 10	9	69	Valcový čap 6x40	2
4	Upevňovací čap s rukoväťou	2	70	Páčka na nastavenie zdvihu	1
5	Zaisťovacia matica M10	13	71	Kruhová podložka	2
6	Zdvíhací reťaz 6	1	72	Spona 2,5	1
7	Zvarový spoj s klinom	1	73	Veľká podložka 10	1
8	Skrutka M12x65	6	74	Hviezdičkový gombík	1
9	Triecna doska	4	75	Nastavovacia objímka	1
10	Odrazová doska	2	76	Skrutka M4x60	2
11	Ľavá doska	1	77	Spínač	1
12	Zaisťovacia matica M12	4	78	Zaisťovacia matica M4	2
13	Veľká podložka 12	3	79	Motor	1
14	Valcový čap 8x40	1	80	Zubové čerpadlo	1
15	Ovládacie U-rukoväť	1	81	Skrutka M8x90	1
16	Pravá doska	1	82	Olejová hadica 16	1
17	Matica M12	6	83	Hadicová svorka 20–26	2
18	Osa čapu	1	84	Kryt kolesa	2
19	Kryt kolesa 12	2	85	Koleso	2
20	Ochrana zdvihacieho mechanizmu	1	86	Plochá podložka 16	4
21	Valec	1	87	Závlačka 2x20	2
22	Pružina	1	88	Náprava kolesa	1
23	Matica M8	5	89	Zaisťovacia matica M16	2
24	Skrutka M8x30	2	90	Skrutka M16x90	2
25	Skrutka M8x50	1	91	Zátka	1
26	Veko olejovej nádrže	1	92	Kombinovaná páčka 22	1
27	O-krúžok 25x2,65	1	93	Hlavný rám	1
28	Merná tyčinka oleja	1	94	Skrutka M6x12	4
29	Nylonová podložka	1	95	Plochá podložka 6	4
30	Hriadeľ	1	96	Odpružená pružina	1
31	Predĺžená upínacia spona na polená	1	97	O-krúžok 50x2,65	1
32	Matica M8	3	98	Olejový filter K	1
33	Upevňovací háčik na kmeň	1	99	Puzdro K	1
34	Zaisťovacia matica M8	4	100	Príruba	1
35	Veľká podložka 8	6	101	Upevňovacia doska	1
36	Krídlový skrutka M8x25	1	102	Hák	1
37	Skrutka M8x20	3	103	Obdĺžniková tryska	1
38	Spodná hadica	1	104	Zaisťovacia matica M14	1

39	Kombinovaná podložka 20	10	105	Krútiaca pružina	1
40	Horná hadica	1	106	Polohovacie puzdro pre pružinu	1
41	Pripojenie ventilu	4	107	Polohovacia puzdra	1
42	Skrutka M12x120	2	108	Skrutka M14x60	1
43	Rukoväť	2	109	Veľká podložka 14	2
44	Tenká matica M12	2	110	Skrutka M6x10	1
45	Páka	1	111	Rukoväť	1
46	Vratná pružina	1	112	Súprava oporného kolesa	1
47	Valcovitý čap 8x60	1	113	Skrutka M10x25	4
48	Skrutka M8x12	4	114	Upevňovacia rúrka	1
49	Predná oporná doska pre valec	1	115	Čap B 16x85	1
50	Skrutka M8x25	2	116	Spona 3	3
51	Zadná oporná doska pre valec	1	117	Čap B 12x50 / Čap B 12x55 (len pre 65715)	2
52	Plochá podložka 8	3			
53	Rukoväť	1			
54	Štvorcová zátka	1			
55	Ťahová tyč	1			
56	Spojovacia doska pre ventil	1			
57	Ventil	1			
58	Hadicová vsuvka	2			
59	Prívodná hadica	1			
60	Skrutka M8x50	2			
61	Pružná podložka 8	4			
62	Olejová hadica 19	1			
63	Svorka na hadicu 28–36	2			
64	Spojka hadice	1			
65	Pravá ovládacia páka	1			
66	Veľká podložka 10	2			

RECYKLIRANJE IN ODLAGANJE



Ta oznaka pomeni, da tega izdelka ne smete odlagati skupaj z drugimi gospodinjskimi odpadki. Da bi preprečili morebitno škodo za okolje ali zdravje ljudi zaradi nekontroliranega odlaganja odpadkov, ga odgovorno reciklirajte in tako spodbujajte trajnostno ponovno uporabo surovin. Za vrnitev rabljene naprave uporabite sisteme za vračanje in zbiranje ali se za nasvet o okolju prijaznem recikliranju obrnite na lokalne oblasti ali trgovine v vaši bližini.

SIMBOLI

Na tipski ploščici vašega stroja so lahko prikazani simboli. Ti predstavljajo pomembne informacije o izdelku ali navodila za njegovo uporabo.

	Pred uporabo naprave v celoti preberite ta navodila.		Nevarnost! Ne približujte se gibljivim delom!
	Nosite varnostno obutev!		Zastalih hlodov ne odstranjujte z rokami.
	Nosite zaščitne rokavice!		Previdnost! Letijo predmeti.
	Nosite zaščito za oči! Nosite zaščito za ušesa!		Pred začetkom kakršnih koli popravil, vzdrževanja ali čiščenja vedno izklopite napajanje.
	Delovno mesto ohranjajte urejeno! Nered lahko povzroči nesreče.		Preprečite poškodbe zaradi gibanja rezilnega noža.
	Ne odstranjujte in ne posegajte v nobeno zaščitno ali varnostno napravo.		Poskrbite, da se v bližini delovnega območja ne zadržujejo neudeleženci.
	Rabljeno olje odstranite na okolju prijazen način.		Ne razklapljajte lesa, ko se stroj premika.
	Stroja ne uporabljajte v dežju.		Ne cepite lesa, ko je stroj nagnjen.

UVOD

Vaš novi cepilnik za drva bo več kot izpolnil vaša pričakovanja. Izdelan je bil v skladu s strogimi standardi kakovosti, da izpolnjuje najvišja merila zmogljivosti. Uporaba vašega novega stroja bo enostavna in varna, s pravilnim vzdrževanjem pa vam bo zagotovil mnoga leta zanesljivega delovanja.

VARNOST

SPOZNAJTE SVOJ LOMILEC LENA

Preberite in razumite navodila za uporabo ter nalepke, pritrjene na cepilnik za drva. Seznanite se z njegovo uporabo in omejitvami ter s specifičnimi potencialnimi nevarnostmi, značilnimi za ta stroj. Dobro se seznanite z upravljalnimi elementi in njihovim pravilnim delovanjem.

DROGE, ALKOHOL IN ZDRAVILA

Ne upravljajte z drvarjem, če ste pod vplivom drog, alkohola ali kakršnih koli zdravil, ki bi lahko vplivala na vašo sposobnost pravilne uporabe naprave.

IZOGNITE SE NEVARNIM RAZMERAJEM

Lomilnik za hlode vedno uporabljajte na suhem, trdnem in ravnem terenu. Nikoli ne uporabljajte lomilnika za hlode na spolzkih, mokrih, blatnih ali zaledenelih površinah. Izbrana lokacija naj bo brez visoke trave, grmovja ali drugih ovir. Zagotovite dovolj prostora za ravnanje z napravo in da lahko upravljavec ostane pozoren. Delovno območje ohranjajte čisto in dobro osvetljeno. Neredna območja povzročajo poškodbe. Da se ne spotaknete, ne puščajte orodja, hlodov ali drugih delov ležati
po delovnem območju. Razkladača ne uporabljajte na mokrih ali vlažnih območjih ter ga ne izpostavljajte dežju. Ne uporabljajte ga na območjih, kjer hlapi barv, topil ali vnetljivih tekočin predstavljajo potencialno nevarnost.

PREGLEDAJTE SVOJ LOMILEC HLODOV

Preverite cepilnik za hlode, preden ga vklopite. Zaščitne naprave morajo biti na svojem mestu in v delovnem stanju. Vzpostavite navado, da pred vklopom preverite, ali so ključi in nastavljivi ključi odstranjeni iz območja orodja. Pred uporabo zamenjajte poškodovane, manjkajoče ali okvarjene dele. Prepričajte se, da so vse matice, vijaki, sorniki, hidravlične priključke, sponke za cevi itd. trdno priviti. Vedno preverite raven olja v rezervoarju za hidravlično olje. Nikoli ne uporabljajte cepilnika za drva, če potrebuje popravilo ali je v slabem mehanskem stanju. Pred začetkom dela preizkusite zavorne naprave, da so v varnem delovnem stanju.

USTREZNA OBLAČILA

Ne nosite ohlapnih oblačil, rokavic, kravat ali nakita (prstanov, ročnih ur). Ti se lahko zataknejo v gibljivih delih. Pri delu priporočamo zaščitne rokavice, ki ne prevajajo elektrike, protizdrsno obutev in zaščito sluha. Nosite zaščitno pokrivalo za lase, da se dolgi lasje ne zataknejo v stroju.

ZAŠČITITE OČI IN OBRAZ

Vsak razkladač hlodov lahko v oči izvrže tuje predmete. To lahko povzroči trajno poškodbo oči. Vedno nosite varnostna očala. Običajna očala imajo le udarno odporna stekla. To niso varnostna očala.

PRIPOJNI KABLI

Nepravilna uporaba podaljševalnih kablov lahko povzroči neučinkovito delovanje cepilnika za hlode, kar lahko privede do pregrevanja. Prepričajte se, da podaljševalni kabel ni daljši od 10 m in da je njegov presek najmanj 2,5 mm², da se omogoči zadosten pretok toka do motorja. Izogibajte se uporabi prostih in neustrezno izoliranih priključkov. Priključki morajo biti izdelani iz zaščitenega materiala, primernega za zunanjo uporabo.

IZOGNITE SE ELEKTRIČNEMU UDARU | NE SE PREVEČ NAGIBAJTE

Preverite, ali je električni tokokrog ustrezno zaščiten in ali ustreza moči, napetosti in frekvenci motorja. Preverite, ali je na voljo ozemljitev. Ozemljite cepilnik za drva. Preprečite stik telesa z ozemljenimi površinami: cevmi, radiatorji, štedilniki in ohišji hladilnikov. Nikoli ne odpirajte stikala/vtičnice. Če je to nujno, se obrnite na usposobljenega električarja. Poskrbite, da se vaši prsti ne dotikajo kovinskih konic vtiča, ko priključujete ali odklapljate cepilnik za drva.

PREPREČITE POŽARE

Med delovanjem ali polnjenjem cepilnika ne kadite in ne uporabljajte odprtega ognja. Cepilnika nikoli ne uporabljajte v bližini ognja ali isker. Olje je vnetljivo in lahko eksplodira.
Dovolite, da drvorez polni in upravlja le ena oseba. Vedno držite mimoidoče, vključno z obiskovalci, otroki in hišnimi ljubljenčki, stran od delovnega območja, še posebej med delovanjem drvoreza. V bližini stroja sme stati le upravljavec in to le znotraj varnega delovnega območja, ki je predpisano v tem priročniku. Nikoli ne uporabljajte drugih oseb za pomoč pri osvobajanju zataknjenih polen. Osebam, mlajšim od 16 let, ni dovoljeno upravljati drvoreza. Vsaka oseba, mlajša od 18 let, mora imeti potrebno usposobljenost in spretnosti za pravilno in varno opravljanje nalog ter mora biti vedno pod nadzorom odraslih.

PREGLEDUJTE SVOJ HLOD

Nikoli ne poskušajte razklati hlodov, ki vsebujejo žeblje, žico ali odpadke. Vedno poskrbite, da sta oba konca hloda, ki ga razklate, odrezana čim bolj pravokotno. S tem boste preprečili, da bi se hlod med pritiskom zdrsnil iz položaja. Vezje je treba odrezati tako, da je v isti ravnini s deblom.
Skrbite za stabilen oprijem in vedno ohranjajte ravnotežje. Nikoli ne stojte na cepilniku za drva. Če se orodje prevrne ali če nehote pride do stika z rezalnimi orodji, lahko pride do hudih poškodb. Nad cepilnikom za drva ali v njegovi bližini ne shranjujte ničesar, kar bi lahko koga spodbudilo, da stopi na orodje, da bi dosegel te predmete.

IZOGNITE SE POŠKODBAM ZARADI NEOČAKOVANIH NESREČ

Med delovanjem cepilnika za hlode ne stojte z nogami na obeh straneh cepilnega območja in ne segajte čez njega. Nikoli ne zlagajte hlodov, ki jih nameravate cepiti, tako, da bi morali segati čez cepilnik. Za upravljanje krmilnih ročic uporabljajte izključno roke. Nikoli ne uporabljajte noge, kolena, vrvi ali kakršnega koli drugega podaljška. Vedno bodite popolnoma pozorni na gibanje klina. Nikoli ne poskušajte natovoriti cepilnika, medtem ko je klini v gibanju. Roke držite stran od vseh gibljivih delov. Nikoli ne poskušajte razklati dveh hlodov, ki ležita eden na drugem. Eden od njiju bi lahko odletel in vas udaril.

ZAŠČITITE SVOJE ROKE

Roke držite stran od razpok in špranj, ki se odpirajo v hlodu. Lahko se namreč nenadoma zaprejo in vam zdrobijo ali odrežejo roke. Zastalih hlodov ne odstranjujte z rokami.

NE PREOBREMENJUJTE ORODJA

Orodje bo delovalo bolje in varneje, če ga uporabljate v skladu z njegovimi tehničnimi parametri. Ne uporabljajte cepilnika za les za namene, za katere ni bil namenjen. Ne spreminjajte opreme in je ne uporabljajte na način, ki bi omejeval njene tehnične zmogljivosti in kapacitete. Nikoli ne poskušajte cepiti hlodov, ki so večji od tistih, navedenih v tabeli tehničnih podatkov.

ODKLOPITE NAPAJANJE

Ko napravo ne uporabljate, pred nastavitvijo, zamenjavo delov, čiščenjem ali delom na cepilniku za hlode, izključite napajanje. Pred servisiranjem preberite tehnični priročnik.
SKRBNO VZDRŽUJTE SVOJ LOMILEC LENA | OBNAŠANJE OB NESREČI
Pred čiščenjem, popravilom, pregledom ali nastavitvijo izklopite stroj in se prepričajte, da so se vsi gibljivi deli ustavili. Napravo vedno očistite po vsaki uporabi. Držite cepilnik za hlode čist, da bo deloval najbolje in najvarneje. Upoštevajte navodila za mazanje. Pred uporabo preglejte vse hidravlične tesnilke, cevi in spojke, da ne puščajo. Ročice za upravljanje in stikalo za vklop morajo biti vedno čisti, suhi ter brez olja in mastnih madežev.

ZAŠČITA OKOLJA

Rabljeno olje odnesite na pooblaščeno zbirno mesto ali upoštevajte predpise države, v kateri se cepilnik za hlode uporablja. Ne izlivajte ga v kanalizacijo, tla ali vodo.

ZAGOTOVITE, DA JE DELAVNICA VARNA ZA OTROKE

Delavnico zaklenite. Lesno cepilnico shranite izven dosega otrok in drugih oseb, ki niso usposobljene za njeno uporabo.
Vedno imejte na voljo gasilni aparat in komplet za prvo pomoč, da jih boste lahko uporabili, če bo to potrebno. V nujnih primerih vedno vedite, kje je najbližji telefon, ali pa imejte telefon na delovnem mestu. Poznajte tudi telefonske številke najbližje reševalne službe, zdravnika in gasilcev. Te informacije bodo v nujnih primerih neprecenljive.

POSEBNO OPOZORILO

• Delovanje stroja za cepljenje je zasnovano tako, da ga lahko aktivira ena oseba. Čeprav obstaja možnost, da bi z napravo delali tudi drugi operaterji (npr. pri nakladanju in razkladanju), naj delovanje stroja za cepljenje aktivira le en operater;
• Stroja ne smejo uporabljati otroci;
• Opis funkcionalnih preskusov stroja;
• Zahteve glede namestitve in vzdrževanja vključujejo seznam tistih naprav, npr. dvoročne krmilne naprave, ki jih je treba preveriti, kako pogosto se mora preverjanje izvajati in po kakšni metodi;
* S6 40 %, neprekinjeno delovanje s periodičnim obremenjevanjem: čas enega cikla obremenitve je 10 minut, čas delovanja pri konstantni obremenitvi je 4 minute, čas delovanja brez obremenitve je 6 minut.

POGOJI UPORABE

Ta cepilnik za drva je namenjen delovanju pri okoljskih temperaturah med +5 °C in 40 °C ter za namestitev na nadmorski višini do 1000 m nad morsko gladino. Vlažnost zraka pri 40 °C mora biti manjša od 50 %. Shranjevanje ali prevoz je mogoč pri okoljskih temperaturah med -25 °C in 55 °C.

ELEKTRIČNE ZAHTEVE

Za modele 65706, 65708, 65710, 65712, 65715:
Pri trifaznem motorju 400 V / 50 Hz mora biti cepilnik za hlode priključen na standardno omrežje 400 V ± 10 % / 50 Hz ± 1 %.
Električno omrežje mora biti opremljeno z zaščitnimi napravami proti prenizki in previsoki napetosti ter prevelikemu toku, pa tudi z napravo za zaščito pred ostankovnim tokom (RCD), katere največji nazivni ostankovni tok je 0,03 A.
Omrežni priključek in podaljšek morata imeti 5 žic = 3P + N + PE (3/N/PE). Omrežni priključek mora imeti varovalko z največjo vrednostjo 16 A. Gumijasti kabli za električno priključitev morajo biti v skladu s standardom EN 60245 in so vedno označeni s simbolom H 07 RN. Kabli morajo biti označeni, saj to zahteva zakon.
Za modele 65707, 65709, 65711:
Pri motorju 230 voltov / 50 Hz je treba cepilnik za drva priključiti na standardno omrežje 230 V ± 10 %
/50 Hz ± 1 %.
Električno omrežje mora imeti zaščitne naprave proti prenizki in previsoki napetosti, previsokemu toku (16 A) ter napravo za zaščito pred ostankom toka (RCD) z največjim nazivnim ostankom toka 0,03 A. Gumijasti kabli za električno priključitev morajo ustrezati standardu EN 60245 in so vedno označeni s simbolom H 07 RN. Kabli morajo biti označeni, saj to zahteva zakon.

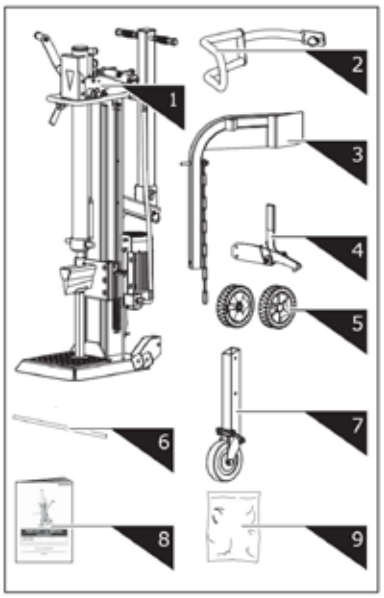

1. Log Splitter Frame & Power Station
2. Guard Arm
3. Log Lift
4. Retaining Hook

5. Wheel
6. Wheel Axle
7. Support Wheel
8. Operator's Manual
9. Hardware Bag, including

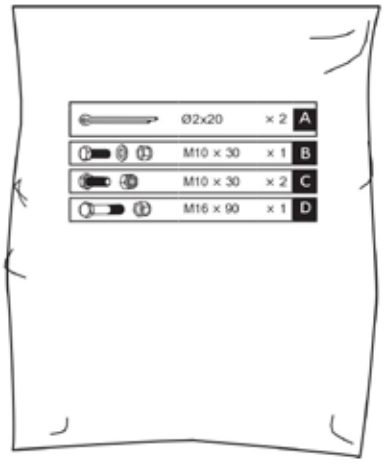

MONTAŽA

1. Vstavite os kolesa v luknje nosilnega okvira. Kolesa nataknite na os in jih od zunaj pritrdite z razcepnimi zatiči Ø2x20. Namestite pokrovčke koles.

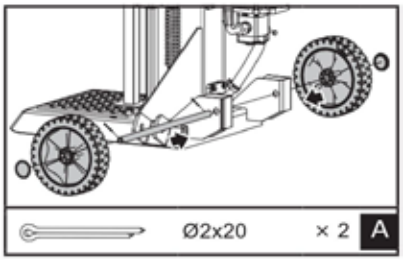

2. Podporni stojalo držite ob klinu, odstranite R-zatič in vijak, da sprostite valj. Spustite oba upravljalna ročaja, da se klinski bat dvigne v zgornji položaj. Vstavite vijak in R-zatič, da pritrdite valj.

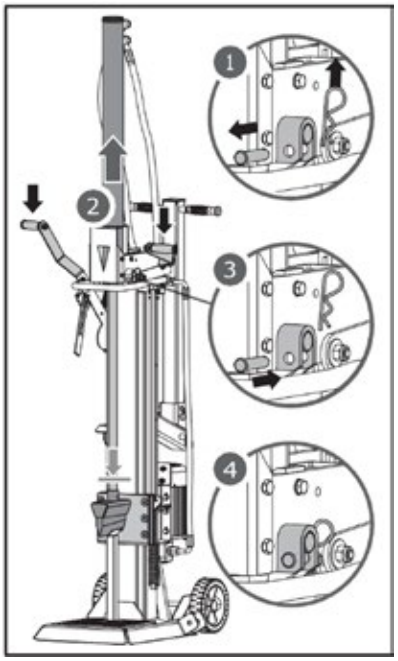

3. Spustite oba ročaja za upravljanje, da se klinični bat umakne. Odstranite podporni stoj.

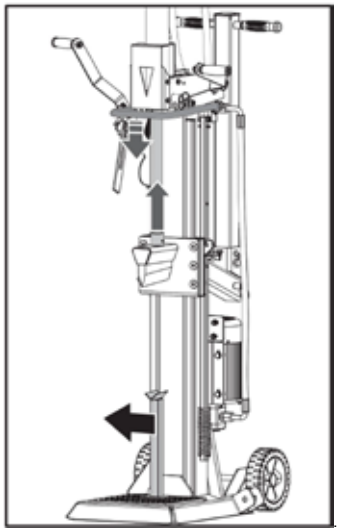

4. Poravnajte luknjo in zaporni zatič zaščitnega ročaja z nosilnim okovjem. Zaščitni ročaj pritrdite z šestkotnimi vijaki M10 × 30, podložko in matico iz vrečke s pritrdilnim materialom.

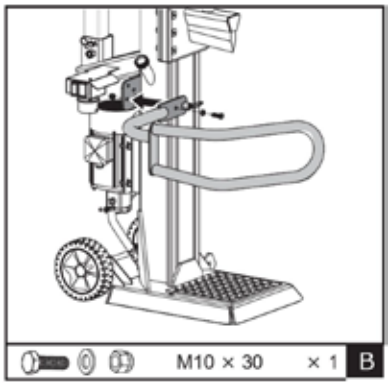

5. Namestite zadrževalni kavl na okvir in ga pritrdite z dvema šestrobnima vijakoma M10×30 in maticama.

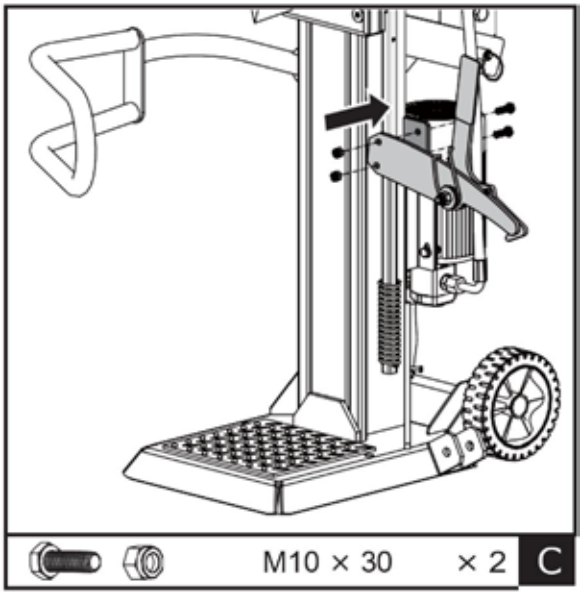

6. Dvignilnik za hlode namestite v nosilni okvir in ga poravnajte z luknjami nosilnega okvira. Prikrepite ga s šestkotnim vijakom M16×90 in matico. Verigo dvignilnika pritrdite na vodilo klina.

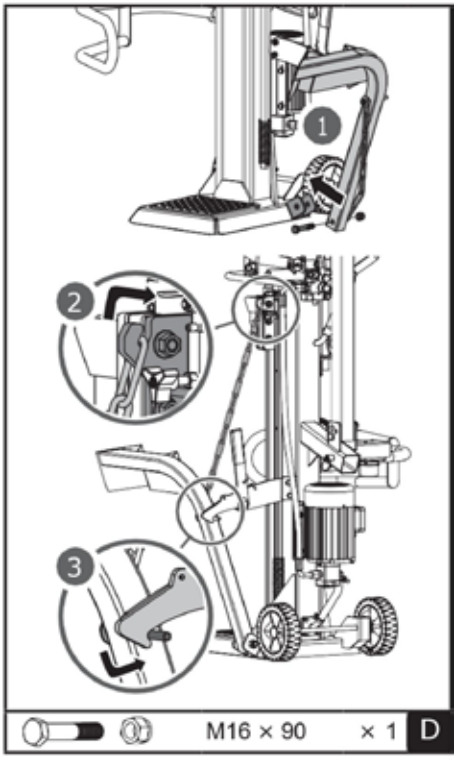

PREVOZ

Potegnite vzmetni zatič in vstavite kvadratno cev podpornega kolesa v držalo. Po izbiri ustrezne luknje popustite vzmetni zatič, da se fiksira.
Zgornja luknja je namenjena prevozu, spodnja pa le shranjevanju. Ker je podporno kolo univerzalno, ni dovolj stabilno za prevoz, če je pritrjeno v spodnji luknji!Zgornja luknja je namenjena prevozu, spodnja pa le shranjevanju. Ker je podporno kolo univerzalno, ni dovolj stabilno za prevoz, če je pritrjeno v spodnji luknji!1Zgornja luknja Spodnja luknja21Zgornja luknja Spodnja luknja2

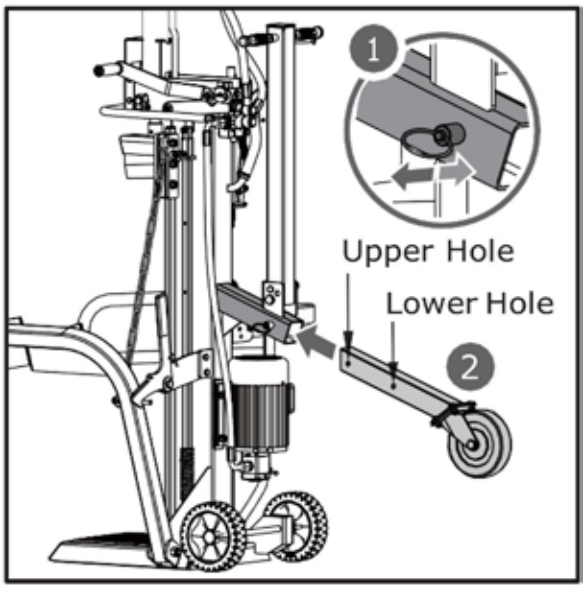

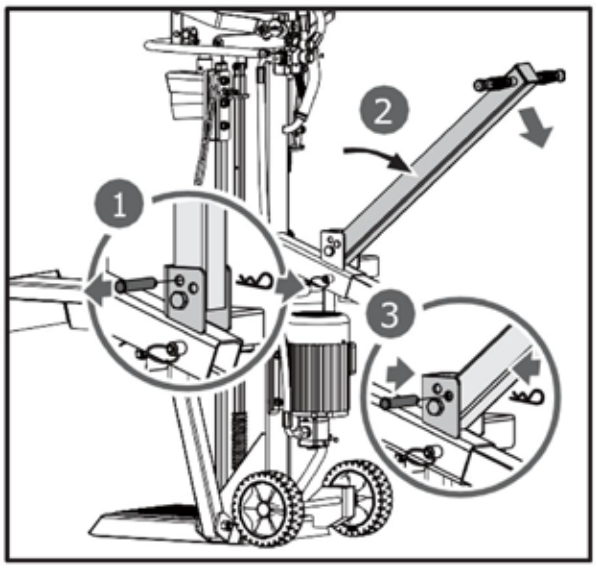

Ročaj za prevoz se pritrdi v pokončnem položaju s sornikom s sponko, kar olajša prevoz. Odstranite sponko in zatič. Ročaj spustite v smeri puščice, kot je prikazano, in ga pritrdite tako, da zatič s sponko pritrdite v zunanjo luknjo.

PREVOZ LOMILNIKA ZA POLENA NA DELOVNO MESTO

Lomilnik hlodov je opremljen z 2 kolesi za lažje premikanje. Za premikanje lomilnika hlodov na delovišče primite ročaj (a) in lomilnik rahlo nagnite, potem ko se prepričate, da je pokrov oljnega rezervoarja dobro zaprt.

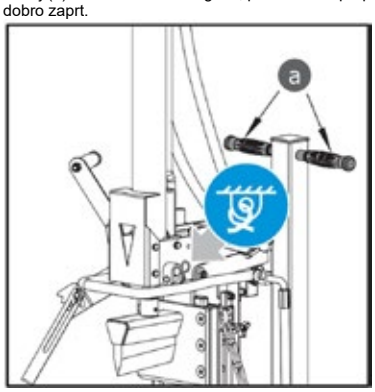

Če pred uporabo na površine batov nanesete tanko plast maziva, boste podaljšali njihovo življenjsko dobo.

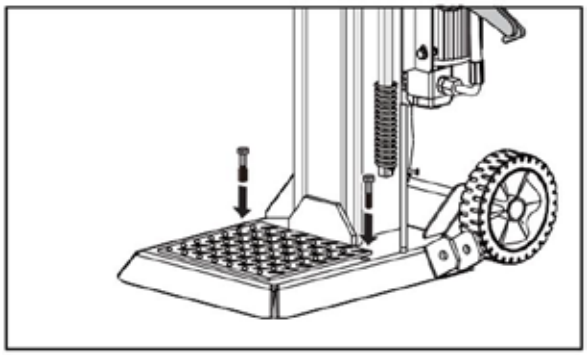

Če uporabljate žerjav, vrv privežite na dvigalno točko pod modro nalepko za povezovanje, nato pa stroj dvignite z žerjavom.

DELOVANJE LOMILNIKA

Načrtujte delovišče. Delajte varno in si prihranite napor z vnaprejšnjim načrtovanjem dela. Polena razporedite tako, da so lahko dostopna. Izberite mesto za zlaganje razklanega lesa ali za natovarjanje na bližnji tovornjak ali drug prevozni sredstvo. Postavite cepilnik za hlode na ravno, trdno in stabilno podlago ter se prepričajte, da je dno podstavka v celoti pritrjeno na tla. Nato stroj pritrdite na tla z dvema ustreznima sidrnim vijakoma.



Pred zagonom cepilnika za hlode izpustite zrak iz hidravličnega sistema. Pokrov rezervoarja za hidravlično olje je treba z nekaj obrati popustiti, dokler zrak ne more nemoteno vstopati in izstopati iz rezervoarja za olje.

Med delovanjem mora biti pretok zraka skozi polnilno odprtino rezervoarja za olje opazen. Preden premaknete cepilnik za hlode, se prepričajte, da je pokrov rezervoarja za olje zategnjen, da se prepreči uhajanje olja na tem mestu.

Če pokrova rezervoarja za olje ne popustite, bo zrak, ujet v hidravličnem sistemu, po razbremenitvi ponovno stisnjen. Takšno nenehno stiskanje in razbremenjevanje zraka bo poškodovalo tesnila hidravličnega sistema in povzročilo trajno poškodbo cepilnika za hlode.

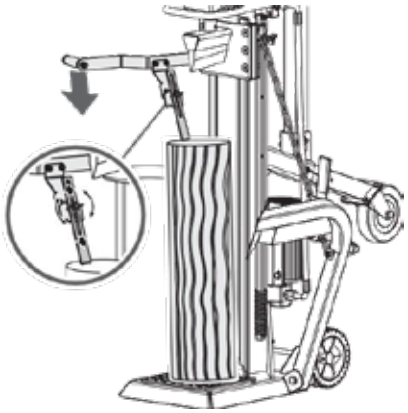

Motor za 400 V 3N

Za zagon cepilnika za hlode preklopite stikalo motorja v položaj ON. Za zaustavitev stroja preprosto preklopite stikalo motorja v položaj OFF.

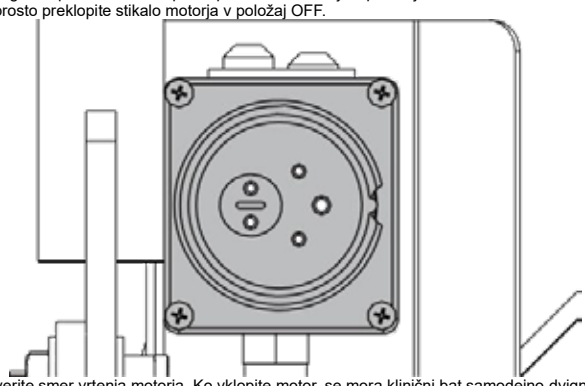

Preverite smer vrtenja motorja. Ko vklopite motor, se mora klinični bat samodejno dvigniti v najvišji položaj. Če je klinični bat že v najvišjem položaju, ko
se motor zažene, primite obe krmilni ročici in ju spustite navzdol; klinični bat se bo začel spuščati.

Če po zagonu motorja ne opazite gibanja klina, takoj izklopite motor in spremenite polariteto motorja tako, da z izvijačem zavrtite napravo za preklop polov znotraj vtiča.

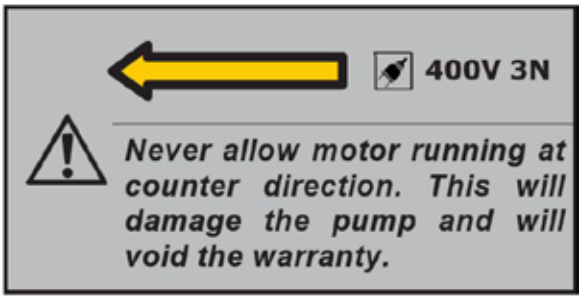

Cepljenje

1
. Poleno postavite navpično na podporno mizo, tako da leži ravno na svoji ploskvi. Pritisnite levi ročaj, da spustite iztegnjeno pritrdilno klešče proti polenu in ga tako pritrdite. Iztegnjeno pritrdilno klešče je mogoče prilagoditi polenom različnih višin.





2. Držite levi pritiskalni ročaj. Medtem spustite klinični razcepnik navzdol tako, da desni ročaj za razcep pritisnete do polovice hodu, da hlod najprej počasi razcepite, nato pa ga pritisnite do konca, dokler hlod ni popolnoma razcepljen.

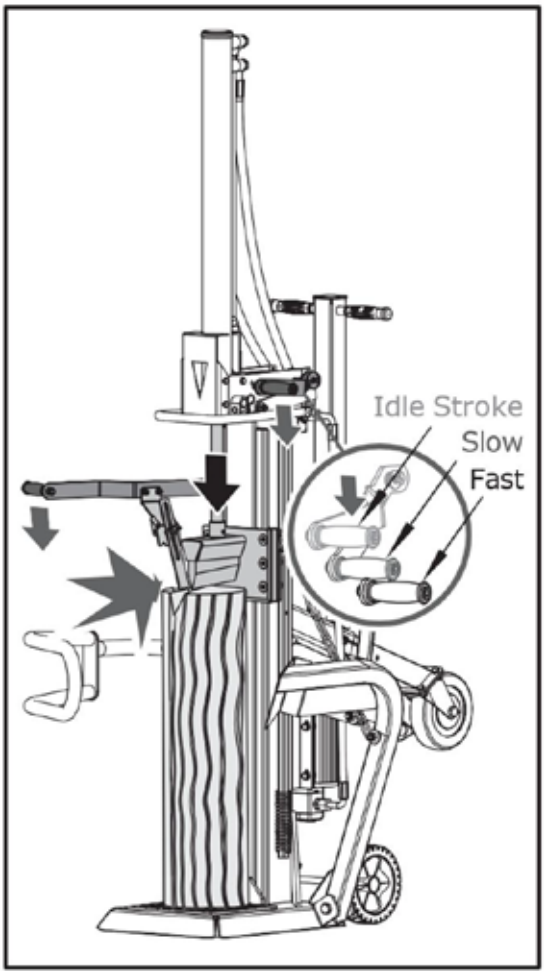

3. Vrnite klini za cepljenje v izhodiščni položaj. Uporabite vzmetno ročico za umik, da dvignete klini nad višino hloda, ki ga želite cepljati.



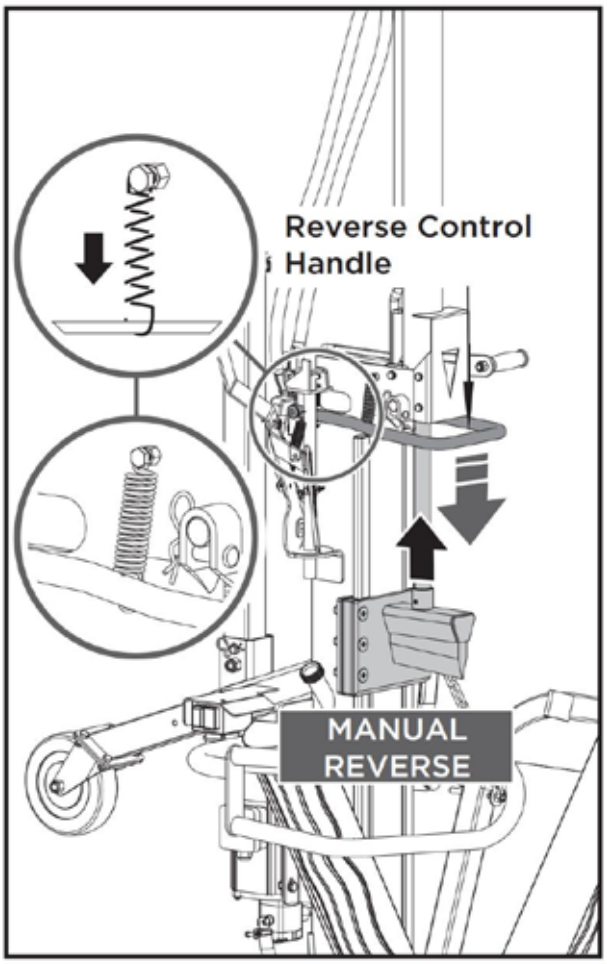

The spring is already connected to the handle in factory.

Pritisnite ročico za cepljenje do konca, da dosežete višjo hitrost pri manjši sili cepljenja in tako dokončate cepljenje ali cepljenje običajnih hlodov. To lahko nastavite s preprostim rahlim dvigovanjem in spuščanjem ročice za cepljenje.

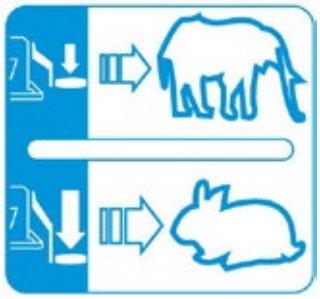

V tovarni je vzmet že pritrjena na ročaj.

Ročica za razcep

Silo in hitrost razcepljanja uravnava ročica za razcepljanje. Prva polovica giba ročice za razcepljanje je prazna hitrost; pritisnite ročico za razcepljanje do polovice giba za največjo silo razcepljanja pri nižji hitrosti, da razcepljate poleno na začetku ali posebej trda in suha polena;

OSVOBODITE ZASTRANJEN POLEN

MENJAVA OLJA

Hidravlični sistem je zaprt sistem z oljnim rezervoarjem, oljno črpalko in krmilnim ventilom. Nizka raven olja lahko poškoduje oljno črpalko. Redno preverjajte raven olja z merilno palico. Olje je treba enkrat letno popolnoma zamenjati.
Za hidravlični prenosni sistem cepilnika za hlode se priporočajo naslednja hidravlična olja ali njihovi ekvivalenti:
SHELL Tellus 22 | MOBIL DTE 11 | ARAL Vitam GF 22 | BP Energol HLP-HM 22

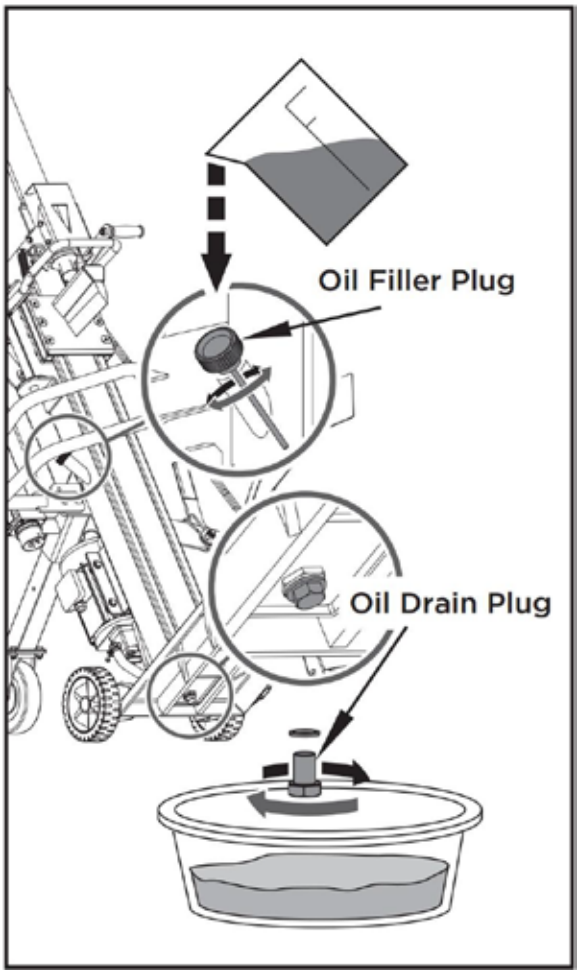

Odstranite izpustno zamaško, da izpustite olje iz hidravličnega prenosnega sistema.
Preverite, ali v olju ni kovinskih ostružkov, da preprečite morebitne težave v prihodnosti.
Ko je olje v celoti izpuščeno iz stroja, ponovno namestite izpustno zamaško.
V hidravlični prenosni sistem dolijte priporočeno olje skozi odprtino za dolivanje.

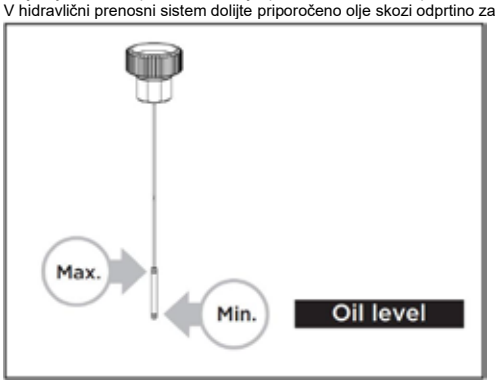

Preverite merilno palico, da ugotovite najvišjo in najnižjo raven olja. Premajhna količina olja lahko poškoduje oljno črpalko. Prepolnjenje lahko povzroči prekomerno segrevanje hidravličnega prenosnega sistema.
Na polnilno zamaško nanesite tesnilno maso in jo ponovno namestite.
Po menjavi olja nekajkrat vklopite cepilnik za hlode, ne da bi cepili. Uporabite posodo za odtekanje olja, da lažje odstranite vse rabljeno olje in delce.

OSTRENJE KLINA

Ta cepilnik za hlode je opremljen z ojačenim cepilnim klinom, katerega rezilo je posebej obdelano. Po daljšem delovanju in kadar je to potrebno, klin nabrusite z drobnozobno pilico ter odstranite vse ostružke ali ravne površine na robu.

ODSTRANJEVANJE NAPAK		
TEŽAVA	**VERJETNI VZROK**	**PRIPOROČEN UKREP**
Motor se ne zažene	Stikalo je v položaju OFF	Vklopite stikalo
Napačna smer vrtenja motorja	Nepravilna povezava	Z izvijačem zamenjajte napravo za preklop polov v vtičnici
Napačna smer vrtenja motorja	Nepravilna priključitev	Elektrikar naj obrne polariteto
Delič drv ne deluje, čeprav motor teče	Ventil se ne odpre zaradi ohlapnih priključnih delov	Preverite in zategnite dele
Lomilnik drv ne deluje, čeprav motor teče	Upogibani so krmilni ročaji ali povezovalni deli	Popravite upognjene dele
Lomilnik hlodov ne deluje, čeprav motor teče	Nizka raven hidravličnega olja	Preverite in dolijte hidravlično olje
Lomilnik hlodov deluje z nenormalnimi vibracijami in hrupom	Nizka raven hidravličnega olja	Preverite in dolijte hidravlično olje

OPOZORILO: VSA POPRAVILA MORA IZVEDTI STROKOVNJAK, KI JE USPOSOBLJEN ZA TA IZDELEK.

SCHEMA OŽIVLJENJA

65707 / 65709 / 65711

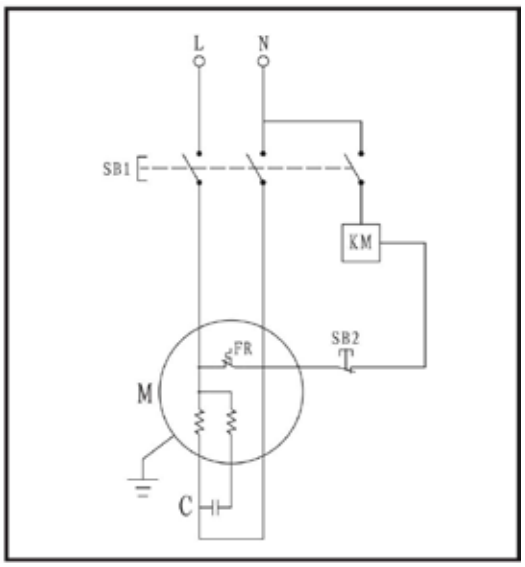

65706 / 65708 / 65710 / 65712 / 65715

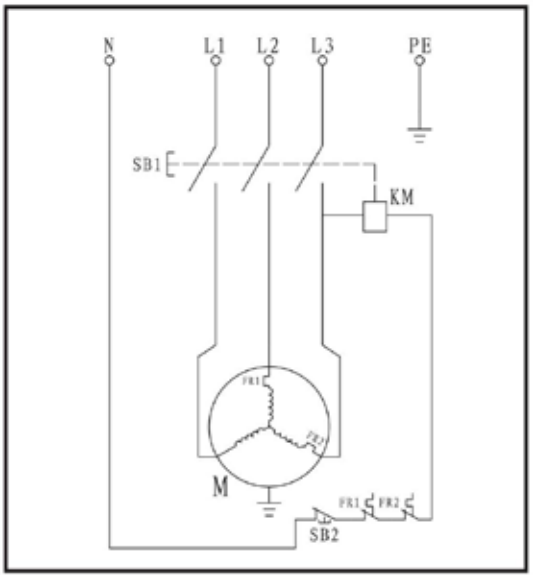

SHEMA HIDRAVLIČNEGA SISTEMA

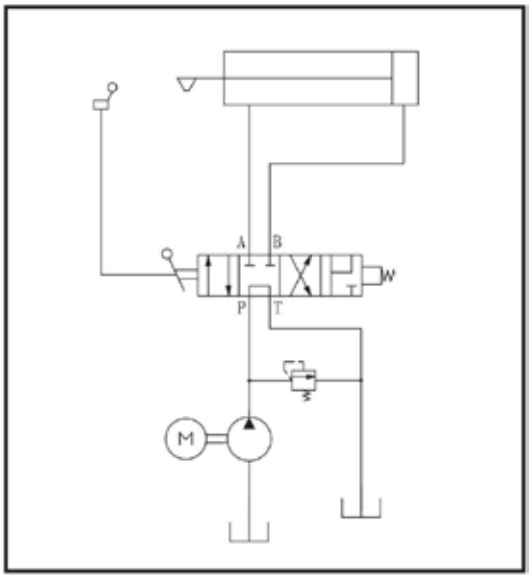

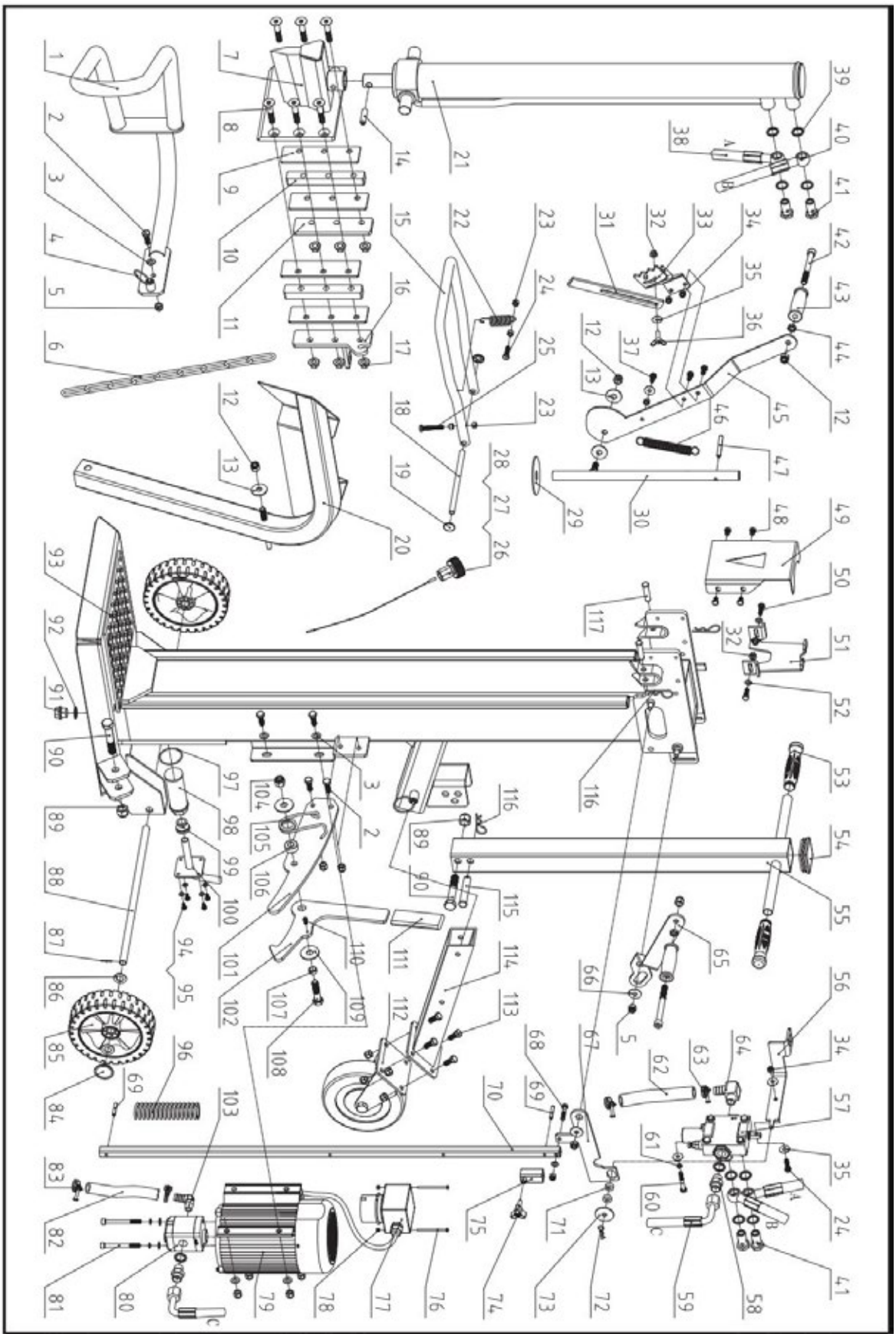

Seznam delov					
Št.	**Opis**	**Količina**	**Št.**	**Opis**	**Količina**
1	Levi nosilec	1	67	Povezovalna ročica	1
2	Vijak M10x30	7	68	Vijak M8x40	1
3	Ploščata podložka 10	9	69	Valjasti sornik 6x40	2
4	Ročaj za pozicionirni zatič	2	70	Ročica za nastavitev hod	1
5	Zaporna matica M10	13	71	Okrogla plošča	2
6	Dvižna veriga 6	1	72	Sponka 2,5	1
7	Zvarjeni klin	1	73	Velika podložka 10	1
8	Vijak M12x65	6	74	Zvezdasti gumb	1
9	Trenjna plošča	4	75	Nastavljiva puša	1
10	Pregradna plošča	2	76	Vijak M4x60	2
11	Leva plošča	1	77	Stikalo	1
12	Zavarovalna matica M12	4	78	Zavarovalna matica M4	2
13	Velika podložka 12	3	79	Motor	1
14	Cilindrični sornik 8x40	1	80	Zobna črpalka	1
15	U-ročaj za upravljanje	1	81	Vijak M8x90	1
16	Desna plošča	1	82	Oljna cev 16	1
17	Matica M12	6	83	Cevna sponka 20–26	2
18	Osni sornik	1	84	Pokrovček kolesa	2
19	Pokrovček kolesa 12	2	85	Kolo	2
20	Zaščita dvigala	1	86	Ploščata podložka 16	4
21	Cilinder	1	87	Zatič 2x20	2
22	Vzmet	1	88	Kolesna os	1
23	Matica M8	5	89	Zavarovalna matica M16	2
24	Vijak M8x30	2	90	Vijak M16x90	2
25	Vijak M8x50	1	91	Vijak z zamaškom	1
26	Pokrovček za olje	1	92	Kombinirani pralni stroj 22	1
27	O-prstan 25x2,65	1	93	Glavni okvir	1
28	Merilna palica za olje	1	94	Vijak M6x12	4
29	Najlonska podložka	1	95	Ploščata podložka 6	4
30	Gred	1	96	Vzmetni blažilnik	1
31	Podaljšana pritrdilna klešče za hlode	1	97	O-prstan 50x2,65	1
32	Matica M8	3	98	Oljni filter K	1
33	Priključni ročaj za hlod	1	99	K-vložek	1
34	Zavarovalna matica M8	4	100	Prirobnica	1
35	Velika podložka 8	6	101	Pritrdilna plošča	1
36	Krilni vijak M8x25	1	102	Kavelj	1
37	Vijak M8x20	3	103	Pravokotna šoba	1
38	Spodnja cev	1	104	Zavarovalna matica M14	1

39	Kombinirana podložka 20	10	105	Vzmet za torzijsko obremenitev	1
40	Zgornja cev	1	106	Pritrdilna puša za vzmet	1
41	Priključek ventila	4	107	Položajna puša	1
42	Vijak M12x120	2	108	Sij M14x60	1
43	Ročaj za upravljanje	2	109	Velika podložka 14	2
44	Tanka matica M12	2	110	Vijak M6x10	1
45	Ročaj	1	111	Ročaj	1
46	Vzmet za ponastavitev	1	112	Sklop podpornega kolesa	1
47	Cilindrični sornik 8x60	1	113	Vijak M10x25	4
48	Vijak M8x12	4	114	Pritrdilna cev	1
49	Sprednja nosilna plošča za valj	1	115	Sornik B 16x85	1
50	Vijak M8x25	2	116	Sponka 3	3
51	Zadnja nosilna plošča za valj	1	117	Sornik B 12x50 / Sornik B 12x55 (samo za 65715)	2
52	Ploščata podložka 8	3			
53	Ročaj	1			
54	Kvadratni čep	1			
55	Vlečna palica	1			
56	Povezovalna plošča za ventil	1			
57	Ventil	1			
58	Priključek za cev	2			
59	Vhodna cev	1			
60	Vijak M8x50	2			
61	Vzmetna podložka 8	4			
62	Oljna cev 19	1			
63	Sponka za cev 28–36	2			
64	Priključek za cev	1			
65	Desni upravljalni ročaj	1			
66	Velika podložka 10	2			

PĀRSTRĀDE UN UTILIZĀCIJA



Šis marķējums norāda, ka šo produktu nedrīkst izmest kopā ar citiem sadzīves atkritumiem. Lai novērstu iespējamo kaitējumu videi vai cilvēku veselībai, ko rada nekontrolēta atkritumu iznīcināšana, pārstrādājiet to atbildīgi, lai veicinātu materiālo resursu ilgtspējīgu atkārtotu izmantošanu. Lai nodotu savu lietoto ierīci, lūdzu, izmantojiet atgriešanas un savākšanas sistēmas vai sazinieties ar vietējām iestādēm vai vietējiem veikaliem, lai saņemtu padomus par videi drošu pārstrādi.

SIMBOLI

Uz jūsu ierīces tipa plāksnītes var būt attēloti simboli. Tie sniedz svarīgu informāciju par produktu vai norādījumus par tā lietošanu.

	Pirms ierīces lietošanas rūpīgi izlasiet šos norādījumus.		Briesmas! Netuvojieties kustīgajām detaļām!
	Valkājiet drošības apavus!		Neizņemiet iestrēgušos baļķus ar rokām.
	Valkājiet aizsargcimdi!		Uzmanību! Lidojoši priekšmeti.
	Valkājiet acu aizsardzības līdzekļus! Valkājiet dzirdes aizsardzības līdzekļus!		Pirms jebkādu remonta, apkopes vai tīrīšanas darbu uzsākšanas vienmēr atslēdziet strāvu.
	Saglabājiet darba vietu kārtībā! Nekārtība var izraisīt nelaimes gadījumus.		Izvairieties no traumām, ko var izraisīt sadalīšanas asmens kustība.
	Neizņemiet un nemainiet nekādas aizsardzības vai drošības ierīces.		Nelaidiet garāmgājējus darba zonā.
	Lietoto eļļu izmetiet videi draudzīgā veidā.		Nesadaliet malku, kamēr mašīna pārvietojas.
	Nelietojiet to lietū.		Nesadaliet malku, ja mašīna ir noliekta.

IEVADS

Jūsu jaunais malkas skaldītājs vairāk nekā attaisnos jūsu cerības. Tas ir ražots saskaņā ar stingriem kvalitātes standartiem, lai atbilstu augstākajiem veiktspējas kritērijiem. Jūs atklāsiet, ka jūsu jauno iekārtu ir viegli un droši lietot, un, ja to pareizi kopjat, tā nodrošinās jums daudzus gadus uzticama darba.

DROŠĪBA

IEPAZĪSTIET SAVU MALKU SKALOTĀJU

Izlasiet un izpratiet lietotāja rokasgrāmatu un uz malkas sadalītāja piestiprinātās etiķetes. Iepazīstieties ar tā lietošanas veidiem un ierobežojumiem, kā arī ar konkrētajiem potenciālajiem apdraudējumiem, kas raksturīgi šim ierīcei. Rūpīgi iepazīstieties ar vadības elementiem un to pareizu darbību.

NARKOTIKAS, ALKOHOLS UN ZĀLES

Nelietojiet baļķu skaldītāju, ja esat narkotiku, alkohola vai jebkādu medikamentu ietekmē, kas varētu ietekmēt jūsu spēju to pareizi lietot.

IZVENGTIET BĪSTAMUS APSTĀKĻUS

Vienmēr ekspluatējiet malkas skaldītāju uz sausas, cietas un līdzenas virsmas. Nekad neizmantojiet malkas skaldītāju uz slidenām, mitrām, dubļainām vai apledojušām virsmām. Izvēlētajai vietai jābūt brīvai no augstas zāles, krūmiem vai citiem šķēršļiem. Tur jābūt pietiekami daudz vietas, lai varētu ērti rīkoties ar ierīci un palīdzētu operatoram saglabāt modrību. Uzturiet darba zonu tīru un labi apgaismotu. Pārblīvētas zonas veicina traumu rašanos. Lai izvairītos no paklupšanas, neatstājiet darbarīkus, baļķus vai citas detaļas
darba zonā. Nelietojiet baļķu skaldītāju slapjās vai mitrās vietās un nepakļaujiet to lietus iedarbībai. Nelietojiet to vietās, kur krāsu, šķīdinātāju vai uzliesmojošu šķidrumu izgarojumi rada potenciālu apdraudējumu.

PĀRBAUDIET SAVU BALĻKU ŠĶĒLĒJU

Pirms ieslēgšanas pārbaudiet balķu skaldītāju. Nodrošiniet, lai aizsargi būtu savā vietā un darba kārtībā. Pieradinieties pirms ieslēgšanas pārbaudīt, vai no instrumentu zonas ir noņemtas atslēgas un regulēšanas atslēgas. Pirms lietošanas nomainiet bojātas, trūkstošas vai nedarbojošās detaļas. Pārliecinieties, ka visas uzgriežņi, bultskrūves, skrūves, hidrauliskie savienojumi, šļūteņu skavas utt. ir droši pievilktas. Vienmēr pārbaudiet eļļas līmeni hidrauliskās eļļas tvertnē. Nekad neizmantojiet malkas skaldītāju, ja tam nepieciešams remonts vai tas ir sliktā mehāniskā stāvoklī. Pirms darba sākšanas pārbaudiet apturēšanas ierīces, lai nodrošinātu to drošu darbību.

VALKĀJIET PIEMĒROTU APĢERBU

Nevalkājiet plašu apģērbu, cimdus, kaklasaites vai rotaslietas (gredzenus, rokas pulksteņus). Tās var ieķerties kustīgajās detaļās. Darba laikā ieteicams valkāt aizsargcimdus, kas nevadītu elektrību, neslīdošus apavus un dzirdes aizsardzības līdzekļus. Valkājiet aizsargapģērbu matiem, lai savāktu garos matus un novērstu to ieķeršanos iekārtā.

AIZSARGĀJIET ACIS UN SEJU

Jebkurš balķu skaldītājs var izsviest svešķermeņus acīs. Tas var izraisīt neatgriezenisku acu bojājumu. Vienmēr valkājiet aizsargbrilles. Parastajām brillēm ir tikai triecienizturīgas lēcas. Tās nav aizsargbrilles.

PAGARINĀTĀJI

Nepareiza pagarinājuma vadu izmantošana var izraisīt balķu skaldītāja neefektīvu darbību, kas var novest pie pārkaršanas. Pārliecinieties, ka pagarinājuma vads nav garāks par 10 m un tā šķērsgriezums ir vismaz 2,5 mm², lai nodrošinātu pietiekamu strāvas plūsmu uz motoru. Izvairieties no brīvu un nepietiekami izolētu savienojumu izmantošanas. Savienojumi jāveic ar aizsargātu materiālu, kas piemērots lietošanai ārpus telpām.

IZVENGTI ELEKTRISKO TRIECIENU | NEPĀRSPĒJIETIES

Pārbaudiet, vai elektriskā ķēde ir atbilstoši aizsargāta un vai tā atbilst motora jaudai, spriegumam un frekvencei. Pārbaudiet, vai ir zemējums. Zemējiet balķu skaldītāju. Novēršiet ķermeņa saskari ar zemētām virsmām: caurulēm, radiatoriem, plītēm un ledusskapju korpusiem. Nekad neatveriet slēdža/kontaktdakšas kārbu. Ja tas ir nepieciešams, sazinieties ar kvalificētu elektriķi. Pārliecinieties, ka, pievienojot vai atvienojot malkas skaldītāju, jūsu pirksti nepieskaras kontaktdakšas metāla tapām.

UGUNSGRĪSTU NOVĒRŠANA

Nekuriet un neizmantojiet atklātu uguni, darbinot vai uzpildot malkas skaldītāju. Nekad nedarbiniet malkas skaldītāju uguns vai dzirksteļu tuvumā. Eļļa ir uzliesmojoša un var eksplodēt.
Ļaujiet tikai vienai personai iekraut un darbināt malkas skaldītāju. Vienmēr turiet apkārtējos, tostarp apmeklētājus, bērnus un mājdzīvniekus, prom no darba zonas, it īpaši, kad malkas skaldītājs darbojas. Tikai operatoram drīkst atrasties pie mašīnas un tikai šajā rokasgrāmatā noteiktajā drošajā darba zonā. Nekad nelietojiet citu cilvēku palīdzību, lai atbrīvotu iesprūdušus balķus. Nevienam, kas jaunāks par 16 gadiem, nedrīkst atļaut darbināt malkas skaldītāju. Visām personām, kas jaunākas par 18 gadiem, jābūt nepieciešamajai apmācībai un prasmēm, lai pienākumus veiktu pareizi un droši, un tām vienmēr jāatrodas pieaugušo uzraudzībā.

PĀRBAUDIET BALĶI

Nekad nemēģiniet sadalīt balķus, kuros ir naglas, stieples vai atliekas. Vienmēr pārliecinieties, ka abiem sadalāmā balķa galiem ir pēc iespējas taisnāki griezumi. Tas novērsīs balķa nobīdīšanos no vietas, kamēr uz to tiek izdarīts spiediens. Zari ir jānogriež līdz ar stumbra virsmu.
Saglabājiet stabilu stāvēšanu un vienmēr uzturiet līdzsvaru. Nekad nestāviet uz balķu skaldītāja. Ja ierīce apgāžas vai ja nejauši pieskaraties griešanas instrumentiem, var rasties nopietni ievainojumi. Neuzglabājiet nekādas lietas virs balķu skaldītāja vai tā tuvumā, kur kāds varētu uzkāpt uz ierīces, lai tās sasniegtu.

IZVAIETIES NO TRAUMĀM NEGAIDĪTU NEGADĪJUMU DĒĻ

Nestrādājiet, pārkāpjot vai sniedzoties pāri šķelšanas zonai, kad darbināt balķu šķelētāju. Nekad nekrājiet šķelšanai paredzētos balķus tā, ka jums nāktos sniedzties pāri balķu šķelētājam. Vadības sviras darbiniet tikai ar rokām. Nekad neizmantojiet kāju, ceļgalu, virvi vai jebkādu citu pagarinājuma ierīci. Vienmēr pievērsiet pilnu uzmanību ķīļa cilindra kustībai. Nekad nemēģiniet ielādēt balķus šķelētājā, kamēr cilindrs ir kustībā. Turiet rokas prom no visām kustīgajām detaļām. Nekad nemēģiniet sadalīt divus balķus, kas novietoti viens uz otra. Viens no tiem var izlidot gaisā un trāpīt jums.

AIZSARGĀJIET ROKAS

Turiet rokas prom no šķēlumiem un plaisām, kas atveras balķī. Tās var pēkšņi aizvērties un saspiest vai amputēt jūsu rokas. Neizņemiet iestrēgušos balķus ar rokām.

NEPIESPIEDIET IERĪCI

Tas strādās labāk un drošāk, ja tiks izmantots atbilstoši projektētajam režīmam. Nelietojiet balķu skaldītāju mērķiem, kam tas nav paredzēts. Nemainiet iekārtu un nelietojiet to tādā veidā, kas apietu tās projektētās iespējas un jaudu. Nekad nemēģiniet skaldīt balķus, kas ir lielāki par tiem, kuri norādīti specifikāciju tabulā.

ATSLĒDZIET STRĀVU

Kad ierīce netiek lietota, pirms regulēšanas, detaļu nomaiņas, tīrīšanas vai darba ar balķu sadalītāju, atvienojiet to no strāvas. Pirms apkopes konsultējieties ar tehnisko rokasgrāmatu.
RŪPĒJIETIES PAR SAVU BALĶU SKALOTĀJU | RĪKOJIEŠ NEGADĪJUMA GADĪJUMĀ
Pirms tīrīšanas, remonta, pārbaudes vai regulēšanas izslēdziet iekārtu un pārliecinieties, ka visas kustīgās daļas ir apstājušās. Vienmēr notīriet iekārtu pēc katras lietošanas reizes. Uzturiet balķu skaldītāju tīru, lai nodrošinātu labāko un drošāko darbību. Ievērojiet eļļošanas norādījumus. Pirms lietošanas pārbaudiet visas hidrauliskās blīvējumus, šļūtenes un savienotājus, lai pārliecinātos, ka nav noplūdes. Vadības sviras un barošanas slēdzis vienmēr jāuztur tīri, sausi un bez eļļas un smērvielas.

AIZSARGĀJIET VIDI

Nododiet izlietoto eļļu autorizētā savākšanas punktā vai ievērojiet tās valsts noteikumus, kurā tiek izmantota balķu skaldītāja. Neizlejiet eļļu kanalizācijā, augsnē vai ūdenī.

NODROŠINIET DARBNĪCAS DROŠĪBU BĒRNIEM

Aizslēdziet darbnīcu. Glabājiet balķu skaldītāju tā, lai tas nebūtu pieejams bērniem un citām personām, kurām nav atļauts to lietot.
Vienmēr nodrošiniet, lai nepieciešamības gadījumā būtu pieejams ugunsdzēsības aparāts un pirmās palīdzības aptieciņa. Ārkārtas situācijās vienmēr ziniet tuvākā tālruņa atrašanās vietu vai turiet tālruni darba vietā. Ziniet arī tuvākās ātrās palīdzības, ārsta un ugunsdzēsēju dienesta tālruņu numurus. Šī informācija būs nenovērtējama ārkārtas situācijā.

ĪPAŠS BRĪDINĀJUMS

• Mašīnas šķelšanas darbība ir paredzēta, lai to aktivizētu viena persona. Lai gan pastāv iespēja, ka ar mašīnu varētu strādāt arī citi operatori (piemēram, iekraušanai un izkraušanai), šķelšanas darbības drīkst aktivizēt tikai viens operators;
• Mašīnu nedrīkst lietot bērni;
• Mašīnas funkcionālo pārbaužu apraksts;
• Uzstādīšanas un apkopes prasībās ir iekļauts to ierīču saraksts, piemēram, divroku vadības ierīce, kuras ir jāpārbauda, kā arī norādīts, cik bieži un kādā veidā šīs pārbaudes ir jāveic;
* S6 40 %, nepārtraukta darbība ar periodisku slodzi: viena slodzes cikla ilgums ir 10 minūtes, darbības laiks ar nemainīgu slodzi ir 4 minūtes, darbības laiks bez slodzes ir 6 minūtes.

LIETOŠANAS NOSACĪJUMI

Šis malkas skaldītājs ir paredzēts darbībai apkārtējās vides temperatūrā no +5 °C līdz 40 °C un uzstādīšanai augstumā, kas nepārsniedz 1000 m virs jūras līmeņa. Apkārtējā gaisa mitrums 40 °C temperatūrā nedrīkst pārsniegt 50 %. To var uzglabāt vai transportēt apkārtējās vides temperatūrā no -25 °C līdz 55 °C.

ELEKTRISKĀS PRASĪBAS

Modeļiem 65706, 65708, 65710, 65712, 65715:
Ja malkas skaldītājam ir trīsfāzu 400 V / 50 Hz motors, tas jāpievieno standarta 400 V ± 10 % / 50 Hz ± 1 % strāvas padevei.
Elektroapgādei jābūt aprīkotai ar aizsardzības ierīcēm pret zemspriegumu, pārspriegumu un pārslodzi, kā arī ar atlikušās strāvas aizsargierīci (RCD), kuras maksimālā nominālā atlikušā strāva ir 0,03 A.
Tīkla savienojumam un pagarinājuma vadam jābūt ar 5 vadiem = 3P + N + PE (3/N/PE). Tīkla savienojumam jābūt aprīkotam ar drošinātāju, kura maksimālā strāva ir 16 A. Elektriskajiem savienojuma gumijas vadiem jāatbilst standartam EN60245, un tie vienmēr ir marķēti ar simbolu H 07 RN. Vadiem jābūt marķētiem, jo tā ir likumā noteikta prasība.
Modeļiem 65707, 65709, 65711:
Ja motoram ir 230 volti / 50 Hz, malkas skaldītājs jāpievieno standarta 230 V ± 10 %
/50 Hz ±1 %
elektriskajam tīklam, kurā ir zemsiediena, pārsprieguma, pārslodzes (16 A) aizsardzības ierīces, kā arī atlikušās strāvas aizsargierīce (RCD) ar maksimālo nominālo atlikušo strāvu 0,03 A.
Elektriskajiem savienojuma gumijas kabeļiem jāatbilst standartam EN 60245, un tie vienmēr ir marķēti ar simbolu H 07 RN. Kabeļiem jābūt marķētiem, jo tā ir likumā noteikta prasība.

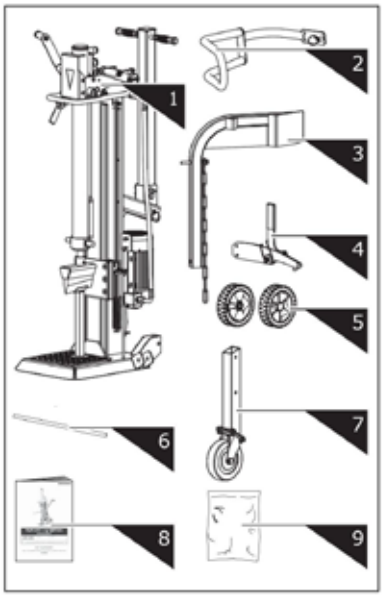

1. Log Splitter Frame & Power Station
2. Guard Arm
3. Log Lift
4. Retaining Hook
5. Wheel
6. Wheel Axle
7. Support Wheel
8. Operator's Manual
9. Hardware Bag, including

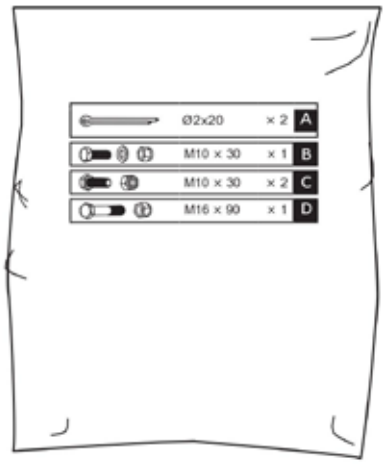

MONTAŽA

1. Ievietojiet riteņu asi stiprinājuma kronšteina caurumos. Uzvelciet riteņus uz ass un no ārpuses nostipriniet ar Ø2x20 šķēlspīlēm. Uzstādiet riteņu uzgaļus.

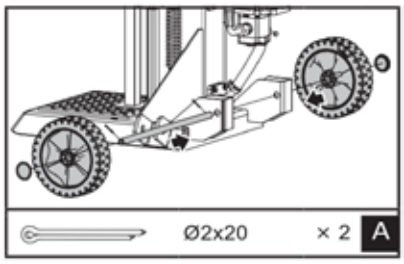

2. Turiet atbalsta statni pret ķīli, izņemiet R-tapas un skrūvi, lai atbrīvotu cilindru. Nolaidiet abus vadības rokturus, lai paceltu ķīļa cilindru līdz augšai. Ievietojiet skrūvi un R-tapu, lai nostiprinātu cilindru.

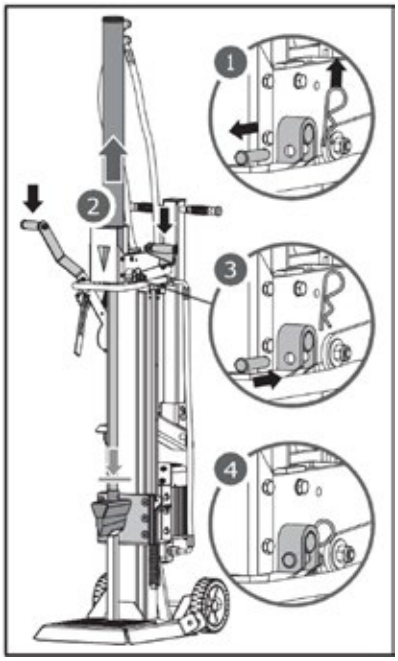

3. Atlaidiet abus vadības rokturus, lai ievelktu ķīļa cilindru. Noņemiet atbalsta statni.

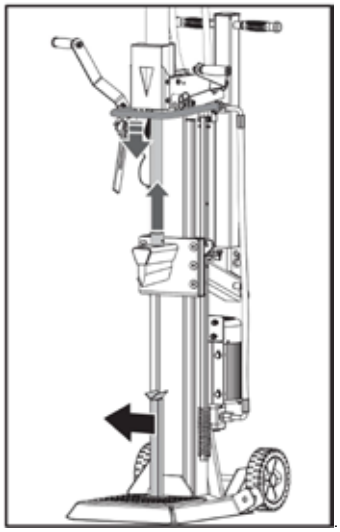

4. Sasakiet aizsargroka atveri un fiksējošo tapu ar stiprinājuma kronšteinu. Nostipriniet aizsargroku ar M10 × 30 sešstūra skrūvēm, paplāksni un uzgriezni no piederumu maisiņa.

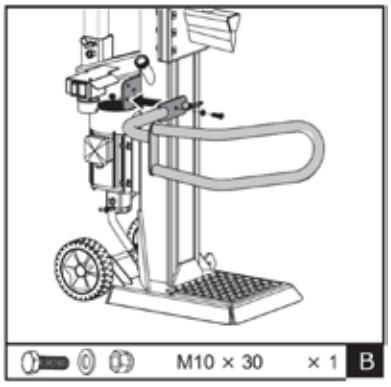

5. Novietojiet fiksējošo āķi uz rāmja un nostipriniet ar divām M10×30 sešstūra skrūvēm un uzgriežņiem.

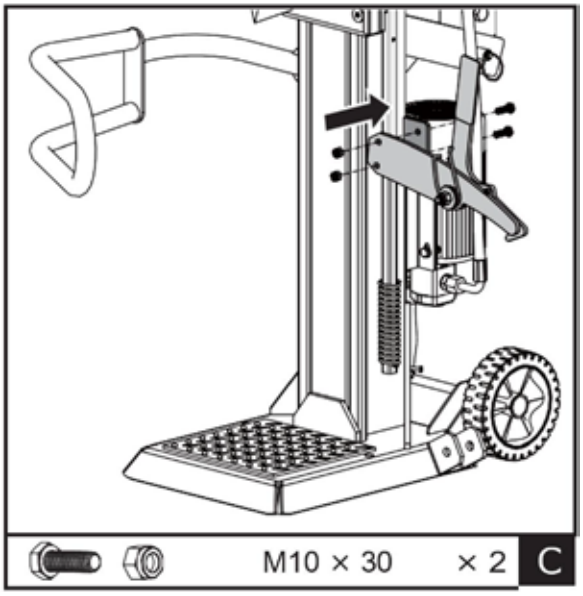

6. Novietojiet baļķu pacēlāju montāžas kronšteina iekšpusē un saskaņojiet ar kronšteina caurumiem. Nostipriniet ar M16×90 sešstūra skrūvi un uzgriezni. Piekariniet pacēlāja ķēdi pie ķīļa slīdvada.

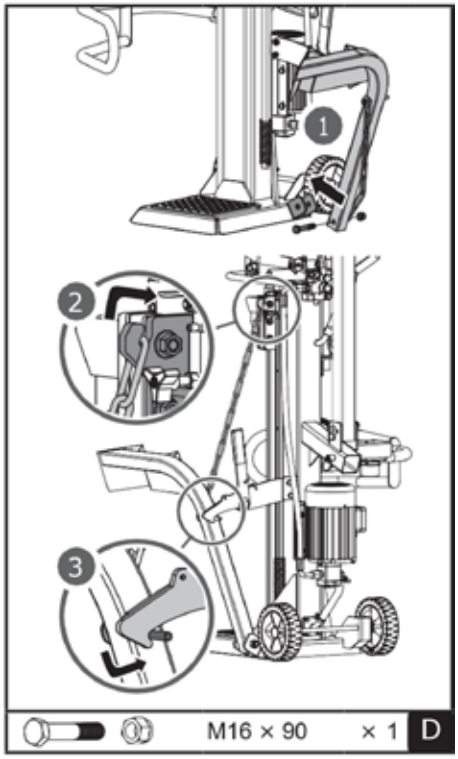

TRANSPORTS

Iztieciet atsperes tapu un ievietojiet atbalsta riteņa kvadrātveida cauruli turētājā. Atbrīvojiet atsperes tapu, lai to fiksētu pēc atbilstošā cauruma izvēles.
Augšējā caurums ir paredzēts transportēšanai, bet apakšējā caurums – tikai uzglabāšanai. Tā kā atbalsta ritenis ir universāls ritenis, tas nav pietiekami stabils transportēšanai, ja tas ir piestiprināts pie apakšējā cauruma! Augšējā caurums ir paredzēts transportēšanai, bet apakšējā caurums – tikai uzglabāšanai. Tā kā atbalsta ritenis ir universāls ritenis, tas nav pietiekami stabils transportēšanai, ja tas ir piestiprināts pie apakšējā cauruma! 1 Augšējais caurums Apakšējais caurums 2 1 Augšējais caurums Apakšējais caurums 2

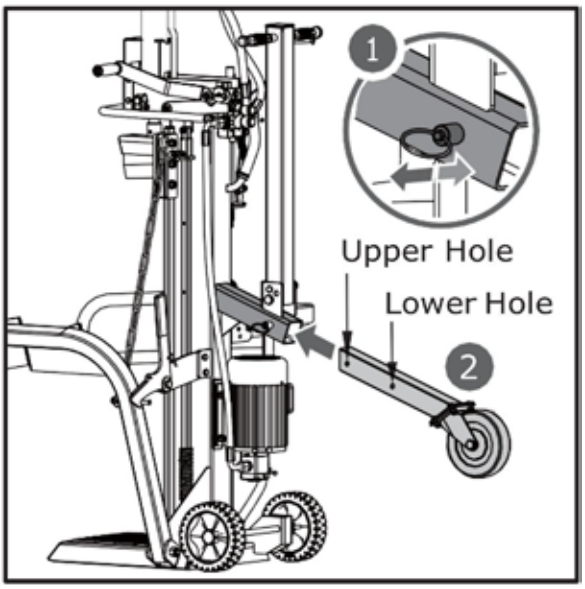

Pārvadāšanas rokturis tiek nostiprināts vertikālā stāvoklī ar tapu un skavu, lai atvieglotu pārvietošanu.

Noņemiet skavu un tapu. Nolieciet rokturi bultiņas norādītajā virzienā, kā parādīts attēlā, un nostipriniet to, ievietojot tapu ar skavu ārējā caurumā.

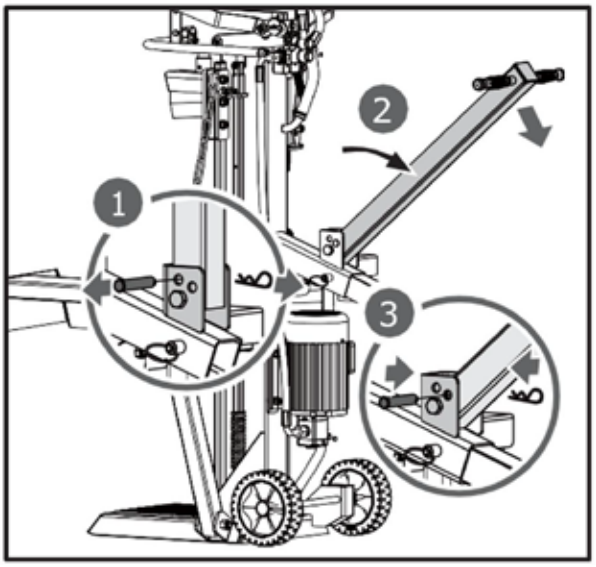

BALSTU SKALDĪTĀJA PĀRVADĀŠANA UZ DARBA VIETU

Baļķu skaldītājs ir aprīkots ar 2 riteņiem nelielai pārvietošanai. Lai pārvietotu baļķu skaldītāju uz darba vietu, satveriet rokturi (a), lai nedaudz sasvērtu baļķu skaldītāju, iepriekš pārliecinoties, ka eļļas tvertnes vāks ir cieši aizskrūvēts.

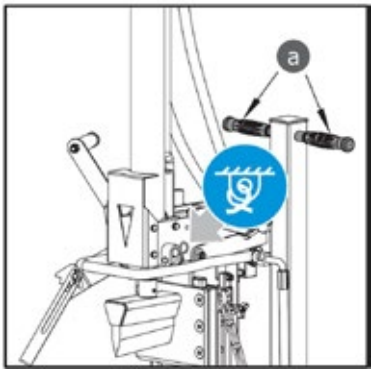

Pirms darbības uzklājiet plānu smērvielas kārtu uz cilindra virsmām – tas pagarinās cilindra kalpošanas laiku.

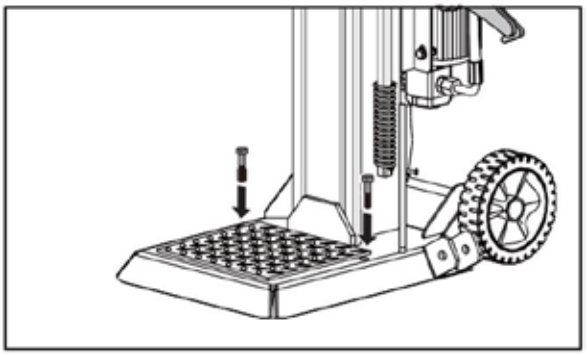

Ja izmantojat celtni, piestipriniet virvi pie pacelšanas punkta zem zilās marķējuma etiķetes, pēc tam paceliet iekārtu ar celtni.

SĀNU SKALOTĀJA DARBĪBA

Plānojiet savu darba vietu. Strādājiet droši un ietaupiet pūles, iepriekš plānojot darbu. Novietojiet baļķus vietā, kur tie ir viegli sasniedzami. Izvēlieties vietu, kur sakraut sadalīto malku vai iekraut to tuvējā kravas automašīnā vai citā transportlīdzeklī. Novietojiet baļķu sadalītāju uz līdzenas, cietas un stabilas virsmas, pārliecinoties, ka pamatnes apakšdaļa ir pilnībā piespiesta pie zemes. Pēc tam nostipriniet mašīnu pie zemes ar diviem piemērotiem stiprinājuma bultskrūvēm.



Pirms baļķu sadalītāja iedarbināšanas izlaidiet gaisu no hidrauliskās sistēmas. Hidrauliskās eļļas tvertnes vāku vajadzētu nedaudz atgriezt, līdz gaiss var brīvi ieplūst un izplūst no eļļas tvertnes.

Darbības laikā jābūt jūtamai gaisa plūsmai caur eļļas tvertnes pildīšanas atveri.
Pirms baļķu skaldītāja pārvietošanas pārliecinieties, ka eļļas tvertnes vāks ir cieši pievilkts, lai novērstu eļļas noplūdi no šīs vietas.

Ja eļļas tvertnes vāks netiks atskrūvēts, hidrauliskajā sistēmā ieslēgtais gaiss pēc dekompresijas tiks atkārtoti saspiests. Šāda nepārtraukta gaisa saspiešana un dekompresija izpūš hidrauliskās sistēmas blīvējumus un rada neatgriezeniskus bojājumus baļķu skaldītājam.

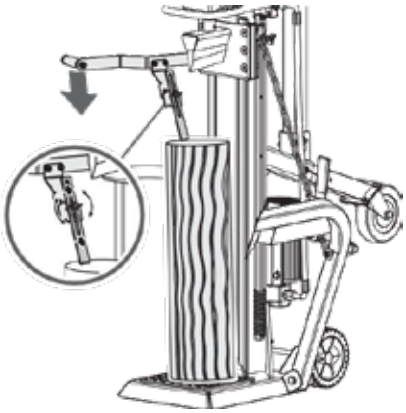

Motors 400 V 3N

Lai iedarbinātu baļķu skaldītāju, pagrieziet motora slēdzi pozīcijā „ON”. Lai apturētu iekārtu, vienkārši pagrieziet motora slēdzi pozīcijā „OFF”.

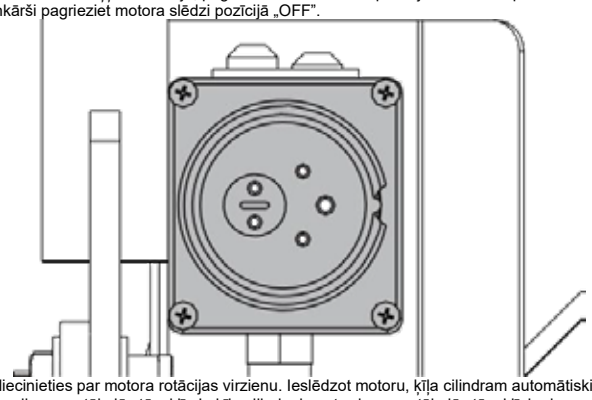

Pārliecinieties par motora rotācijas virzienu. Ieslēdzot motoru, ķīļa cilindram automātiski jāpaceļas augstākajā stāvoklī. Ja ķīļa cilindrs jau atrodas augstākajā stāvoklī, kad motora iedarbināšanas brīdī, satveriet abus vadības sviras un nolaidiet tās – ķīļa cilindram jāsāk kustēties uz leju.

Ja pēc motora iedarbināšanas nav novērojama nekāda āmura kustība, nekavējoties izslēdziet motoru, lai mainītu motora polaritāti, ar skrūvgriezi pagriežot polu pārslēgšanas ierīci kontaktdakšā.

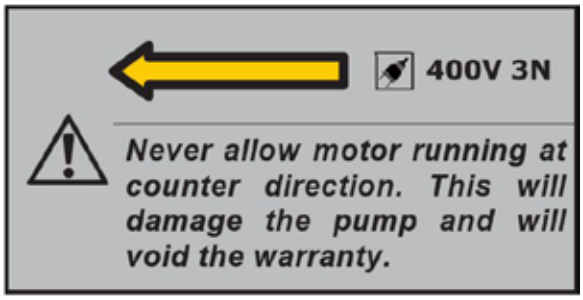

Šķelšana

1
. Novietojiet baļķi vertikāli uz atbalsta galda tā, lai tas atrastos plaknē uz savas virsmas. Nospiediet kreiso sviru, lai nolaistu izvelkamo baļķa fiksēšanas skavu pret baļķi un to nostiprinātu. Izvelkamo baļķa fiksēšanas skavu var noregulēt, lai tā būtu piemērota dažāda augstuma baļķiem.





2. Turiet nospiestu kreiso spiedes sviru. Tajā pašā laikā pārvietojiet šķēlēšanas ķīli uz leju, nospiežot labo šķēlēšanas sviru līdz pusei gājiena, lai sākumā baļķi šķēlotu lēnām, un pēc tam nospiediet to līdz galam, līdz baļķis ir pilnībā šķelts.

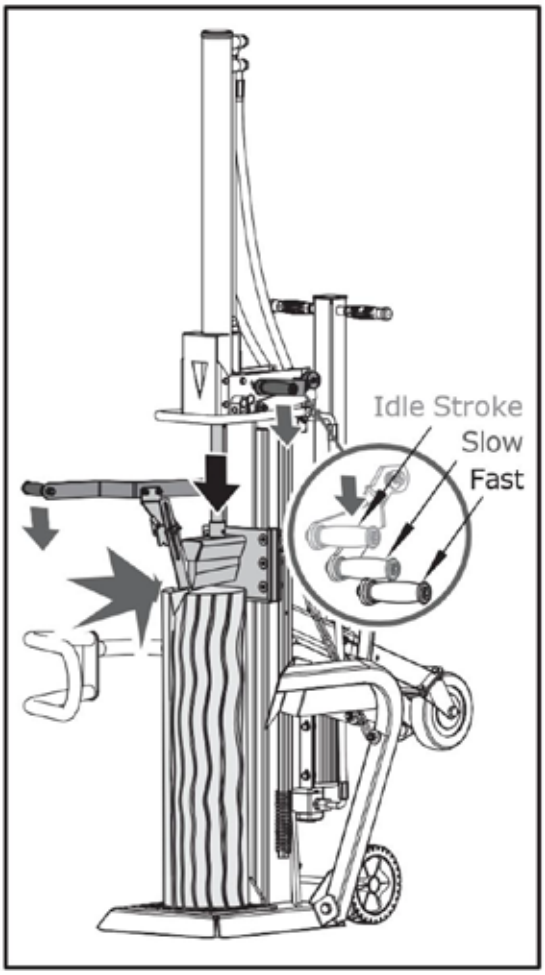

3. Atgrieziet šķelšanas ķīli sākuma stāvoklī. Darbiniet atsperes vadības sviru, lai paceltu ķīli virs šķeļamā baļķa augstuma.



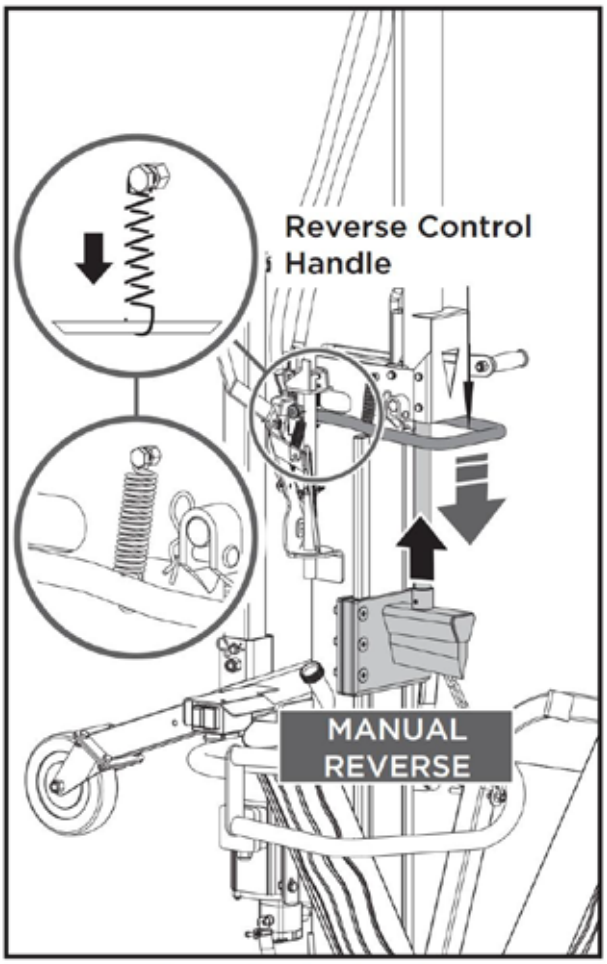

The spring is already connected to the handle in factory.

Nospiediet sadalīšanas sviru līdz galam, lai palielinātu ātrumu, samazinot nepieciešamo spēku, un pabeigtu sadalīšanu vai sadalītu parastos baļķus. To var mainīt, vienkārši nedaudz paceldami un nolaižot sadalīšanas sviru.

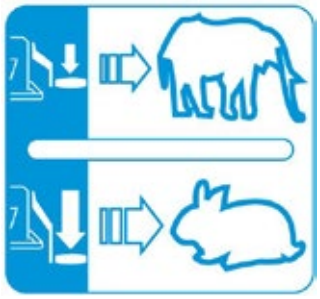

Atspere jau rūpnīcā ir piestiprināta pie roktura.

Šķelšanas svira

Sadalīšanas spēku un ātrumu regulē sadalīšanas svira. Sadalīšanas sviras pirmā puse ir tukšgaitas ātrums; nospiediet sadalīšanas sviru līdz pusei, lai iegūtu maksimālo sadalīšanas spēku pie mazāka ātruma, lai sadalītu baļķi sākumā vai īpaši cietus un izžuvušus baļķus;

IESTRĒGUŠA BAĻĶA ATBRĪVOŠANA

EĻĻAS MAIŅA

Hidrauliskā sistēma ir slēgta sistēma ar eļļas tvertni, eļļas sūkni un vadības vārstu. Zems eļļas līmenis var sabojāt eļļas sūkni. Regulāri pārbaudiet eļļas līmeni ar mērstieni. Eļļa ir pilnībā jāmaina reizi gadā.
Baļķu sadalītāja hidrauliskajai pārnesumu sistēmai ieteicamas šādas hidrauliskās eļļas vai to ekvivalenti:
SHELL Tellus 22 | MOBIL DTE 11 | ARAL Vitam GF 22 | BP Energol HLP-HM 22

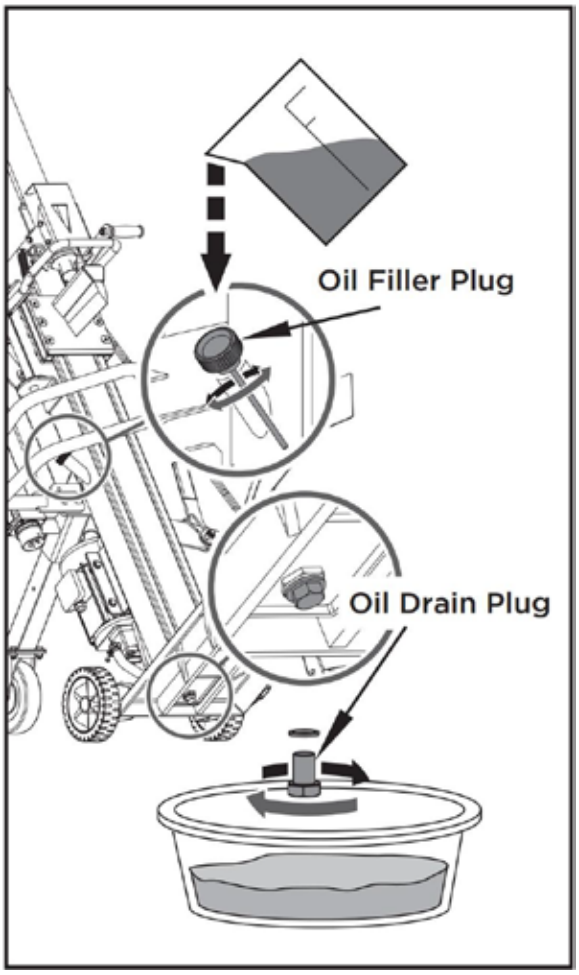

Noņemiet eļļas iztukšošanas tapu, lai iztukšotu eļļu no hidrauliskās pārvades sistēmas.
Pārbaudiet, vai eļļā nav metāla skaidiņu, lai novērstu iespējamās problēmas nākotnē.
Kad eļļa ir pilnībā iztecējusi no mašīnas, atkārtoti uzstādiet eļļas iztukšošanas tapu.
Ielejiet hidrauliskajā pārvades sistēmā ieteicamo eļļu caur uzpildes vāciņa atveri.

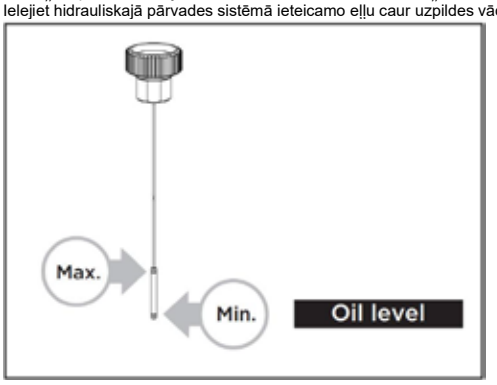

Nolasiet eļļas mērstieni, lai noteiktu maksimālo un minimālo eļļas līmeni. Zems eļļas līmenis var sabojāt eļļas sūkni. Pārmērīga eļļas pildīšana var izraisīt pārmērīgu temperatūras paaugstināšanos hidrauliskajā pārvades sistēmā.
Uzklājiet blīvējumu uzpildes vāciņam un uzstādiet to atpakaļ.
Pēc eļļas nomaiņas dažas reizes iedarbiniet baļķu skaldītāju, neveicot skaldīšanu.
Izmantojiet savākšanas trauku, lai palīdzētu iztīrīt visu izlietoto eļļu un daļiņas.

KĀTA ASINĀŠANA

Šis baļķu skaldītājs ir aprīkots ar pastiprinātu skaldīšanas ķīli, kuras asmens ir īpaši apstrādāts. Pēc ilgstošas ekspluatācijas un nepieciešamības gadījumā asiniet ķīli, izmantojot smalkzobu vīli, noņemot visas atgriezumu malas vai plakanās vietas uz asmens.

PROBLĒMU NOVĒRŠANA		
PROBLĒMA	**IESPĒJAMĀ CĒLONIS**	**IESAKĀMĀ RISINĀJUMA**
Motors nedarbojas	Slēdzis ir izslēgts	Slēdzis ir ieslēgts
Nepareizs motora rotācijas virziens	Nepareizs savienojums	Ar skrūvgriezi nomainiet spraudņa polu pārslēgšanas ierīci
Nepareizs motora rotācijas virziens	Nepareizs savienojums	Elektriķim jāmaina polaritāte
Malka sadalītājs nedarbojas, kamēr motors darbojas	Vārsts nav atvērts sakarā ar savienojuma detaļu atslābumu	Pārbaudiet un pievelciet detaļas
Malka sadalītājs nedarbojas, kamēr darbojas motors	Vadības sviras vai savienojuma detaļas ir saliektas	Izlabojiet saliektās detaļas
Malka sadalītājs nedarbojas, kamēr darbojas motors	Zems hidrauliskās eļļas līmenis	Pārbaudiet un papildiniet hidrauliskās eļļas līmeni
Baļķu skaldītājs darbojas ar neparastām vibrācijām un troksni	Zems hidrauliskās eļļas līmenis	Pārbaudiet un papildiniet hidrauliskās eļļas līmeni

UZMANĪBU: VISUS REMONTA DARBUS DRĪKST VEIKT TIKAI ŠĪ PRODUKTA SPECIĀLISTS.

ELEKTROSHĒMA

65707 / 65709 / 65711

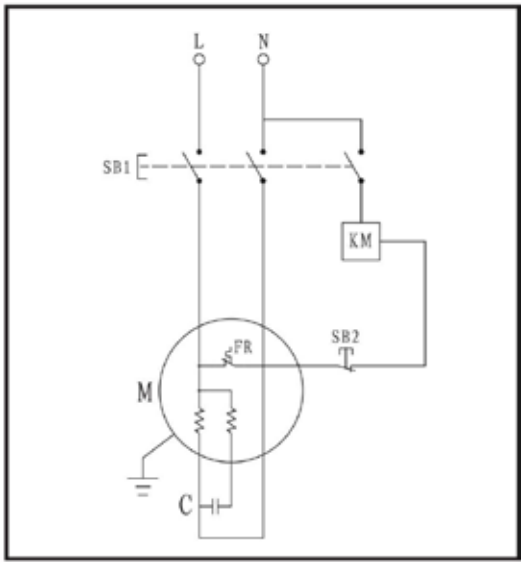

65706 / 65708 / 65710 / 65712 / 65715

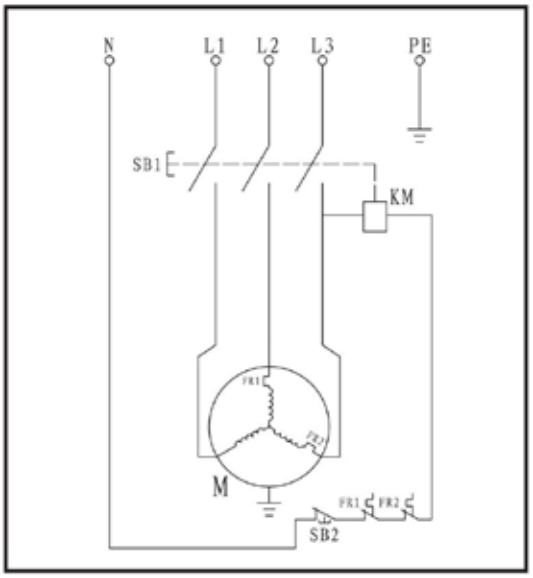

HIDRAULISKĀS SISTĒMAS SHĒMA

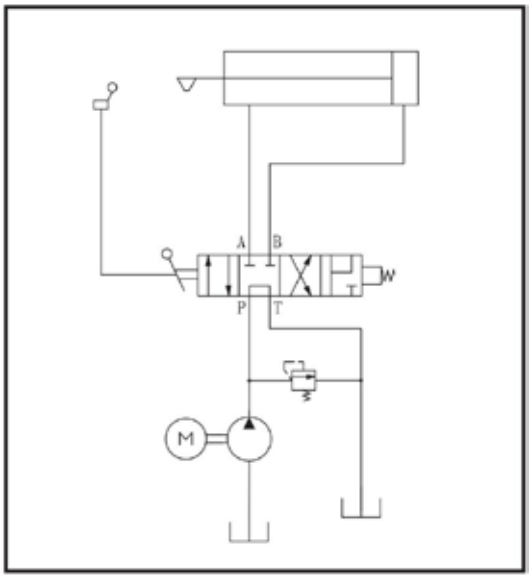

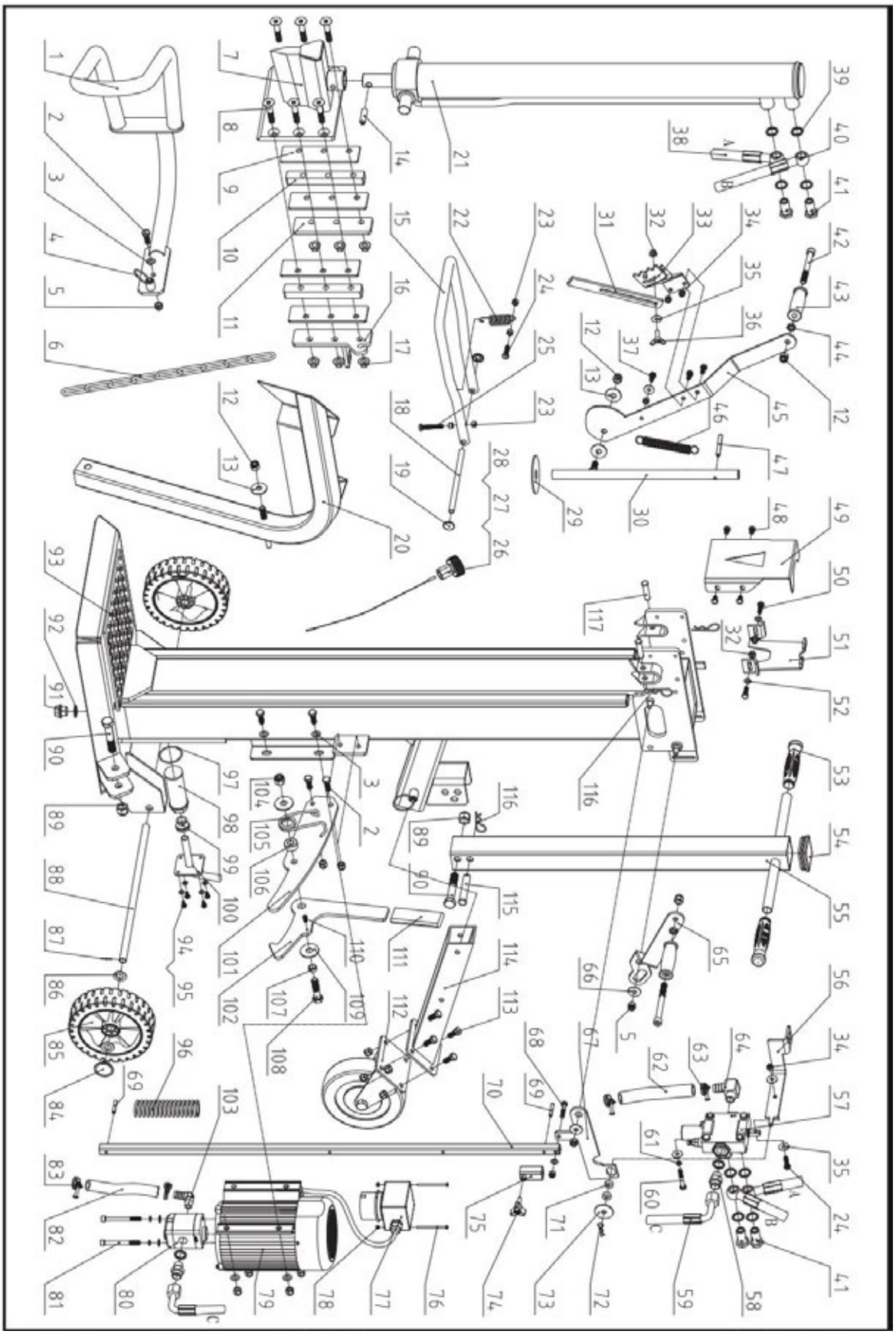

Detalju saraksts					
Nr.	**Apraksts**	**Skaits**	**Nr.**	**Apraksts**	**Daudzums**
1	Kreisais stiprinājuma kronšteins	1	67	Savienojuma svira	1
2	Bultskrūve M10x30	7	68	Bultskrūve M8x40	1
3	Plakana paplāksne 10	9	69	Cilindriska tapīte 6x40	2
4	Fiksējošā tapas rokturis	2	70	Gājiena regulēšanas svira	1
5	Fiksējošā uzgriežņa M10	13	71	Apļveida plāksne	2
6	Pacelšanas ķēde 6	1	72	Skava 2,5	1
7	Ķīļveida metinātais savienojums	1	73	Liela paplāksne 10	1
8	Bultskrūve M12x65	6	74	Zvaigžņveida rokturis	1
9	Berzes plāksne	4	75	Regulēšanas uzmava	1
10	Atstarotājplāksne	2	76	M4x60 skrūve	2
11	Kreisā plāksne	1	77	Slēdzis	1
12	Fiksējošā uzgriežņa M12	4	78	Fiksējošā uzgriežņa M4	2
13	Liela paplāksne 12	3	79	Motors	1
14	Cilindriska tapas 8x40	1	80	Zobratu sūknis	1
15	Vadības U-veida rokturis	1	81	M8x90 skrūve	1
16	Labā plāksne	1	82	Eļļas šļūtene 16	1
17	Uzgrieznis M12	6	83	Šļūtenes skava 20–26	2
18	Asu tapskrūve	1	84	Riteņa vāciņš	2
19	Riteņa vāciņš 12	2	85	Riteņa	2
20	Pacelšanas aizsargs	1	86	Plakana paplāksne 16	4
21	Cilindrs	1	87	Tapas 2x20	2
22	Atspere	1	88	Riteņa ass	1
23	M8 uzgrieznis	5	89	Fiksējošā uzgriežņa M16	2
24	Bultskrūve M8x30	2	90	Bultskrūve M16x90	2
25	Bultskrūve M8x50	1	91	Aizbāznis	1
26	Eļļas vāciņš	1	92	Kombinētā veļas mašīna 22	1
27	O-gredzens 25x2,65	1	93	Galvenais rāmis	1
28	Eļļas mērstienis	1	94	Bultskrūve M6x12	4
29	Nilona paplāksne	1	95	Plakana paplāksne 6	4
30	Vārpsta	1	96	Amortizatora atsperes	1
31	Pagarināta balķu fiksēšanas skava	1	97	O-gredzens 50x2,65	1
32	Uzgrieznis M8	3	98	Eļļas filtrs K	1
33	Balķu nostiprināšanas skava	1	99	K uzmava	1
34	Fiksējošā uzgriežņa M8	4	100	Atloks	1
35	Liela paplāksne 8	6	101	Fiksējošā plāksne	1
36	Spārnu skrūve M8x25	1	102	Āķis	1
37	Bultskrūve M8x20	3	103	Taisnstūra sprausla	1

38	Apakšējā šļūtene	1	104	Fiksējošā uzgriežņa M14	1
39	Kombinētā paplāksne 20	10	105	Vērpes atsperes	1
40	Augšējā caurule	1	106	Fiksējošā uzmava atsperēm	1
41	Vārsta savienotājs	4	107	Fiksējošā uzmava	1
42	M12x120 skrūve	2	108	Bultskrūve M14x60	1
43	Darbības roktura rokturis	2	109	Liela paplāksne 14	2
44	Plāna uzgriežņa M12	2	110	Skrūve M6x10	1
45	Svira	1	111	Rokturis	1
46	Atgriešanas atsperes	1	112	Atbalsta riteņa komplekts	1
47	Cilindriska tapīte 8x60	1	113	Bultskrūve M10x25	4
48	Bultskrūve M8x12	4	114	Fiksējošā caurule	1
49	Cilindra priekšējā atbalsta plāksne	1	115	Tapas B 16x85	1
50	Bultskrūve M8x25	2	116	Skava 3	3
51	Aizmugurējā atbalsta plāksne cilindram	1	117	Tapas B 12x50 / Tapas B 12x55 (tikai modelim 65715)	2
52	Plakana paplāksne 8	3			
53	Rokturis	1			
54	Kvadrātveida spraudnis	1			
55	Velkšanas stienis	1			
56	Vārsta savienojuma plāksne	1			
57	Vārsts	1			
58	Šļūtenes uzgalis	2			
59	Ieejas šļūtene	1			
60	Bultskrūve M8x50	2			
61	Pavasara paplāksne 8	4			
62	Eļļas šļūtene 19	1			
63	Šļūtenes skava 28–36	2			
64	Šļūtenes savienotājs	1			
65	Labais vadības sviras	1			
66	Liela paplāksne 10	2			

PERDIRBIMAS IR ŠALINIMAS



Šis ženklas reiškia, kad šio produkto negalima išmesti kartu su kitomis buitinėmis atliekomis. Siekiant išvengti galimos žalos aplinkai ar žmonių sveikatai dėl nekontroliuojamo atliekų šalinimo, atsakingai perdirbkite šį produktą, kad būtų skatinamas tvarus medžiagų išteklių pakartotinis naudojimas. Norėdami grąžinti naudotą įrenginį, pasinaudokite grąžinimo ir surinkimo sistemomis arba kreipkitės į vietos valdžios institucijas ar vietines parduotuves, kad gautumėte patarimų dėl aplinkai saugaus perdirbimo.

SIMBOLIAI

Ant jūsų prietaiso techninių duomenų lentelės gali būti pavaizduoti simboliai. Jie reiškia svarbią informaciją apie produktą arba jo naudojimo instrukcijas.

	Prieš naudodami prietaisą, atidžiai perskaitykite šias instrukcijas.		Pavojus! Laikykitės atokiau nuo judančių dalių!
	Dėvėkite apsauginius batus!		Neištraukite įstrigusių rąstų rankomis.
	Dėvėkite apsaugines pirštines!		Įspėjimas! Išmetami daiktai.
	Naudokite akių apsaugą! Naudokite klausos apsaugą!		Prieš pradėdami bet kokius remonto, techninės priežiūros ar valymo darbus, visada atjunkite maitinimą.
	Laikykite darbo vietą tvarkingą! Netvarka gali sukelti nelaimingus atsitikimus.		Saugokitės sužalojimų, kuriuos gali sukelti pjovimo peilio judėjimas.
	Nenuimkite ir nekeiskite jokių apsauginių ar saugos įtaisų.		Laikykite pašalinius asmenis atokiau nuo darbo zonos.
	Panaudotą alyvą išmeskite aplinkai nekenkiant.		Neskaldykite medienos, kai mašina važiuoja.
	Nenaudokite mašinos lietaus metu.		Neskaldykite malkų, kai mašina yra pasvirusi.

ĮVADAS

Jūsų naujasis rąstų skaldytuvas ne tik pateisins, bet ir viršys jūsų lūkesčius. Jis pagamintas laikantis griežtų kokybės standartų, kad atitiktų aukščiausius našumo kriterijus. Naująjį įrenginį naudoti bus lengva ir saugu, o tinkamai prižiūrint jis tarnaus daugelį metų.

SAUGUMAS

PAŽINKITE SAVO MĖŠKŲ SKELDYKLĘ

Perskaitykite ir supraskite naudojimo instrukciją bei ant malkų skaldytuvo pritvirtintas etiketes. Susipažinkite su jo naudojimo paskirtimi ir apribojimais, taip pat su konkrečiais galimais pavojais, būdingais šiam įrenginiui. Gerai susipažinkite su valdymo elementais ir jų tinkamu naudojimu.

NARKOTIKAI, ALKOHOLIS IR VAISTAI

Nenaudokite rąstų skaldytuvo, jei esate apsvaigęs nuo narkotikų, alkoholio ar bet kokių vaistų, kurie gali paveikti jūsų gebėjimą jį tinkamai naudoti.

VENGTI PAVOJINGŲ SĄLYGŲ

Malkų skaldytuvą visada naudokite ant sauso, tvirto ir lygaus paviršiaus. Niekada nenaudokite malkų skaldytuvo ant slidžių, šlapių, purvinų ar apledėjusių paviršių. Pasirinktoje vietoje neturėtų būti aukštos žolės, krūmų ar kitų trukdžių. Turėtų būti pakankamai vietos manevruoti ir padėti operatoriui išlikti budriam. Laikykite darbo vietą švarią ir gerai apšviestą. Netvarkingos vietos kelia traumų pavojų. Kad nepaslystumėte, nepalikite įrankių, rąstų ar kitų detalių
aplink darbo vietą. Nenaudokite rąstų skaldytuvo drėgnose ar šlapios vietose ir neleiskite, kad jį lietų. Nenaudokite jo vietose, kur dažų, tirpiklių ar degių skysčių garai kelia potencialų pavojų.

PATIKRINKITE RĄSTŲ SKILDYKLĘ

Prieš įjungdami rąstų skaldytuvą, jį patikrinkite. Užtikrinkite, kad apsauginiai gaubtai būtų savo vietose ir veiktų tinkamai. Įpraskite prieš įjungiant patikrinti, ar iš įrankių zonos pašalinti rakteliai ir reguliavimo rakteliai. Prieš naudodami rąstų skaldytuvą, pakeiskite pažeistas, trūkstamas ar sugedusias dalis. Įsitikinkite, kad visos veržlės, varžtai, sraigtai, hidraulinės jungtys, žarnų spaustukai ir pan. būtų tvirtai priveržti. Visada patikrinkite hidraulinės alyvos bako lygį. Niekada nenaudokite malkų skaldytuvo, jei jam reikalingas remontas arba jei jo mechaninė būklė yra prasta. Prieš pradėdami darbą, išbandykite stabdymo įtaisus, kad įsitikintumėte, jog jie veikia saugiai.

TINKAMAI APSIRENGKITE

Nenešiokite laisvų drabužių, pirštinių, kaklaraiščių ar papuošalų (žiedų, rankinių laikrodžių). Jie gali įsipainioti į judančias dalis. Dirbant rekomenduojama dėvėti apsaugines elektros srovės nelaidžias pirštines, neslystančią avalynę ir klausos apsaugą. Dėvėkite apsauginę galvos dangą, kad sutvirtintumėte ilgus plaukus ir užkirstumėte kelią jų įsipainiojimui į mašiną.

APSAUGOKITE AKIS IR VEIDĄ

Bet koks rąstų skaldytuvas gali išmesti svetimkūnius į akis. Tai gali sukelti negrįžtamą akių pažeidimą. Visada dėvėkite apsauginius akinius. Įprasti akiniai turi tik smūgiams atsparius lęšius. Jie nėra apsauginiai akiniai.

PRATĘSIMO LAIDAI

Netinkamas prailginimo laidų naudojimas gali sutrikdyti rąstų skaldytuvo veikimą, o tai gali sukelti perkaitimą. Įsitikinkite, kad prailginimo laidas nebūtų ilgesnis nei 10 m, o jo skerspjūvis – ne mažesnis nei 2,5 mm², kad į variklį tekėtų pakankamas srovės stipris. Venkite naudoti laisvus ir netinkamai izoliuotus jungimus. Jungimai turi būti atliekami naudojant apsaugotą medžiagą, tinkamą naudoti lauke.

VENGTI ELEKTROS SMŪGIO | NEIŠSITIESKITE PER DAUG

Patikrinkite, ar elektros grandinė yra tinkamai apsaugota ir ar atitinka variklio galią, įtampą bei dažnį. Patikrinkite, ar yra įžeminimas. Įžeminkite rąstų skaldytuvą. Venkite kūno sąlyčio su įžemintomis paviršiais: vamzdžiais, radiatoriais, viryklėmis ir šaldytuvų korpusais. Niekada neatidarykite jungiklio / kištukinės dėžutės. Jei tai būtina, kreipkitės į kvalifikuotą elektriką. Įjungdami arba išjungdami malkų skaldytuvą, pasirūpinkite, kad jūsų pirštai neliesytų kištuko metalinių kontaktų.

UŽKIRSKITE KELIĄ GYRAI

Nerūkykite ir nenaudokite atviros ugnies, kai dirbate su malkų skaldytuvu arba jį pildote. Niekada nenaudokite malkų skaldytuvo šalia ugnies ar kibirkščių. Aliejus yra degus ir gali sprogti.
Malkų skaldytuvą turi pakrauti ir valdyti tik vienas asmuo. Visada laikykite pašalinius asmenis, įskaitant svečius, vaikus ir naminius gyvūnus, atokiau nuo darbo zonos, ypač kai malkų skaldytuvas veikia. Šalia mašinos turi stovėti tik operatorius ir tik šioje instrukcijoje nurodytoje saugioje darbo zonoje. Niekada neprašykite kitų žmonių padėti išlaisvinti įstrigusias rąstų gabalus. Asmenims, jaunesniems nei 16 metų, draudžiama valdyti malkų skaldytuvą. Kiekvienas asmuo, jaunesnis nei 18 metų, turi būti baigęs reikiamą mokymą ir turėti įgūdžių, kad galėtų tinkamai ir saugiai atlikti užduotis, be to, jis visada turi būti prižiūrimas suaugusiųjų.

PATIKRINKITE RĄSTĄ

Niekada nebandykite skaldyti rąstų, kuriuose yra vinių, vielos ar šiukšlių. Visada įsitikinkite, kad abu skaldomo rąsto galai būtų nupjauti kuo tiesiau. Tai užkirs kelią rąstui pasislinkti iš vietos, kai jam veikia slėgis. Šakos turi būti nupjautos lygiagrečiai su kamienu.
Laikykitės tvirtai ant kojų ir visada išlaikykite pusiausvyrą. Niekada nestovėkite ant rąstų skaldytuvo. Jei įrankis apvirstų arba jei netyčia paliesite pjovimo įrankius, galite patirti rimtų sužalojimų. Nelaikykite jokių daiktų virš rąstų skaldytuvo ar šalia jo, kur kas nors galėtų užlipti ant įrankio, norėdamas juos pasiekti.

IŠVENGTI SUŽALOJIMŲ DĖL NETIKĖTŲ NELAIMINGŲ ATVEJŲ

Naudodami rąstų skaldytuvą, nesėdėkite ant jo ir nepasiekite per skaldymo zoną. Niekada nesukraukite skaldytinų rąstų taip, kad turėtumėte pasiekti per rąstų skaldytuvą. Valdymo svirtis valdykite tik rankomis. Niekada nenaudokite kojos, kelio, virvės ar bet kokio kito prailginimo įtaiso. Visada skirkite visą dėmesį pleišto stūmoklio judėjimui. Niekada nebandykite pakrauti rąstų skaldytuvo, kol stūmoklis juda. Laikykite rankas atokiau nuo visų judančių dalių. Niekada nebandykite skaldyti dviejų rąstų, sudėtų vienas ant kito. Vienas iš jų gali iššokti ir pataikyti į jus.

SAUGOKITE RANKAS

Laikykite rankas atokiau nuo rąsto įtrūkimų ir plyšių. Jie gali staiga užsidaryti ir sutraiškyti arba nupjauti jūsų rankas. Neišimkite įstrigusių rąstų rankomis.

NEPERVERŽKITE ĮRANKIŲ

Įrenginys dirbs geriau ir saugiau, jei bus naudojamas pagal numatytą našumą. Nenaudokite rąstų skaldytuvo ne pagal paskirtį. Neperdirbkite įrangos ir nenaudokite jos taip, kad būtų apeinamos jos projektinės galimybės ir pajėgumai. Niekada nebandykite skaldyti rąstų, didesnių nei nurodyta specifikacijų lentelėje.

ATJUNKITE MAITINIMĄ

Išjunkite iš elektros tinklo, kai įrenginys nenaudojamas, prieš reguliuojant, keičiant detales, valant ar atliekant kitus darbus su rąstų skaldytuvu. Prieš atliekant techninę priežiūrą, susipažinkite su techniniu vadovu.
RŪPESTINGAI PRIEŽIŪRĖKITE MĖŠKŲ SKILDYKLĘ | ELKITĖS NELAIMINGO ATSITIKIMO ATVEJU
Prieš valydami, remontuodami, tikrindami ar reguliuodami, išjunkite mašiną ir įsitikinkite, kad visos judančios dalys sustojo. Visada valykite įrenginį po kiekvieno naudojimo. Kad rąstų skaldytuvas veiktų geriausiai ir saugiausiai, išlaikykite jį švarų. Laikykitės tepimo instrukcijų. Prieš naudojimą patikrinkite, ar nėra nuotėkio iš visų hidraulinių sandariklių, žarnų ir jungčių. Valdymo svirtys ir maitinimo jungiklis visada turi būti švarūs, sausi ir be alyvos bei tepalo.

APSAUGOKITE APLINKĄ

Naudotą alyvą nuneškite į įgaliotą surinkimo punktą arba laikykitės tos šalies, kurioje naudojamas rąstų skaldytuvas, reikalavimų. Neišpilkite į kanalizaciją, dirvą ar vandenį.

PADARYKITE DIRBTUVĘ SAUGIĄ VAIKAMS

Užrakinkite dirbtuvę. Laikykite rąstų skaldytuvą toliau nuo vaikų ir kitų asmenų, neturinčių teisės juo naudotis.
Visada turėkite po ranka gesintuvą ir pirmosios pagalbos rinkinį, kad prireikus galėtumėte jais pasinaudoti. Avarinės situacijos atveju visada žinokite, kur yra artimiausias telefonas, arba laikykite telefoną darbo vietoje. Taip pat žinokite artimiausios greitosios pagalbos, gydytojo ir ugniagesių tarnybos telefono numerius. Ši informacija bus nepaprastai vertinga avarijos atveju.

YPAČ SVARBUS ĮSPĖJIMAS

• Mašinos malkų skaldymo funkcija yra suprojektuota taip, kad ją galėtų įjungti vienas asmuo. Nors yra galimybė, kad su mašina dirbtų ir kiti operatoriai (pvz., kraunant ir iškraunant), skaldymo funkciją turėtų įjungti tik vienas operatorius;
• Mašina neturi būti naudojama vaikų;
• Mašinos funkcinių bandymų aprašymas;
• Montavimo ir techninės priežiūros reikalavimuose pateikiamas įrenginių, pvz., dviejų rankų valdymo įtaiso, sąrašas, kuriuos reikia patikrinti, taip pat nurodyta, kaip dažnai ir kokiu būdu turi būti atliekama patikra;
* S6 40 %, nepertraukiamas darbas su periodinėmis pertraukomis: vieno apkrovos ciklo trukmė – 10 minučių, darbo trukmė esant pastoviai apkrovai – 4 minutės, darbo trukmė be apkrovos – 6 minutės.

NAUDOJIMO SĄLYGOS

Šis malkų skaldytuvas skirtas eksploatuoti esant aplinkos temperatūrai nuo +5 °C iki 40 °C ir montuoti ne aukščiau kaip 1000 m virš jūros lygio. Aplinkos drėgnumas 40 °C temperatūroje turėtų būti mažesnis nei 50 %. Jį galima laikyti arba transportuoti esant aplinkos temperatūrai nuo -25 °C iki 55 °C.

ELEKTRINIAI REIKALAVIMAI

Modeliams 65706, 65708, 65710, 65712, 65715:
Jei naudojamas trifazis 400 V / 50 Hz variklis, malkų skaldytuvas turi būti prijungtas prie standartinio 400 V ± 10 % / 50 Hz ± 1 % Hz elektros tinklo.
Elektros tiekimo grandinėje turi būti įrengti apsaugos įtaisai nuo per mažos ir per didelės įtampos, per didelės srovės, taip pat liekamosios srovės įtaisas (RCD), kurio maksimali liekamoji srovė yra 0,03 A.
Maitinimo jungtis ir prailginimo kabelis turi būti 5 laidų = 3P + N + PE (3/N/PE). Maitinimo jungtyje turi būti ne didesnės kaip 16 A saugiklis. Elektros jungimo guminiai kabeliai turi atitikti EN 60245 standartą ir visada būti pažymėti simboliu H 07 RN. Kabeliai turi būti pažymėti, nes tai yra įstatymu nustatytas reikalavimas.
Modeliams 65707, 65709, 65711:
Jei variklis yra 230 V / 50 Hz, malkų skaldytuvas turi būti prijungtas prie standartinio 230 V ± 10 %
/50 Hz ±1 %
elektros tinklui, turinčiam apsaugos įtaisus nuo per mažos įtampos, per didelės įtampos, per didelės srovės (16 A), taip pat likutinės srovės apsaugos įtaisą (RCD), kurio maksimali vardinė likutinė srovė yra 0,03 A. Guminiai elektros jungiamieji kabeliai turi atitikti EN 60245 standartą ir visada būti pažymėti simboliu H 07 RN. Kabeliai turi būti pažymėti, nes tai yra įstatymu nustatytas reikalavimas.

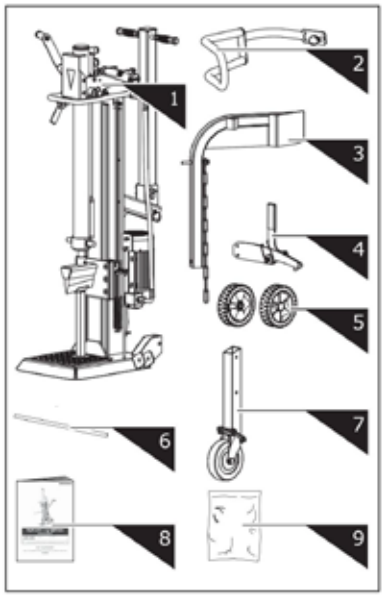

1. Log Splitter Frame & Power Station
2. Guard Arm
3. Log Lift
4. Retaining Hook
5. Wheel
6. Wheel Axle
7. Support Wheel
8. Operator's Manual
9. Hardware Bag, including

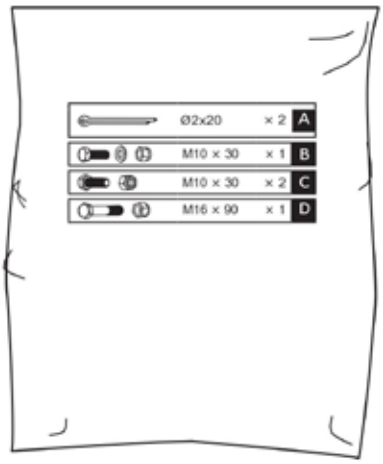

SURINKIMAS

1. Įkiškite rato ašį į tvirtinimo laikiklio skyles. Užmaukite ratus ant ašies ir iš išorės pritvirtinkite Ø2x20 skersmens skylėtais kaiščiais. Užsukite ratų dangtelius.

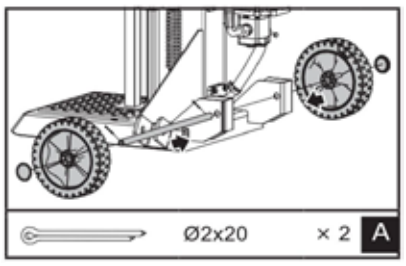

2. Laikydami atraminį stovą prispaustą prie pleišto, išimkite R-kaištį ir varžtą, kad atlaisvintumėte cilindrą. Nuleiskite abi valdymo rankenas, kad pleišto stūmoklis pakiltų į viršų. Įdėkite varžtą ir R-kaištį, kad užfiksuotumėte cilindrą.

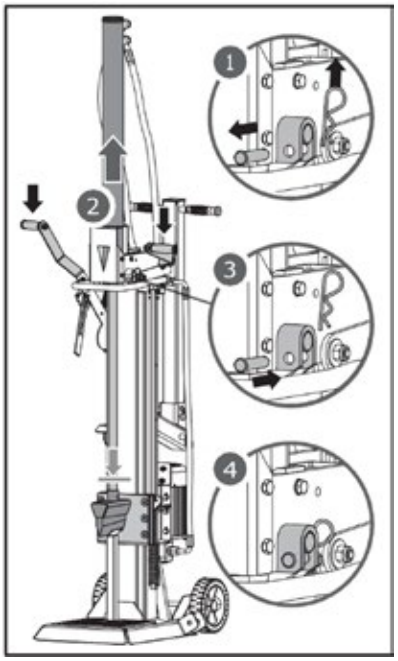

3. Atleiskite abi valdymo rankenas, kad pleišto stūmoklis būtų įtrauktas. Pašalinkite atraminį stovą.

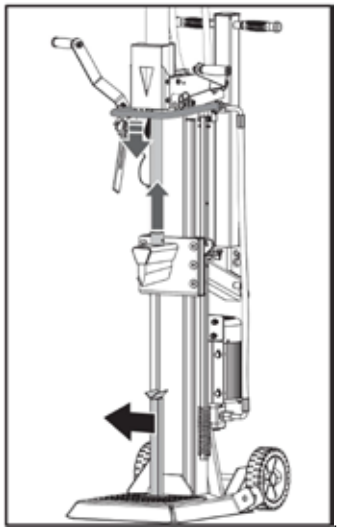

4. Suderinkite apsauginės svirties skylę ir fiksavimo kaištį su tvirtinimo laikikliu. Prisukite apsauginę svirtį M10 × 30 šešiakampiais varžtais, poveržle ir veržle iš priedų maišelio.

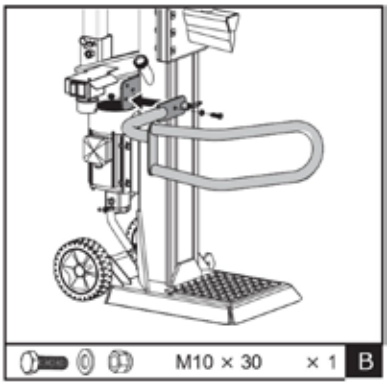

5. Uždėkite tvirtinimo kabliuką ant rėmo ir pritvirtinkite dviem M10×30 šešiakampiais varžtais ir veržlėmis.

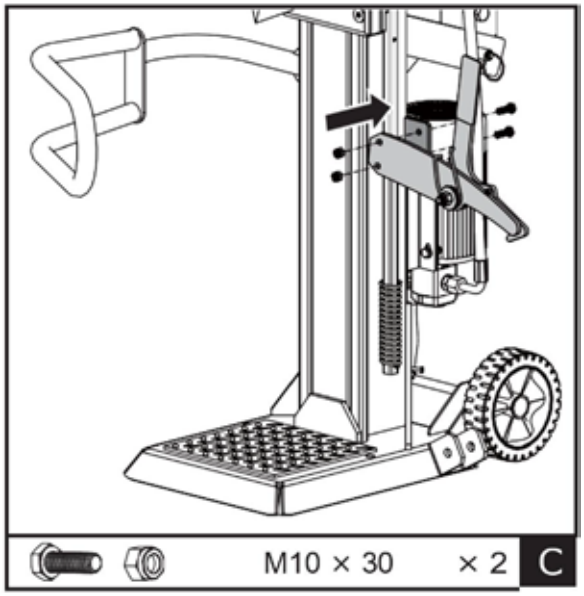

6. Pastatykite rąstų keltuvą montavimo laikiklio viduje ir suderinkite su montavimo laikiklio skylėmis. Prisukite M16×90 šešiakampiu varžtu ir veržle. Prikabinkite keltuvo grandinę prie pleišto slydimo kreiptuvo.

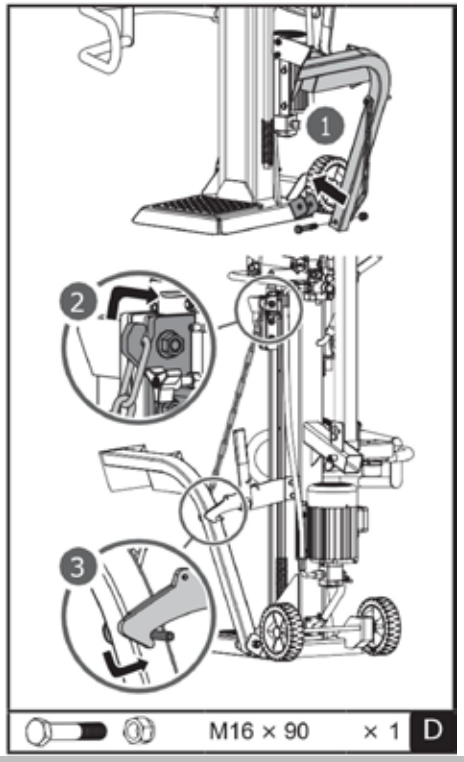

TRANSPORTAS

Ištraukite spyruoklinį kaištį ir įstumkite atraminio rato kvadratinį vamzdį į laikiklį. Pasirinkę tinkamą skylę, atlaisvinkite spyruoklinį kaištį, kad jį užfiksuotumėte.
Viršutinė skylė skirta transportavimui, o apatinė – tik laikymui. Kadangi atraminis ratas yra universalus, pritvirtinus jį prie apatinės skylės, jis nėra pakankamai stabilus transportavimui! Viršutinė skylė skirta transportavimui, o apatinė – tik laikymui. Kadangi atraminis ratas yra universalus, pritvirtinus jį prie apatinės skylės, jis nėra pakankamai stabilus transportavimui! 1 Viršutinė skylė Apatinė skylė 2 1 Viršutinė skylė Apatinė skylė 2

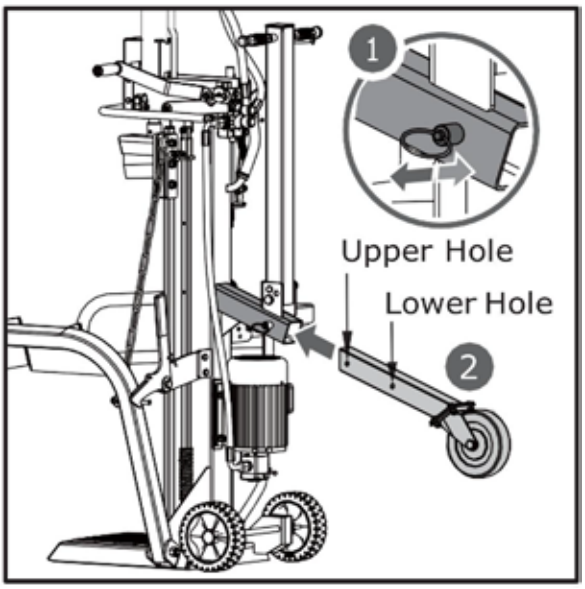

Transportavimo rankena pritvirtinama vertikaliai naudojant kaištį su spaustuku, kad būtų lengviau perkelti.

Nuimkite spaustuką ir kaištį. Nuleiskite rankeną rodyklės nurodyta kryptimi, kaip parodyta paveikslėlyje, ir užfiksuokite ją, įkišdami kaištį su spaustuku į išorinę skylę.

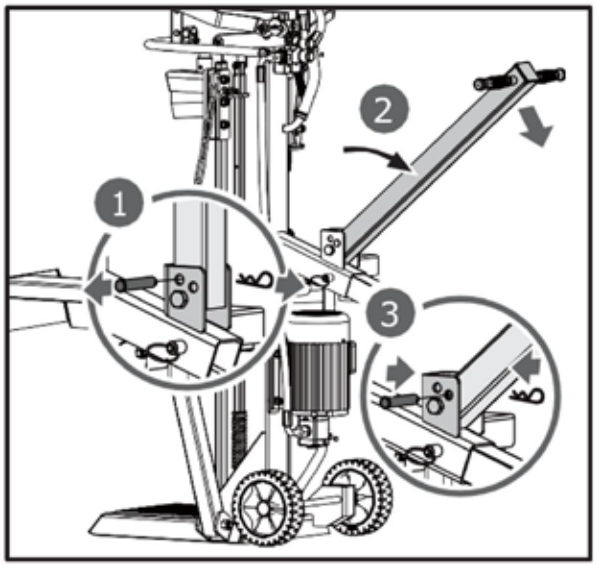

MALKŲ SKILDYMO MAŠINOS PRISTATYMAS Į DARBO VIETĄ

Rąstų skaldytuvas turi 2 ratus, skirtus nedideliam perkelimui. Norėdami perkelti rąstų skaldytuvą į darbo vietą, suimkite rankeną (a) ir šiek tiek pakreipkite rąstų skaldytuvą, prieš tai įsitikinę, kad alyvos bako dangtelis yra gerai užsuktas.

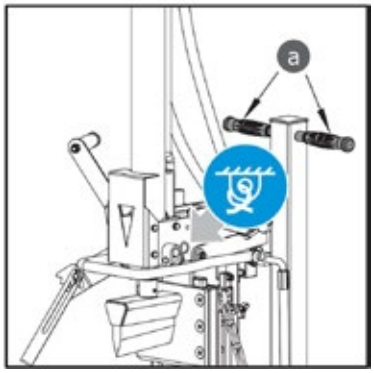

Prieš pradedant darbą, plonu sluoksniu patepkite stūmoklio paviršius tepalais – tai prailgins stūmoklio tarnavimo laiką.

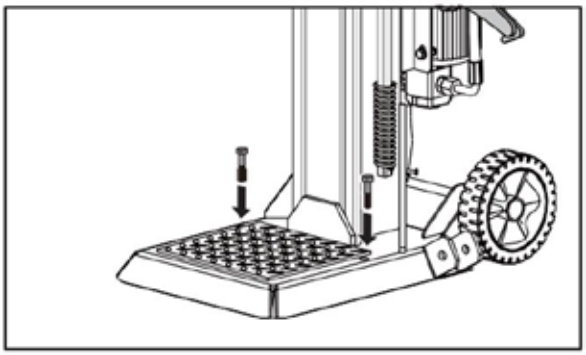

Jei naudojamas kranas, virvę pririškite prie kėlimo taško po mėlyna ryšio etikete, tada kranu pakelkite mašiną.

SKELBIMO MAŠINOS NAUDOJIMAS

Iš anksto suplanuokite darbo vietą. Dirbkite saugiai ir sutaupykite jėgų, iš anksto suplanuodami darbus. Rąstus išdėstykite taip, kad juos būtų lengva pasiekti. Pasirinkite vietą, kur galėsite sukrauti suskaldytą medieną arba ją pakrauti į netoliese esantį sunkvežimį ar kitą transporto priemonę. Rąstų skaldytuvą pastatykite ant lygaus, kieto ir tvirto pagrindo, įsitikinę, kad pagrindo apačia visiškai priglunda prie žemės. Tada mašiną pritvirtinkite prie žemės dviem tinkamais tvirtinimo varžtais.



Prieš paleidžiant rąstų skaldytuvą, išleiskite orą iš hidraulinės sistemos. Hidraulinės alyvos bako dangtelį reikia atsukti keletą apsisukimų, kol oras galės laisvai įeiti ir išeiti iš alyvos bako.

Darbo metu turėtų būti juntamas oro srautas per alyvos bako įpylimo angą.
Prieš perkeliant rąstų skaldytuvą, įsitikinkite, kad alyvos bako dangtelis yra priveržtas, kad iš šios vietos neišsilietų alyva.

Jei alyvos bako dangtelis nebus atsuktas, hidraulinėje sistemoje užsilikęs oras po išleidimo vėl bus suspaudžiamas. Toks nuolatinis oro suspaudimas ir išleidimas sugadins hidraulinės sistemos sandariklius ir padarys negrįžtamą žalą rąstų skaldytuvui.

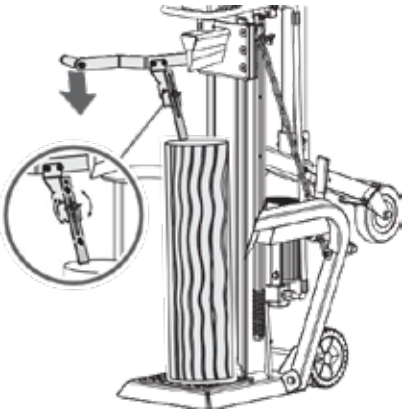

400 V 3N variklis

Norėdami paleisti rąstų skaldytuvą, pasukite variklio jungiklį į „ON“ padėtį. Norėdami sustabdyti mašiną, tiesiog pasukite variklio jungiklį į „OFF“ padėtį.

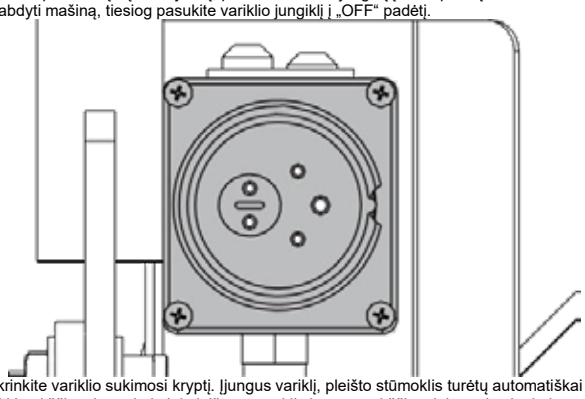

Patikrinkite variklio sukimosi kryptį. Įjungus variklį, pleišto stūmoklis turėtų automatiškai pakilti į aukščiausią padėtį. Jei pleišto stūmoklis jau yra aukščiausioje padėtyje, kai variklis paleidžiamas, suimkite abu valdymo svirtis ir nuleiskite jas – pleišto stūmoklis turėtų pradėti judėti žemyn.

Jei po variklio paleidimo plaktukas nejuda, nedelsdami išjunkite variklį ir pakeiskite jo poliškumą atsukdami variklio kištuko viduje esantį polių perjungimo įtaisą atsuktuvu.

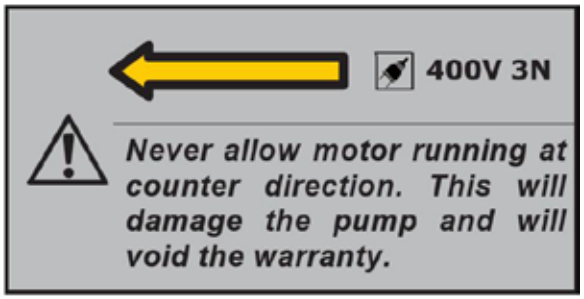

Skaldymas

1
. Rąstą pastatykite vertikaliai ant atraminio stalo taip, kad jis gulėtų plokščiai ant paviršiaus. Nuspauskite kairįjį svirtį, kad išsikišusi rąsto fiksavimo spaustuvė nusileistų ant rąsto ir jį užfiksuotų. Išsikišusią rąsto fiksavimo spaustuvę galima reguliuoti, kad ji tiktų skirtingo aukščio rąstams.





2. Laikykite nuspaustą kairįjį spaudimo svirtį. Tuo pačiu metu stumkite skaldymo pleištą žemyn, paspaudžiant dešinįjį skaldymo svirtį iki pusės eigos, kad rąstą iš pradžių skaldytumėte lėtai, o tada paspauskite ją iki galo, kol rąstas bus visiškai perskeltas.

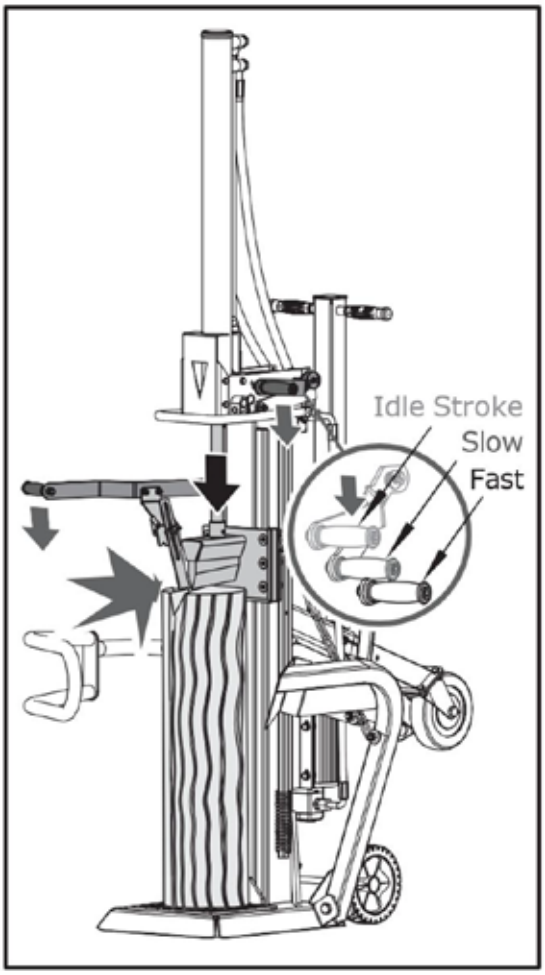

3. Grąžinkite skaldymo pleištą į pradinę padėtį. Pasinaudokite spyruokliniu atitraukimo valdymo svirtimi, kad pakeltumėte pleištą virš skaldomo rąsto aukščio.



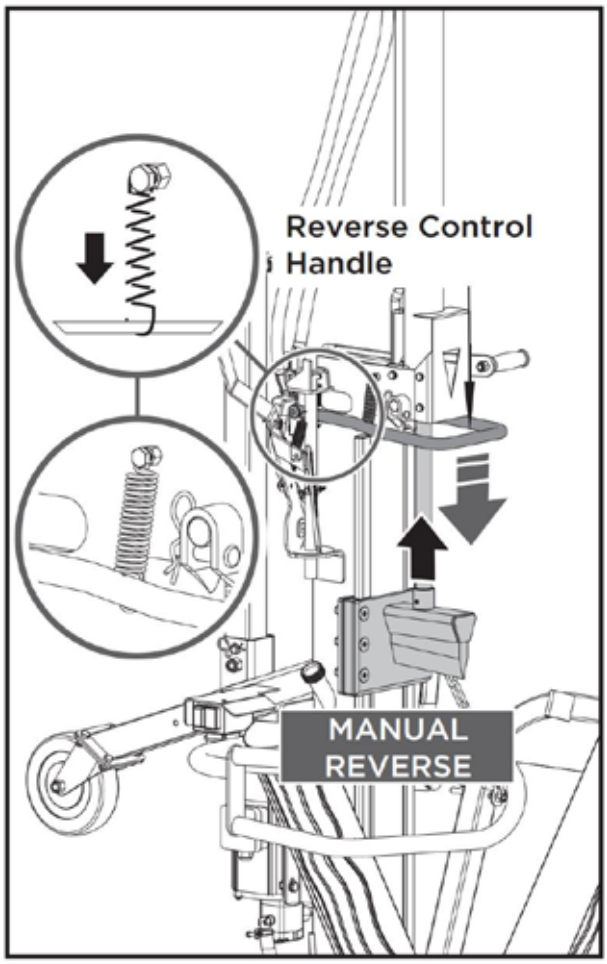

The spring is already connected to the handle in factory.

Nuspauskite skaldymo svirtį iki galo, kad pasiektumėte didesnį greitį, naudodami mažesnę jėgą, ir užbaigtumėte skaldymą arba skaldytumėte įprastus rąstus. Tai galima reguliuoti paprasčiausiai šiek tiek pakeldami ir nuleisdami skaldymo svirtį.

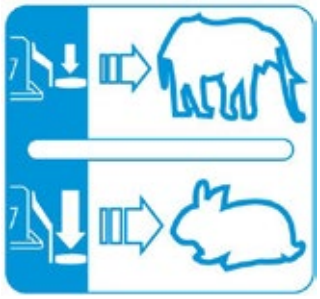

Pavasaris jau yra pritvirtintas prie rankenos gamyklos sąlygomis.

Skaldymo svirtis

Skaldymo jėgą ir greitį reguliuoja skaldymo svirtis. Pirmoji skaldymo svirties eigoje pusė yra tuščiosios eigos greitis; paspauskite skaldymo svirtį iki pusės eigos, kad pasiektumėte maksimalią skaldymo jėgą mažesniu greičiu, kai skaldote rąstą iš pradžių arba ypač kietus ir išdžiūvusius rąstus;

ĮSTRIGUSIO RĄSTO IŠLAISVINIMAS

ALYVOS KEITIMAS

Hidraulinė sistema yra uždara sistema su alyvos bakeliu, alyvos siurbliu ir valdymo vožtuvu.
Žemas alyvos lygis gali sugadinti alyvos siurblį. Reguliariai tikrinkite alyvos lygį matuokliu.
Alyvą reikia visiškai pakeisti kartą per metus.
Rąstų skaldytuvo hidraulinei transmisijos sistemai rekomenduojamos šios hidraulinės alyvos arba jų ekvivalentai:
SHELL Tellus 22 | MOBIL DTE 11 | ARAL Vitam GF 22 | BP Energol HLP-HM 22

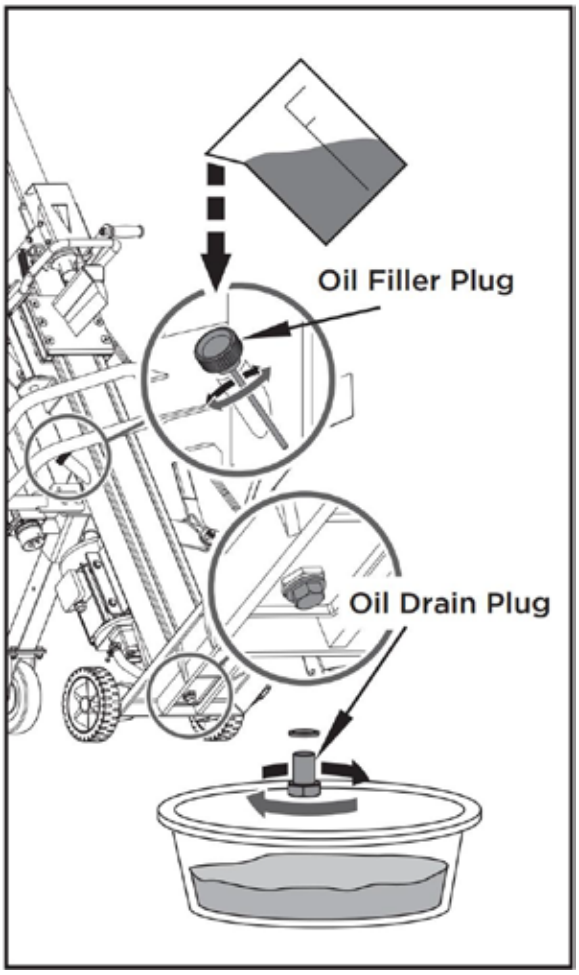

Išsukite alyvos išleidimo kamštį, kad iš hidraulinės transmisijos sistemos ištekėtų alyva.
Patikrinkite, ar alyvoje nėra metalo drožlių, kad išvengtumėte problemų ateityje.
Kai alyva bus visiškai išleista iš mašinos, vėl įsukite išleidimo kamštį.
Per įpylimo angą į hidraulinę transmisijos sistemą įpilkite rekomenduojamos alyvos.

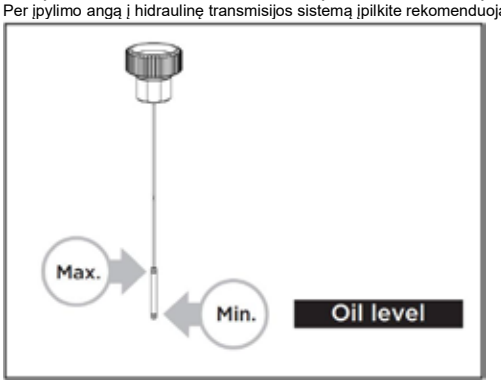

Patikrinkite alyvos lygio matuoklį, kad nustatytumėte maksimalų ir minimalų alyvos lygį. Per mažas alyvos lygis gali sugadinti alyvos siurblį. Per didelis alyvos kiekis gali sukelti hidraulinės transmisijos sistemos perkaitimą.
Užtepkite sandariklio medžiagos ant užpildymo kamščio ir vėl jį įsukite.
Po alyvos keitimo keletą kartų įjunkite rąstų skaldytuvą, bet neskaldykite rąstų. Naudokite surinkimo indą, kad lengviau pašalintumėte visą panaudotą alyvą ir daleles.

KIRVIO GALO GALANDIMAS

Šis rąstų skaldytuvas yra įrengtas sustiprintu skaldymo pleištu, kurio ašmenys yra specialiai apdoroti. Po ilgo eksploatavimo laikotarpio ir kai reikia, pagaląskite pleištą naudodami smulkiažandį failą, pašalindami visus atšipimus ar plokščias vietas ant ašmenų.

GEDIMŲ ŠALINIMAS		
PROBLEMA	**TIKĖTINA PRIEŽASTIS**	**REKOMENDUOJAMAS SPRENDIMAS**
Variklis neužsiveda	Jungiklis yra išjungtas	Įjunkite jungiklį
Neteisinga variklio sukimosi kryptis	Netinkamas sujungimas	Atsuktuvu pakeiskite kištuko polių perjungimo įtaisą
Neteisinga variklio sukimosi kryptis	Netinkamas prijungimas	Elektrikas turi pakeisti polių poliškumą
Malkų skaldytuvas neveikia, nors variklis veikia	Vožtuvas neatsidaro dėl atsipalaidavusių jungiamųjų detalių	Patikrinkite ir priveržkite detales
Malkų skaldytuvas neveikia, nors variklis veikia	Išlenkti valdymo svirtys arba jungiamosios detalės	Ištaisykite išlenktas detales
Malkų skaldytuvas neveikia, nors variklis veikia	Mažas hidraulinės alyvos lygis	Patikrinkite ir papildykite hidraulinės alyvos lygį
Malkų skaldytuvas veikia su neįprastais virpesiais ir triukšmu	Mažas hidraulinės alyvos lygis	Patikrinkite ir papildykite hidraulinės alyvos lygį

DĖMESIO: VISUS REMONTO DARBUS TURI ATLIKTI ŠIO PRODUKTO SPECIALISTAS.

ELEKTROS SCHEMA

65707 / 65709 / 65711

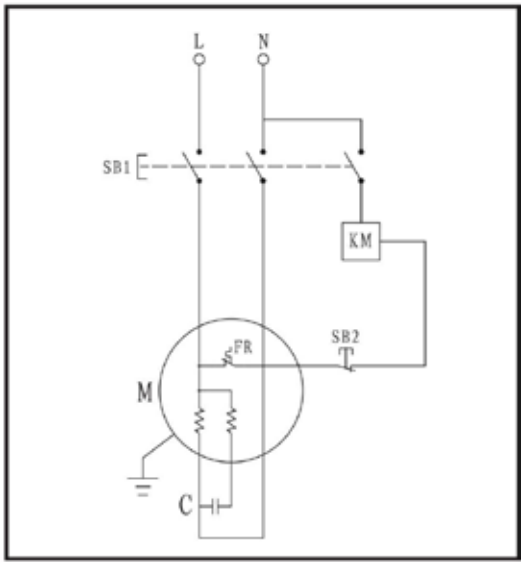

65706 / 65708 / 65710 / 65712 / 65715

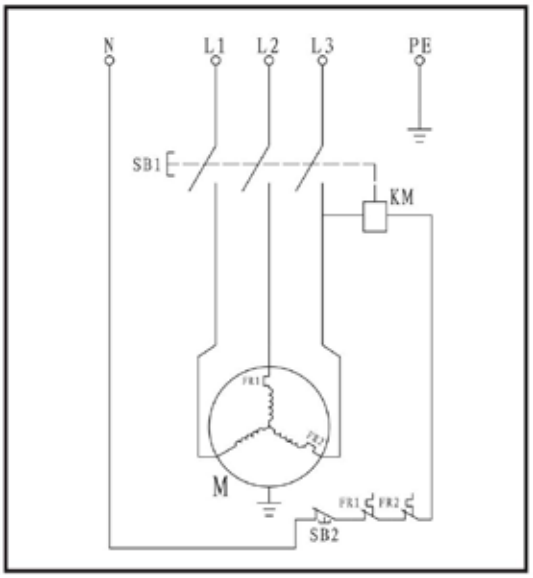

HIDRAULINĖS SISTEMOS SCHEMA

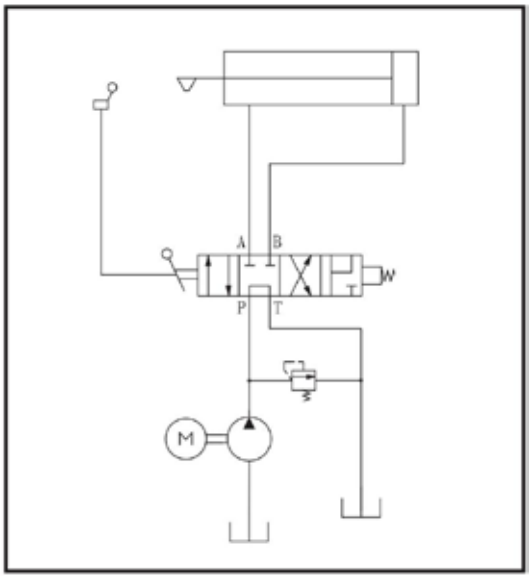

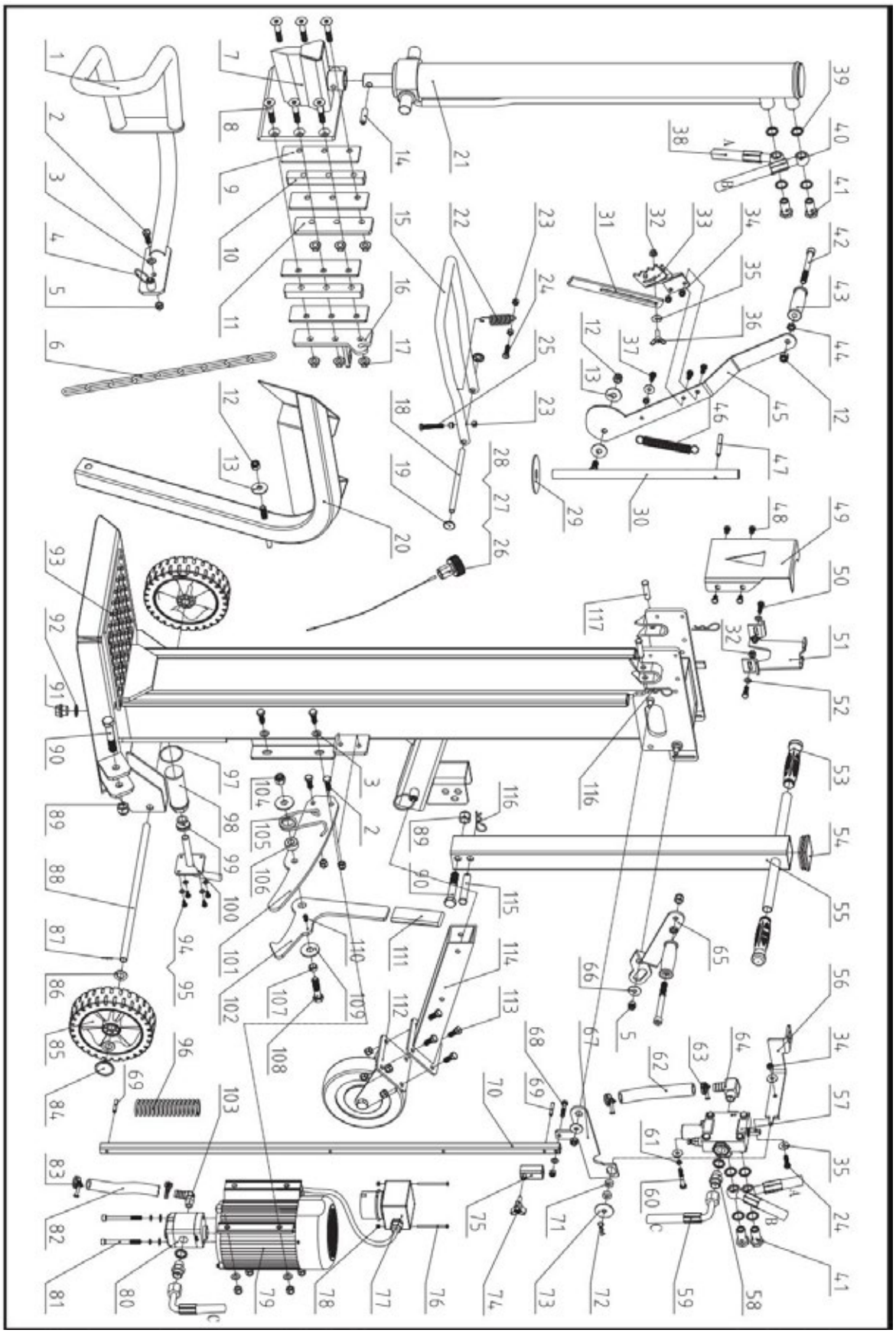

Detalių sąrašas					
Nr.	**Aprašymas**	**Kiekis**	**Nr.**	**Aprašymas**	**Kiekis**
1	Kairysis apsauginis laikiklis	1	67	Jungimo svirtis	1
2	Varžtas M10x30	7	68	Varžtas M8x40	1
3	Plokščia poveržlė 10	9	69	Cilindrinis kaištis 6x40	2
4	Fiksavimo kaiščio rankena	2	70	Eilės reguliavimo svirtis	1
5	Fiksavimo veržlė M10	13	71	Apvali plokštelė	2
6	Kėlimo grandinė 6	1	72	Spaustukas 2,5	1
7	Klininis suvirinimas	1	73	Didelė plovimo mašina 10	1
8	Varžtas M12x65	6	74	Žvaigždės formos rankenėlė	1
9	Trinties plokštelė	4	75	Reguliavimo įvorė	1
10	Atšvaito plokštė	2	76	Sraigtas M4x60	2
11	Kairioji plokštė	1	77	Perjungiklis	1
12	Fiksavimo veržlė M12	4	78	Fiksavimo veržlė M4	2
13	Didelė poveržlė 12	3	79	Variklis	1
14	Cilindrinis kaištis 8x40	1	80	Krumplių siurblys	1
15	Valdymo U-formos rankena	1	81	Sraigtas M8x90	1
16	Dešinioji plokštė	1	82	Alyvos žarna 16	1
17	Veržlė M12	6	83	Žarnos spaustukas 20–26	2
18	Ašies kaištis	1	84	Rato dangtelis	2
19	Ratų dangtelis 12	2	85	Ratai	2
20	Pakėlimo apsauga	1	86	Plokščia poveržlė 16	4
21	Cilindras	1	87	Smeigė 2x20	2
22	Spyruoklė	1	88	Rato ašis	1
23	Veržlė M8	5	89	Fiksavimo veržlė M16	2
24	Varžtas M8x30	2	90	Varžtas M16x90	2
25	Varžtas M8x50	1	91	Sraigtinis kamštis	1
26	Alyvos dangtelis	1	92	Kombinuota skalbimo mašina 22	1
27	O-žiedas 25x2,65	1	93	Pagrindinis rėmas	1
28	Alyvos lygio matuoklis	1	94	Varžtas M6x12	4
29	Nailono poveržlė	1	95	Plokščia poveržlė 6	4
30	Velenas	1	96	Atsparos spyruoklė	1
31	Išilginis rąstų tvirtinimo spaustukas	1	97	O-žiedas 50x2,65	1
32	Veržlė M8	3	98	Alyvos filtras K	1
33	Rąstų tvirtinimo spaustukas	1	99	Įvorė K	1
34	Fiksavimo veržlė M8	4	100	Flanšas	1
35	Didelė poveržlė 8	6	101	Fiksavimo plokštelė	1
36	Sparninis varžtas M8x25	1	102	Kablys	1
37	Varžtas M8x20	3	103	Stačiakampis antgalis	1
38	Apatinė žarna	1	104	Fiksavimo veržlė M14	1

39	Kombinuota poveržlė 20	10	105	Sukimo spyruoklė	1
40	Viršutinė žarna	1	106	Fiksavimo įvorė spyruoklei	1
41	Vožtuvo jungtis	4	107	Fiksavimo įvorė	1
42	Sraigtas M12x120	2	108	Varžtas M14x60	1
43	Darbinė rankena	2	109	Didelė poveržlė 14	2
44	Plona veržlė M12	2	110	Sraigtas M6x10	1
45	Svirtis	1	111	Rankenos rankena	1
46	Atstatymo spyruoklė	1	112	Pagalbinio rato komplektas	1
47	Cilindrinis kaištis 8x60	1	113	Varžtas M10x25	4
48	Varžtas M8x12	4	114	Tvirtinimo vamzdis	1
49	Priekinė cilindro atraminė plokštė	1	115	Kaištis B 16x85	1
50	Varžtas M8x25	2	116	Spaustukas 3	3
51	Cilindro galinė atraminė plokštė	1	117	Kaištis B 12x50 / Kaištis B 12x55 (tik modeliams 65715)	2
52	Plokščia poveržlė 8	3			
53	Rankenos rankena	1			
54	Kvadratinė kištukinė jungtis	1			
55	Traukimo strypas	1			
56	Vožtuvo jungiamoji plokštė	1			
57	Vožtuvas	1			
58	Žarnos jungtis	2			
59	Įleidimo žarna	1			
60	Varžtas M8x50	2			
61	Pavaros poveržlė 8	4			
62	Alyvos žarna 19	1			
63	Žarnos spaustukas 28–36	2			
64	Žarnos jungtis	1			
65	Dešinysis valdymo svirtis	1			
66	Didelė poveržlė 10	2			

RECIKLAŽA I ODLAGANJE



Ova oznaka označava da se ovaj proizvod ne smije odlagati zajedno s ostalim kućnim otpadom. Kako biste spriječili moguću štetu za okoliš ili ljudsko zdravlje zbog nekontroliranog odlaganja otpada, reciklirajte ga odgovorno kako biste potaknuli održivo ponovno korištenje materijalnih resursa. Za povrat vašeg korištenog uređaja upotrijebite sustave za povrat i prikupljanje ili se obratite svojoj lokalnoj vlasti ili lokalnim trgovinama za savjet o ekološki sigurnom recikliranju.

SIMBOLI

Na ploči s podacima na vašem uređaju mogu biti prikazani simboli. Oni predstavljaju važne informacije o proizvodu ili upute o njegovu korištenju.

	Pročitajte ove upute u cijelosti prije uporabe uređaja.		Opasno! Držite se podalje od pokretnih dijelova!
	Nosite sigurnosne cipele!		Ne uklanjajte zaglavljene trupce rukama.
	Nosite zaštitne rukavice!		Oprez! Leteći predmeti.
	Nosite zaštitu za oči! Nosite zaštitu za sluh!		Prije početka bilo kakvog popravka, održavanja ili čišćenja, uvijek isključite napajanje.
	Održavajte radni prostor urednim! Nereda može dovesti do nesreća.		Izbjegavajte ozljede uzrokovane kretanjem oštrice za razdvajanje.
	Ne uklanjajte i ne dirajte zaštitne ili sigurnosne uređaje.		Držite promatrače podalje od radnog područja.
	Odložite iskorišteno ulje na ekološki prihvatljiv način.		Ne cijepajte drva dok je stroj u transportu.
	Ne koristite ga po kiši.		Ne cijepajte drva dok je stroj nagnut.

UVOD

Vaš novi cepač trupaca više će nego zadovoljiti vaša očekivanja. Proizveden je prema strogim standardima kvalitete kako bi ispunio kriterije vrhunske izvedbe. Vaš novi uređaj bit će jednostavan i siguran za rukovanje, a uz pravilno održavanje pružit će vam mnoge godine pouzdane službe.

SIGURNOST

RAZUMIJTE SVOJU PILU ZA CEPANJE DRVA

Pročitajte i razumijte priručnik za vlasnika i naljepnice pričvršćene na cijepač drva. Upoznajte se s njegovom primjenom i ograničenjima, kao i sa specifičnim potencijalnim opasnostima koje su mu svojstvene. Temeljito se upoznajte s upravljačkim elementima i njihovim ispravnim radom.

DROGE, ALKOHOL I LIJEKOVI

Ne upravljajte cepačem drva dok ste pod utjecajem droga, alkohola ili bilo kojih lijekova koji bi mogli utjecati na vašu sposobnost pravilnog rukovanja njime.

IZBJEGAVAJTE OPASNE UVJETE

Uvijek koristite cepač drva na suhom, čvrstom, ravnom tlu. Nikada ne koristite cepač drva na klizavim, mokrim, blatnim ili zaleđenim površinama. Mjesto koje odaberete treba biti bez visoke trave, grmlja ili drugih smetnji. Trebalo bi biti dovoljno prostora za rukovanje i pomoći operateru da ostane na oprezu. Održavajte radno područje čistim i dobro osvijetljenim. Nered na radnom mjestu dovodi do ozljeda. Kako biste izbjegli spoticanje, ne ostavljajte alate, trupce ili druge komponente na tlu
oko radnog područja. Ne koristite cijepač drva na mokrim ili vlažnim mjestima ili ga ne izlažite kiši. Ne koristite ga na mjestima gdje isparenja iz boje, otapala ili zapaljivih tekućina predstavljaju potencijalnu opasnost.

Pregledajte svoj cepač trupaca

Provjerite cepač trupaca prije uključivanja. Održavajte zaštitne poklopce na mjestu i u ispravnom stanju. Neka vam postane navika provjeriti jesu li ključevi i ključevi za podešavanje uklonjeni iz radnog područja prije uključivanja. Zamijenite oštećene, nedostajuće ili neispravne dijelove prije uporabe. Provjerite jesu li svi matice, vijci, šrafovi, hidraulički priključci, stezaljke za crijeva itd. čvrsto zategnuti. Uvijek provjerite razinu ulja u spremniku hidrauličkog ulja. Nikada ne radite s cepačem drva kada je potreban popravak ili je u lošem mehaničkom stanju. Prije početka rada testirajte uređaje za zaustavljanje kako biste osigurali njihovo sigurno radno stanje.

ODGOVARAJUĆA ODJEĆA

Nemojte nositi široku odjeću, rukavice, kravate ili nakit (prstenje, satove). Mogu se zakačiti za pokretne dijelove. Prilikom rada preporučuju se zaštitne rukavice koje ne provode struju, neklizajuće obuće i zaštita za sluh. Nosite zaštitnu pokrivalu za kosu kako biste dužu kosu držali pod kontrolom i spriječili njeno zakačiti za stroj.

ZAŠTITITE OČI I LICE

Svaki cepač drva može izbaciti strane predmete u oči. To može uzrokovati trajno oštećenje oka. Uvijek nosite zaštitne naočale. Obične naočale za vid imaju samo leće otporne na udarce. One nisu zaštitne naočale.

PROLONGACIJSKI KABELI

Nepravilna upotreba produžnih kabela može uzrokovati neefikasno rad razdjelnika trupaca, što može dovesti do pregrijavanja. Provjerite da produžni kabel nije dulji od 10 m i da njegov presjek nije manji od 2,5 mm² kako bi se omogućio dovoljan protok struje do motora. Izbjegavajte upotrebu labavih i neadekvatno izoliranih spojeva. Spojevi se moraju izvoditi zaštitnim materijalom pogodnim za vanjsku upotrebu.

IZBJEGAVAJTE ELEKTRIČNI UDAR | NE PRETERUJTE

Provjerite je li električno napajanje adekvatno zaštićeno i odgovara li snazi, naponu i frekvenciji motora. Provjerite postoji li uzemljenje. Uzemlite cepač drva. Spriječite kontakt tijela s uzemljenim površinama: cijevima, radijatorima, pećima i kućištima hladnjaka. Nikada ne otvarajte prekidač/utikač. Ako je to potrebno, obratite se kvalificiranom električaru. Pazite da vam prsti ne dodiruju metalne kontakte utičnice prilikom priključivanja ili odspajanja cepača trupaca.

SPRIJEČITE POŽARE

Ne pušite i ne koristite otvorene plamenove tijekom rada ili punjenja cijepača drva. Nikada ne radite cijepač drva blizu plamena ili iskre. Ulje je zapaljivo i može eksplodirati.
Samo jedna osoba smije utovarivati i rukovati cijepalicom. Uvijek držite promatrače, uključujući posjetitelje, djecu i kućne ljubimce, podalje od radnog područja, osobito kada je cijepalica u pogonu. Samo rukovatelj smije stajati blizu stroja i to samo unutar sigurnog radnog područja propisanog u ovom priručniku. Nikada ne koristite druge osobe da vam pomognu osloboditi zaglavljene trupce. Osobi mlađoj od 16 godina nije dopušteno rukovati cijepalicom. Svaka osoba mlađa od 18 godina mora imati potrebnu obuku i vještine za pravilno i sigurno obavljanje radova te mora uvijek biti pod nadzorom odraslih.

PRAVILNO PREGLEDAJTE SVOJU GRAĐU

Nikada ne pokušavajte cijepati trupce koji sadrže čavle, žicu ili otpad. Uvijek provjerite jesu li oba kraja trupca koji cijepate izrezana što ravnije. To će spriječiti klizanje trupca iz položaja pod pritiskom. Grane se moraju odrezati ravno s deblom.
Održavajte čvrst oslonac i uvijek održavajte ravnotežu. Nikada ne stajte na cijepalicu drva. Može doći do teške ozljede ako se alat prevrne ili ako nenamjerno dođete u kontakt s reznim alatima. Ne pohranjujte ništa iznad ili u blizini cijepalice drva gdje bi itko mogao stati na alat kako bi dohvatio te predmete.

IZBJEGAVAJTE POVREDE USLIJED NEOČEKIVANE NESREĆE

Ne stajte s prekriženim nogama niti se pružajte preko područja cijepanja prilikom rukovanja cijepalicom. Nikada ne slažite drva za cijepanje na način zbog kojeg biste se morali pružati preko cijepalice. Koristite samo ruke za rukovanje polugama za upravljanje. Nikada ne koristite stopalo, koljeno, užad ili bilo koji drugi produžetak. Uvijek u potpunosti obratite pozornost na kretanje čekić-gurača. Nikada ne pokušavajte utovariti cijepalicu dok je gurač u pokretu. Držite ruke podalje od svih pokretnih dijelova. Nikada ne pokušavajte razdvojiti dvije trupce jedna na drugoj. Jedna od njih može odletjeti i udariti vas.

ZAŠTITITE SVOJE RUKE

Držite ruke podalje od razdvojenih i napuknutih dijelova trupca. Mogu se iznenada zatvoriti i zdrobiti ili odvojiti vaše ruke. Ne uklanjajte zaglavljene trupce rukama.

NE SILUJTE ALAT

Na projektiranoj brzini obavit će posao bolje i sigurnije. Ne koristite cijepač drva za svrhu za koju nije namijenjen. Ne mijenjajte opremu niti je koristite na način kojim se zaobilaze njezine projektirane mogućnosti i kapaciteti. Nikada ne pokušavajte cijepati trupce veće od onih navedenih u tablici specifikacija.

ISKLJUČITE NAPON

Iskopčajte iz struje kada se ne koristi, prije podešavanja, zamjene dijelova, čišćenja ili rada na cijepalici za drva. Prije servisiranja konzultirajte tehnički priručnik.
BRINITE O SVOJEM CEPALICI ZA DRVA S POZOROM | POSTUPAJTE U SLUČAJU NESREĆE
Prije čišćenja, popravka, pregleda ili podešavanja, isključite stroj i uvjerite se da su se svi pokretni dijelovi zaustavili. Uvijek očistite uređaj nakon svake upotrebe. Održavajte cijepač drva čistim radi najboljih i najsigurnijih performansi. Slijedite upute za podmazivanje. Prije upotrebe provjerite sve hidrauličke brtve, crijeva i spojke na curenje. Kontrolne poluge i prekidač za napajanje moraju biti u svakom trenutku čisti, suhi i bez ulja i masti.

ZAŠTITITE OKOLIŠ

Odnesite iskorišteno ulje na ovlašteno odlagalište ili se pridržavajte propisa zemlje u kojoj se cijepač drva koristi. Nemojte ga ispuštaati u odvodne kanale, tlo ili vodu.

OSIGURAJTE RADIONICU OD DJECE

Zaključajte radionicu. Spaljivač drva čuvajte podalje od djece i drugih osoba koje nisu kvalificirane za njegovo korištenje.
Uvijek imajte pri ruci aparat za gašenje požara i komplet prve pomoći za slučaj potrebe. U hitnim slučajevima uvijek znaju gdje se nalazi najbliži telefon ili imaju telefon na radnom mjestu. Također znaju brojeve telefona najbliže hitne pomoći, liječnika i vatrogasne službe. Ove će informacije biti neprocjenjive u hitnim slučajevima.

POSEBNO UPOZORENJE

• Rad stroja za cijepanje dizajniran je za aktivaciju od strane jedne osobe. Iako postoji mogućnost da dodatni operateri rade sa strojem (npr. za utovar i istovar), samo jedan operater smije aktivirati postupak cijepanja;
• Mašinom ne smiju rukovati djeca;
• Opis funkcionalnih ispitivanja stroja;
• Zahtjevi za instalaciju i održavanje uključuju popis tih uređaja, npr. dvoručnog upravljača, koji se moraju provjeriti, kao i učestalost i metodu provjere;
* S6 40 %, kontinuirani rad s povremenim radnim ciklusima: vrijeme jednog ciklusa opterećenja je 10 minuta, vrijeme rada pri stalnom opterećenju je 4 minute, vrijeme rada pri praznom hodu je 6 minuta.

UVJETI PRIMJENE

Ovaj cepač drva dizajniran je za rad na okolini temperaturi između +5 °C i 40 °C i za instalaciju na nadmorskoj visini do 1000 m. Vlažnost okoline ne smije biti veća od 50 % pri 40 °C. Može se skladištiti ili transportirati na okolini temperaturi između -25 °C i 55 °C.

ELEKTRIČNI ZAHTJEVI

Za modele 65706, 65708, 65710, 65712, 65715:
Za trofazni motor od 400 V / 50 Hz, cijepač trupaca treba biti priključen na standardno napajanje od 400 V±10% / 50 Hz±1%.
Napajanje električnom energijom mora imati zaštitne uređaje za prenisku napetost, previsoku napetost, prenisku struju, kao i uređaj za zaštitu od preostalog strujnog udara (RCD) s maksimalnom nazivnom preostalom strujom od 0,03 A.
Priključak za struju i produžni kabel moraju imati 5 žica = 3P + N + PE (3/N/PE). Priključak za struju mora imati osigurač od najviše 16 A. Gume za električne priključke moraju biti u skladu s normom EN60245 i uvijek su označene simbolom H 07 RN. Kabeli moraju biti označeni, jer je to zakonski zahtjev.
Za modele 65707, 65709, 65711:
Za motor od 230 V / 50 Hz, cijepač trupaca treba biti priključen na standardnu mrežu od 230 V±10%.
/50 Hz±1%.
Električno napajanje mora imati zaštitne uređaje od preniske napetosti, previsoke napetosti, previsoke struje (16 A) kao i uređaj za zaštitu od struje utoka (RCD) s maksimalnom nazivnom strujom utoka od 0,03 A. Gume za električno povezivanje moraju biti u skladu s normom EN60245 i uvijek su označene simbolom H 07 RN. Kabeli moraju biti označeni, jer je to zakonski zahtjev.

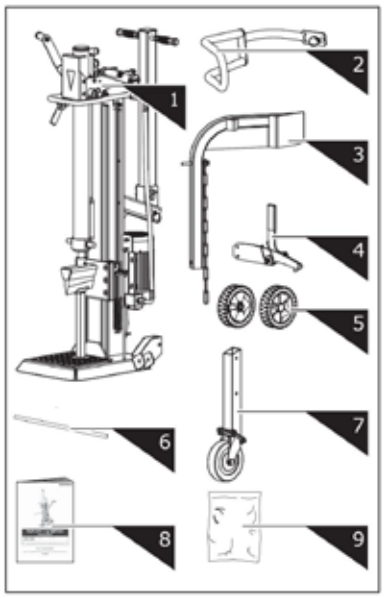

1. Log Splitter Frame & Power Station
2. Guard Arm
3. Log Lift
4. Retaining Hook

5. Wheel
6. Wheel Axle
7. Support Wheel
8. Operator's Manual
9. Hardware Bag, including

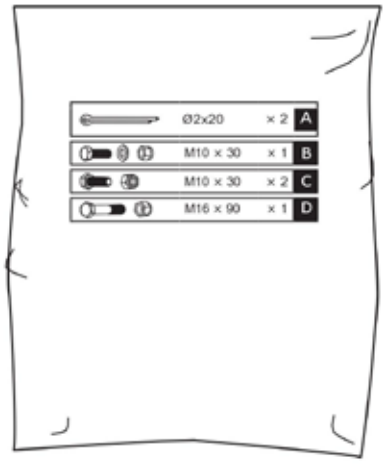

SKLAPANJE

1. Umetnite osovinu kotača u otvore nosača. Navucite kotače na osovinu i pričvrstite ih razdjeljivim čepovima Ø2x20 s vanjske strane. Pričvrstite poklopce kotača.

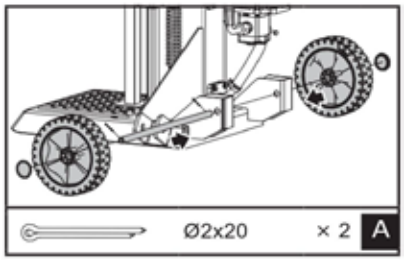

2. Držeći stalak za potporu uz klin, uklonite iglu na T i vijak kako biste oslobodili cilindar. Spustite obje ručke za upravljanje kako biste podigli klinasti klizač do vrha. Umetnite vijak i iglu na T kako biste osigurali cilindar.

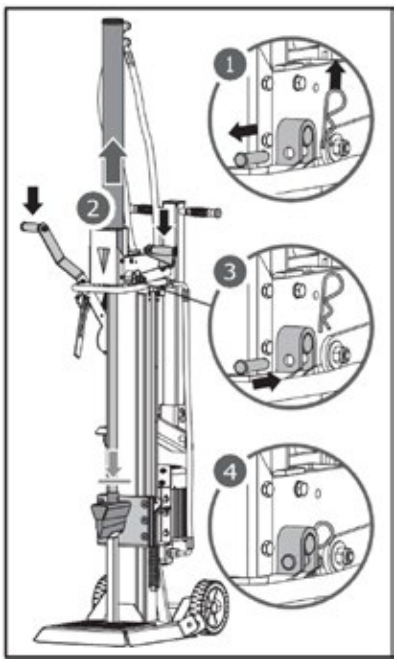

3. Otpustite obje ručke za upravljanje kako biste povukli klizač klinova. Uklonite stalak za potporu.

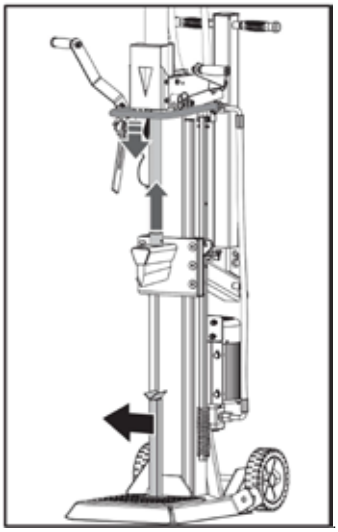

4. Poravnajte otvor i osiguračnu iglu zaštitne ručke s nosačem. Pričvrstite zaštitnu ručku šesterokutnim vijkom M10 × 30, podloškom i maticom iz vrećice s priborom.

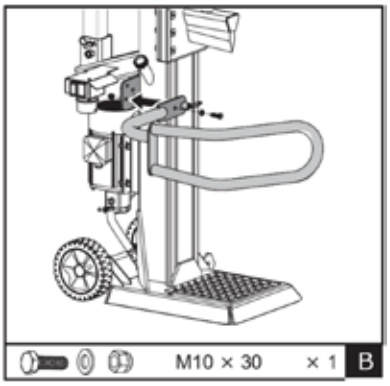

5. Postavite osigurač na okvir i pričvrstite ga dvjema šesterokutnim vijcima M10×30 i maticama.

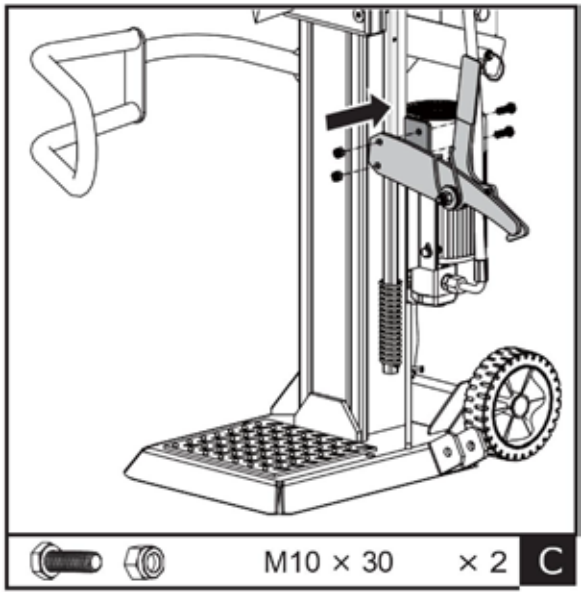

6. Postavite podizač trupaca unutar nosača za montažu i poravnajte s rupama nosača. Pričvrstite pomoću šesterokutnog vijka M16 × 90 i matice. Zakačite lanac podizača za klizni vodilicu klinova.

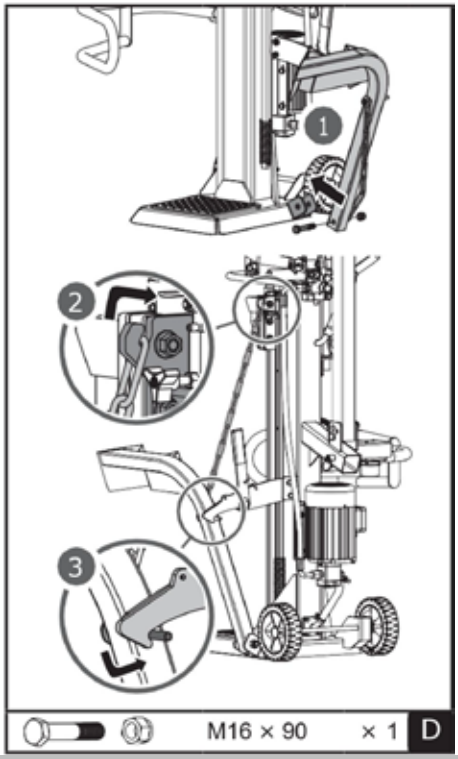

PRIJEVOZ

Izvucite opružni čep i gurnite četvrtastu cijev potporne role u držač. Zategnite opružni čep da ga učvrstite nakon odabira odgovarajuće rupe.
Gornja rupa služi za transport, a donja rupa samo za skladištenje. Budući da je potporno kolo univerzalno, nije dovoljno stabilno za transport ako je montirano u donjoj rupi!Gornja rupa služi za transport, a donja rupa samo za skladištenje. Budući da je potporno kolo univerzalno, nije dovoljno stabilno za transport ako je montirano u donjoj rupi!1Gornja rupa Donja rupa21Gornja rupa Donja rupa2

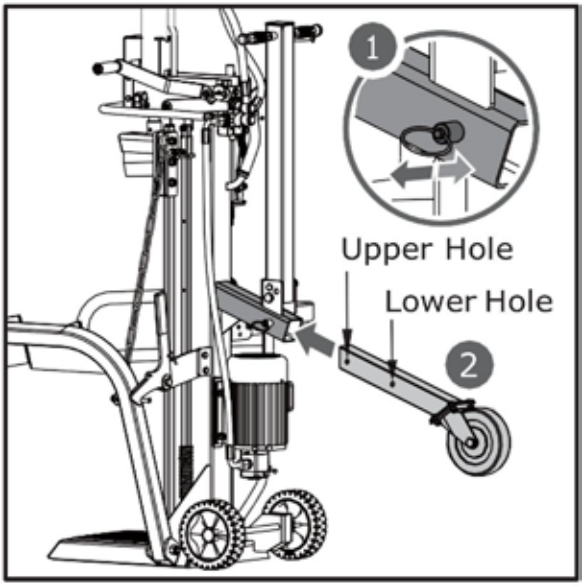

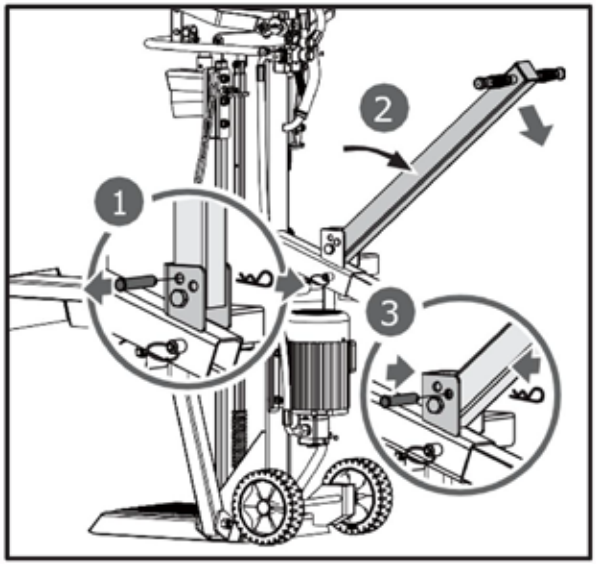

Ručka za transport fiksira se okomito pomoću iglice i kopče radi lakšeg prijevoza. Uklonite kopču i iglu. Spustite ručku u smjeru strelice kao što je prikazano i osigurajte je učvršćivanjem igle s kopčom u vanjsku rupu.

DOSTAVA CEPALICE ZA DRVA NA RADNO MJESTO

Sekira za cijepanje trupaca opremljena je s 2 kotačića za lakše premještanje. Za premještanje sekire na radno mjesto. Uhvatite ručku (a) i lagano nagnite sekiru nakon što se uvjerite da je poklopac spremnika ulja dobro zatvoren.



Prije uporabe nanesite tanak sloj masti na površine klizača, što će produžiti njegov vijek trajanja.

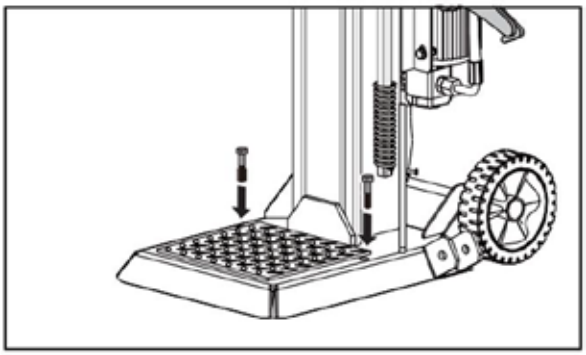

Ako se koristi dizalica, zavežite užad na točku za podizanje ispod plave etikete za vezivanje, a zatim podignite stroj dizalicom.

RAD SPLITERA

Planirajte svoje radno mjesto. Radite sigurno i uštedite trud planiranjem rada unaprijed. Neka vaša drva budu postavljena na mjesto gdje su lako dostupna. Pripremite mjesto za slaganje cijepanih drva ili njihovo utovarivanje na obližnji kamion ili drugi prijevoznik. Postavite cijepalicu drva na ravan, tvrd, čvrst i ravan teren, pazeći da je dno postolja u potpunosti prislonjeno uz tlo. Zatim pričvrstite stroj za tlo pomoću dva odgovarajuća sidrna vijka.

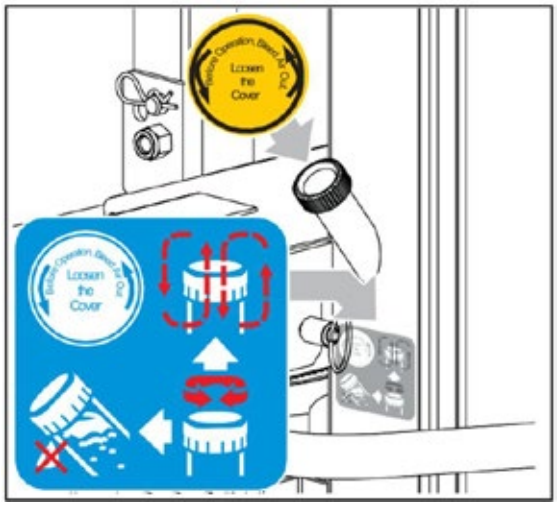

Ispustite zrak iz hidrauličkog sustava prije pokretanja cepača trupaca. Poklopac spremnika hidrauličkog ulja treba olabaviti nekoliko okretaja dok zrak ne može neometano ulaziti i izlaziti iz spremnika.

Tijekom rada protok zraka kroz otvor za punjenje uljnog spremnika trebao bi biti primjetan. Prije premještanja cijepača drva, provjerite je li poklopac spremnika ulja zategnut kako bi se spriječilo curenje ulja na tom mjestu.

Ako ne otpustite poklopac spremnika ulja, zrak u hidrauličkom sustavu ostat će komprimiran nakon dekompresije. Takvo neprestano komprimiranje i dekomprimiranje zraka ispuhat će brtve hidrauličkog sustava i uzrokovati trajnu štetu na cijepalici drva.

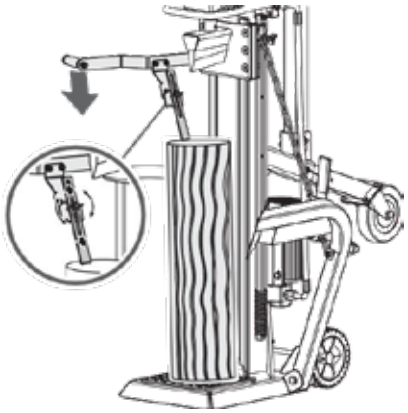

Motor za 400V 3N

Okrenite prekidač motora u položaj UKLJUČENO za pokretanje cijepača drva. Za zaustavljanje stroja, jednostavno okrenite prekidač motora u položaj ISKLJUČENO.

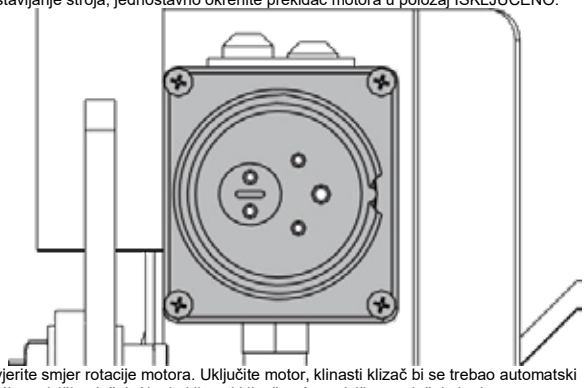

Provjerite smjer rotacije motora. Uključite motor, klinasti klizač bi se trebao automatski podići u najviši položaj. Ako je klinasti klizač već u najvišem položaju kada motor se pokrene, uhvatite obje kontrolne poluge i spustite ih, čekić s klinom trebao bi se početi pomicati prema dolje.

Ako se nakon pokretanja motora ne detektira pomak klina, odmah isključite motor i promijenite polaritet motora okretanjem uređaja za promjenu pola unutar utičnice odvijačem.

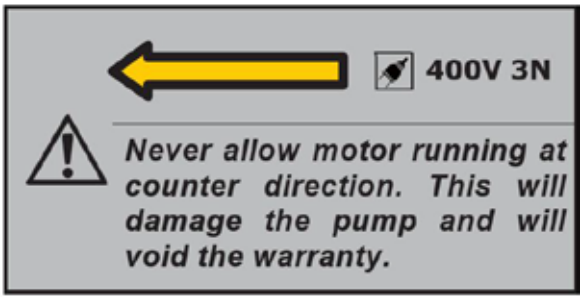

Raspodjela

1
. Postavite trupac okomito na potporni stol tako da leži ravno na svojoj ravnini. Pritisnite lijevu polugu kako biste spustili ispruženu kuku za fiksiranje trupca na trupac i osigurali ga. Ispruženu kuku za fiksiranje trupca možete podesiti za trupce različite visine.





2. Držite lijevu polugu za pritiskanje pritisnutom. U međuvremenu, spustite klin za cijepanje pritiskom na desnu polugu za cijepanje do pola hoda kako biste prvo polako razdvojili trupac, a zatim je pritisnite do kraja dok se trupac potpuno ne razdvoji.

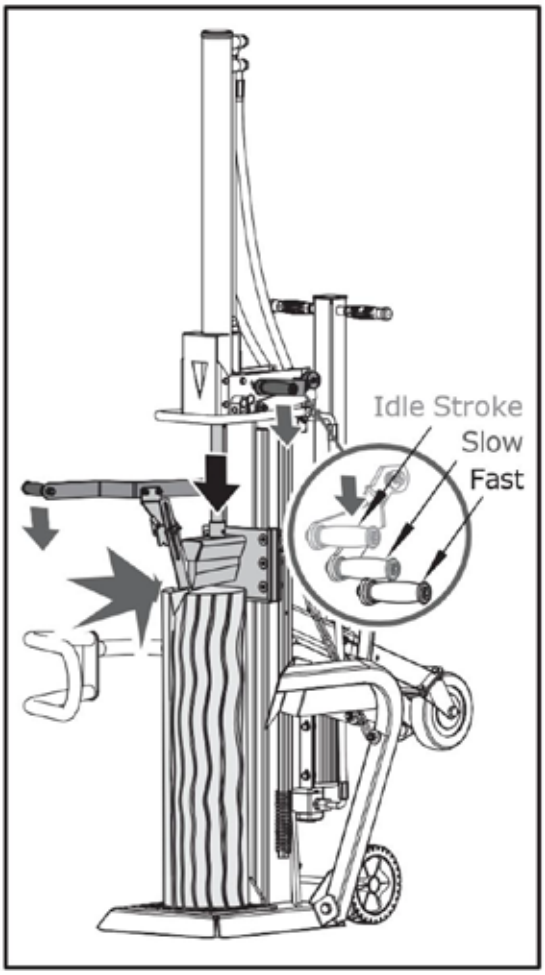

3. Vratite klin za cijepanje u početni položaj. Pomaknite polugu za povratak pod oprugom kako biste podigli klin iznad visine trupca za cijepanje.



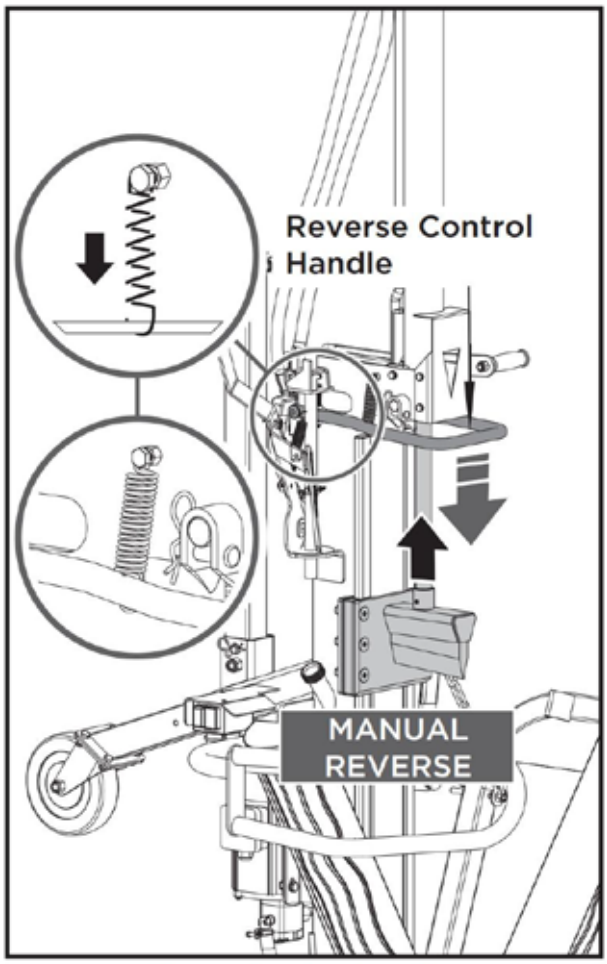

The spring is already connected to the handle in factory.

Pritisnite polugu za cijepanje do kraja za brže cijepanje uz manju silu za obavljanje cijepanja ili za cijepanje običnih trupaca. Položaj se može promijeniti jednostavnim blagim podizanjem i spuštanjem poluge za cijepanje.

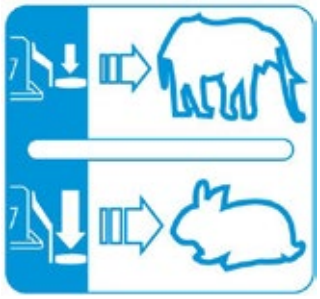

Pruža je već tvornički spojena na ručku.

Poluga za cepanje

Sila i brzina cepanja upravljaju se polugom za cepanje. Prva polovica hoda poluge za cepanje je prazni hod; pritisnite polugu za cepanje do pola hoda za maksimalnu silu cepanja pri sporijoj brzini kako biste cepali trupac na početku ili posebno tvrde i zrelo suho drvo;

OSLOBODITE ZAGLAVLJENU GRAĐU

MIJENJANJE ULJA

Hidraulički sustav je zatvoreni sustav s spremnikom ulja, hidrauličkom pumpom i upravljačnim ventilom. Niska razina ulja može oštetiti hidrauličnu pumpu. Redovito provjeravajte razinu ulja mjernom štapinom. Ulje treba potpuno zamijeniti jednom godišnje. Za hidraulički prijenosni sustav cijepača trupaca preporučuju se sljedeća hidraulička ulja ili njihovi ekvivalenti:
SHELL Tellus 22 | MOBIL DTE 11 | ARAL Vitam GF 22 | BP Energol HLP-HM 22

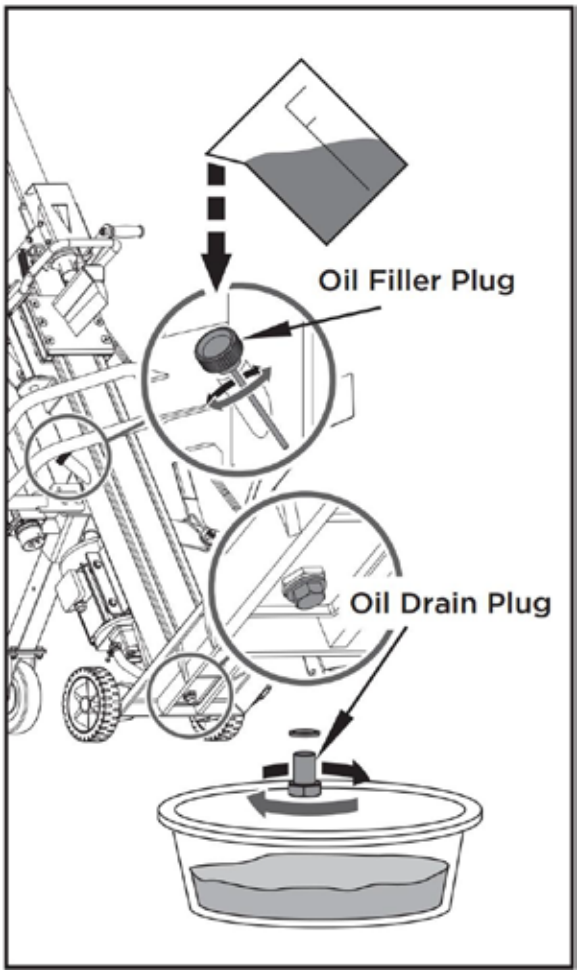

Uklonite čep za odvod ulja kako biste ispustili ulje iz hidrauličkog prijenosnog sustava.
Provjerite ulje na metalne čestice radi sprječavanja budućih problema.
Nakon što je ulje u potpunosti ispušteno iz stroja, ponovno ugradite čep za ispuštanje.
Dodajte preporučeno ulje u hidraulički prijenosni sustav kroz otvor punjenja.

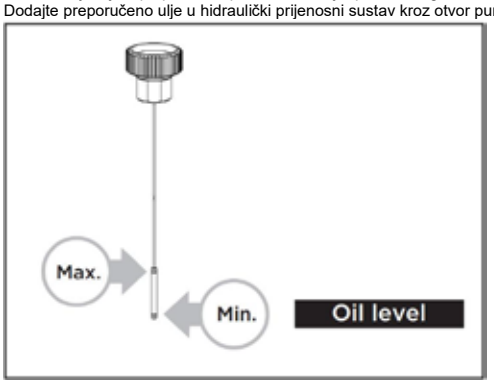

Očitajte uljnu letvu kako biste odredili maksimalnu i minimalnu razinu ulja. Niska razina ulja može oštetiti uljnu pumpu. Prepunjenje može dovesti do prekomjerne temperature u hidrauličkom prijenosnom sustavu.
Nanesite brtvilo na čep za punjenje i ponovno ga ugradite.
Nakon promjene ulja, aktivirajte cepač drva nekoliko puta bez cepanja. Koristite posudu za odvod ulja kako biste olakšali uklanjanje cjelokupnog iskorištenog ulja i čestica.

NAŠILJAVANJE KLINA

Ovaj cepač trupaca opremljen je ojačanim klinom za cepanje čija je oštrica posebno obrađena. Nakon dugih razdoblja rada i prema potrebi, naoštrite klin finom pilom, uklanjajući sve žljebove ili ravne dijelove na oštrici.

OTKLONJAVANJE NEPRILIKA

PROBLEM	VJEROJATAN UZROK	PRIJEDLOG ZA RJEŠENJE
Motor se ne pokreće	Prekidač je ISKLJUČEN	UKLJUČITE prekidač
Pogrešan smjer rotacije motora	Neispravno spajanje	Promijenite sklopnik faza u utičnici pomoću odvijača
Pogrešan smjer rotacije motora	Neispravno spajanje	Invertirajte polaritet kod električara
Cjepalica drva ne radi dok motor radi	Ventil se ne otvara zbog popuštanja spojnih dijelova	Provjerite i zategnite dijelove
Cjepalica drva ne radi dok motor radi	Kontrole poluge ili spojni dijelovi su savijeni	Popravite savijene dijelove
Cjepalica drva ne radi dok motor radi	Niska razina hidrauličkog ulja	Provjerite i nadopunite hidraulično ulje
Cjepalica drva radi s nenormalnim vibracijama i bukom	Niži razina hidrauličkog ulja	Provjerite i nadopunite hidraulično ulje

PAŽNJA: SVE POPRAVKE TREBA IZVRŠITI SPECIJALIST ZA OVAJ PROIZVOD.

ELEKTRIČNI DIJAGRAM

65707 / 65709 / 65711

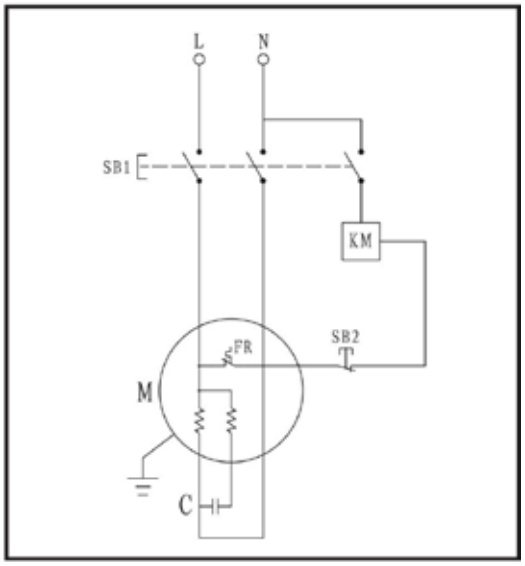

65706 / 65708 / 65710 / 65712 / 65715

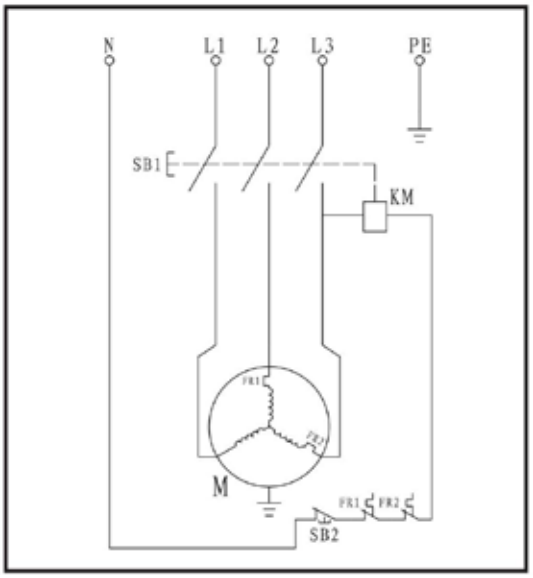

SHEMA HIDRAULIČKOG SISTEMA

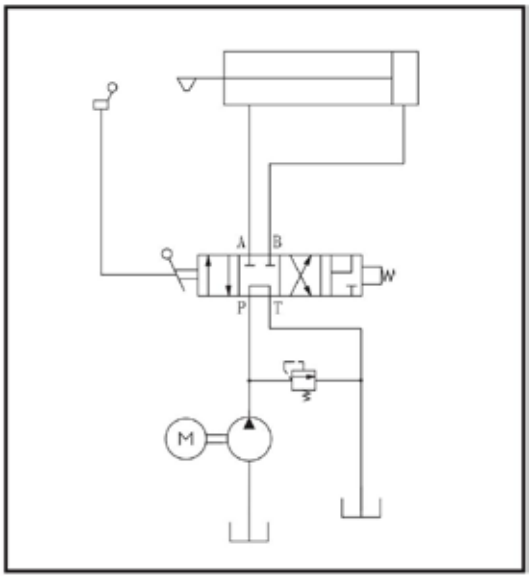

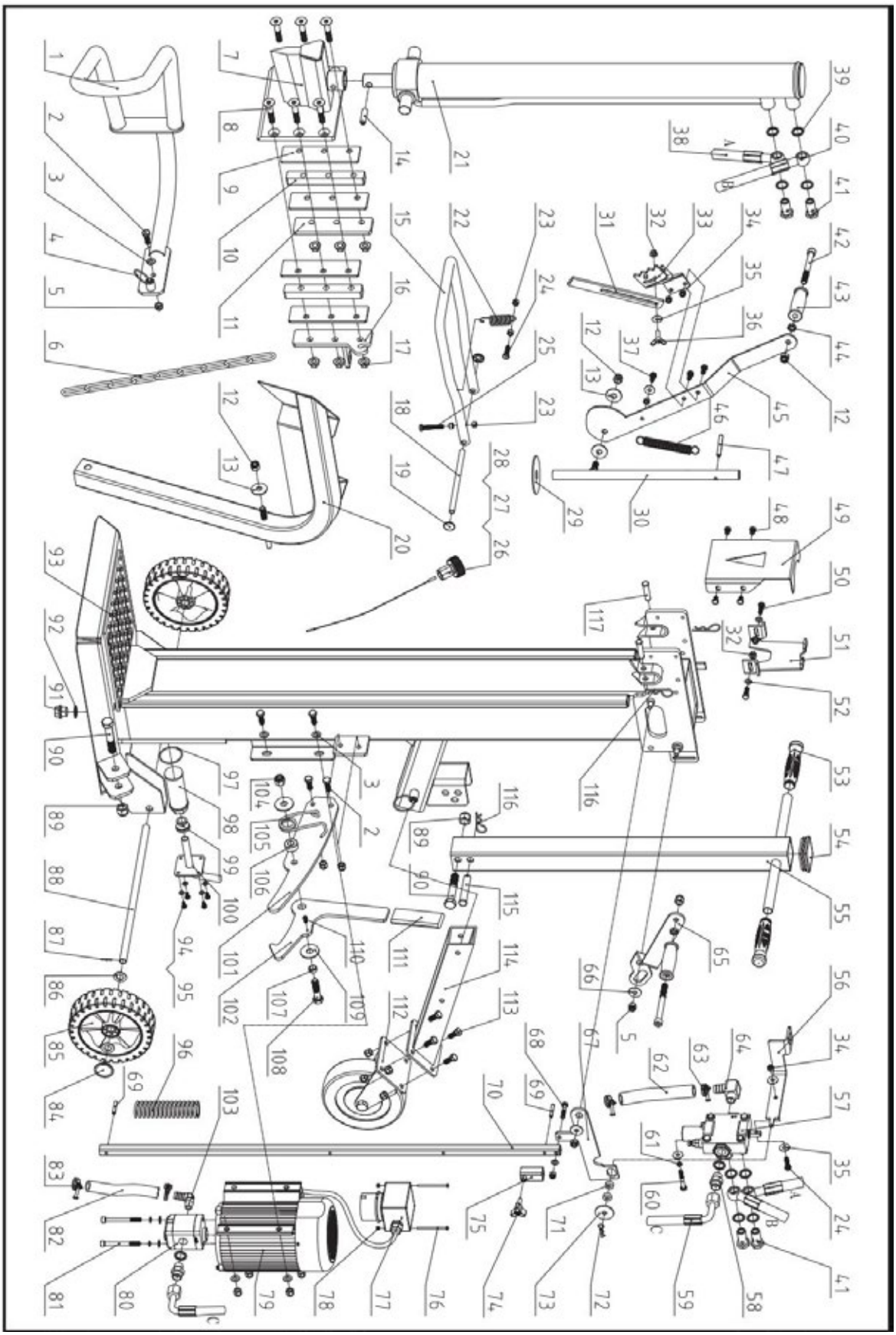

Popis dijelova					
Ne.	**Opis**	**Količina**	**Br.**	**Opis**	**Količina**
1	Lijevi nosač	1	67	Poluga za spajanje	1
2	Vijak M10x30	7	68	Vijak M8x40	1
3	Ravna podloška 10	9	69	Cilindrični klin 6x40	2
4	Središnji klin ručke	2	70	Poluga za podešavanje hoda	1
5	M10 matica s navojem	13	71	okrugla pločica	2
6	Lanac za podizanje 6	1	72	Kvačilo 2,5	1
7	Kosi zavareni spoj	1	73	Velika podloška 10	1
8	Vijak M12x65	6	74	Zvjezdasta ručka	1
9	Plata za trenje	4	75	Prirubnica za podešavanje	1
10	Pregradna ploča	2	76	Vijača M4x60	2
11	Lijeva ploča	1	77	Prekidač	1
12	Zaštitna matica M12	4	78	Locknut M4	2
13	Velika podloška 12	3	79	Motor	1
14	Cilindrični čep 8x40	1	80	Zupčana pumpa	1
15	Upravljačka ručka U	1	81	Vijač M8x90	1
16	Desna ploča	1	82	Cijev za ulje 16	1
17	Matica M12	6	83	Stezaljka za crijevo 20-26	2
18	Osovinski čep	1	84	Poklopac kotača	2
19	Poklopac kotača 12	2	85	Kotač	2
20	Lift Guard	1	86	Ravna podloška 16	4
21	Cilindar	1	87	Sigurnosni klin 2x20	2
22	Pruga	1	88	Osovina kotača	1
23	Matica M8	5	89	Zaštitna matica M16	2
24	Zaključna matica M16224	2	90	Vijak M16x90	2
25	Vijak M8x50	1	91	Vijak za čep	1
26	Čep za ulje	1	92	Kombinirani perač 22	1
27	O-prsten 25x2.65	1	93	Glavni okvir	1
28	Uljni štap	1	94	Vijak M6x12	4
29	Najlonska podloška	1	95	Ravna podloška 6	4
30	Vratilo	1	96	Tamponska opruga	1
31	Proširenifiksni kandžasti nastavak	1	97	O-prsten 50x2.65	1
32	Matica M8	3	98	Uljni filter K	1
33	Stezni kandžasti držač	1	99	Bush K	1
34	Zaštitna matica M8	4	100	Prirubnica	1
35	Velika podloška 8	6	101	Postavna ploča	1
36	Krak vijka M8x25	1	102	Kukica	1
37	Vijak M8x20	3	103	Rektangularna mlaznica	1
38	Donja crijeva	1	104	Sigurnosna matica M14	1

39	Kombinirani podložni prsten 20	10	105	Torsijska opruga	1
40	Gornja cijev	1	106	Postavljanje čahure za oprugu	1
41	Ventilski konektor	4	107	Mjestilica	1
42	Vijač M12x120	2	108	Vijak M14x60	1
43	Drška za rukovanje	2	109	Velika podloška 14	2
44	Tanki matica M12	2	110	Vijak M6x10	1
45	Poluga	1	111	Drška	1
46	Resetiranje opruge	1	112	Skupina potpore kotača	1
47	Cilindrični klin 8x60	1	113	Vijak M10x25	4
48	Vijak M8x12	4	114	Priključna cijev	1
49	Prednja potporna ploča za cilindar	1	115	Čep B 16x85	1
50	Vijak M8x25	2	116	Klip 3	3
51	Stražnja potporna ploča za cilindar	1	117	Čep B 12x50 / Čep B 12x55 (samo za 65715)	2
52	Ravna podloška 8	3			
53	Drška	1			
54	Kvadratni utikač	1			
55	Povlačna šipka	1			
56	Spajna ploča za ventil	1			
57	Ventil	1			
58	Nipela crijeva	2			
59	Uvodni crijevo	1			
60	Vijak M8x50	2			
61	Prugasta podloška 8	4			
62	Cijev za ulje 19	1			
63	Stezaljka za crijevo 28-36	2			
64	Priključak za crijevo	1			
65	Desna radna poluga	1			
66	Velika podloška 10	2			

RECYKLACE A LIKVIDACE



Toto označení znamená, že tento výrobek nesmí být likvidován společně s ostatním domácím odpadem. Abyste předešli možnému poškození životního prostředí nebo lidského zdraví v důsledku nekontrolované likvidace odpadu, recyklujte jej zodpovědně a podporujte tak udržitelné opětovné využití surovin. Chcete-li odevzdat použité zařízení, využijte systémy pro vrácení a sběr odpadu nebo se obraťte na místní úřady či obchody, kde vám poradí, jak zařízení recyklovat šetrně k životnímu prostředí.

SYMBOLY

Na typovém štítku vašeho přístroje mohou být vyobrazeny symboly. Tyto symboly představují důležité informace o výrobku nebo pokyny k jeho používání.

	Před použitím zařízení si tyto pokyny pečlivě přečtěte.		Nebezpečí! Držte se v bezpečné vzdálenosti od pohyblivých částí!
	Noste bezpečnostní obuv!		Zaseknuté kmeny neodstraňujte rukama.
	Noste ochranné rukavice!		Upozornění! Vymrštované předměty.
	Noste ochranné brýle! Noste chrániče sluchu!		Před zahájením jakýchkoli oprav, údržby nebo čištění vždy odpojte napájení.
	Udržujte svůj pracovní prostor v pořádku! Nepořádek může vést k nehodám.		Zabraňte zranění způsobenému pohybem štípacího nože.
	Neodstraňujte ani nezasahujte do žádných ochranných nebo bezpečnostních zařízení.		Udržujte osoby v okolí mimo pracovní prostor.
	Použitý olej likvidujte způsobem šetrným k životnímu prostředí.		Neštěpte dřevo, když je stroj v pohybu.
	Nepoužívejte jej za deště.		Nerozštípávejte dřevo, když je stroj nakloněný.

ÚVOD

Váš nový štípač dřeva více než splní vaše očekávání. Byl vyroben podle přísných standardů kvality, aby splňoval kritéria špičkového výkonu. Zjistíte, že ovládání vašeho nového stroje je snadné a bezpečné, a při správné péči vám bude sloužit spolehlivě po mnoho let.

BEZPEČNOST

SEZNAMTE SE SE SVÝM ŠTÍPAČEM DŘEVA

Přečtěte si a porozumějte návodu k obsluze a štítkům připevněným na štípačce. Seznamte se s jejím použitím a omezeními, jakož i se specifickými potenciálními riziky, která jsou pro ni charakteristická. Důkladně se seznamte s ovládacími prvky a jejich správným používáním.

DROGY, ALKOHOL A LÉKY

Štípací stroj neobsluhujte pod vlivem drog, alkoholu nebo jakýchkoli léků, které by mohly ovlivnit vaši schopnost jej správně používat.

VYHNĚTE SE NEBEZPEČNÝM PODMÍNKÁM

Štípací stroj vždy provozujte na suchém, pevném a rovném povrchu. Nikdy štípací stroj nepoužívejte na kluzkém, mokrém, blátivém nebo zledovatělém povrchu. Místo, které si vyberete, by mělo být bez vysoké trávy, křoví nebo jiných překážek. Měl by zde být dostatek prostoru pro manipulaci a pro to, aby obsluha mohla zůstat ostražitá. Udržujte pracovní prostor čistý a dobře osvětlený. Nepořádek v okolí zvyšuje riziko úrazů. Abyste se vyhnuli zakopnutí, nenechávejte v okolí pracovního prostoru ležet nářadí, polena ani jiné součásti
v okolí pracovního prostoru. Štěpkovač nepoužívejte ve vlhkých nebo mokrých prostorech ani jej nevystavujte dešti. Nepoužívejte jej v prostorech, kde výpary z barev, rozpouštědel nebo hořlavých kapalin představují potenciální nebezpečí.

ZKONTROLUJTE SVŮJ ŠTÍPAČ DŘEVA

Před zapnutím štípačku na polena zkontrolujte. Ujistěte se, že jsou ochranné kryty na svém místě a v provozuschopném stavu. Vytvořte si zvyk zkontrolovat před zapnutím, zda jsou z prostoru pro nářadí odstraněny klíče a nastavovací klíče. Před použitím vyměňte poškozené, chybějící nebo nefunkční součásti. Ujistěte se, že jsou všechny matice, šrouby, vruty, hydraulické armatury, hadicové spony atd. pevně utaženy. Vždy zkontrolujte hladinu oleje v nádrži na hydraulický olej. Nikdy nepoužívejte štípačku na dřevo, pokud vyžaduje opravu nebo je ve špatném technickém stavu. Před zahájením práce otestujte brzdová zařízení, abyste zajistili jejich bezpečný provoz.

VHODNÉ OBLEČENÍ

Nenoste volný oděv, rukavice, kravaty ani šperky (prsteny, náramkové hodinky). Mohly by se zachytit v pohyblivých částech. Při práci se doporučuje používat ochranné rukavice nevodivé pro elektřinu, protiskluzovou obuv a ochranu sluchu. Noste ochrannou čepici, která zakryje dlouhé vlasy a zabrání jejich zachycení ve stroji.

CHRAŇTE SI OČI A OBLIČEJ

U jakéhokoli štípače dřeva může dojít k vymrštění cizích předmětů do očí. To může způsobit trvalé poškození zraku. Vždy noste ochranné brýle. Běžné brýle mají pouze skla odolná proti nárazu. Nejedná se o ochranné brýle.

PROLONGÁŽNÍ KABELY

Nesprávné použití prodlužovacích kabelů může způsobit neefektivní provoz štípačky na dřevo, což může vést k přehřátí. Ujistěte se, že prodlužovací kabel není delší než 10 m a že jeho průřez není menší než 2,5 mm², aby byl zajištěn dostatečný průtok proudu do motoru. Vyhněte se použití volných a nedostatečně izolovaných spojů. Spoje musí být provedeny z chráněného materiálu vhodného pro venkovní použití.

VYHNĚTE SE ÚRAZU ELEKTRICKÝM PROUDEM | NESAHÁJTE PŘÍLIŠ DALEKO

Zkontrolujte, zda je elektrický obvod dostatečně chráněn a zda odpovídá příkonu, napětí a frekvenci motoru. Zkontrolujte, zda je k dispozici uzemnění. Špalkovač uzemněte. Zabraňte kontaktu těla s uzemněnými povrchy: trubkami, radiátory, sporáky a skříněmi chladniček. Nikdy neotvírejte spínač / zásuvku. Pokud by to bylo nutné, obraťte se na kvalifikovaného elektrikáře. Při zapojování nebo odpojování štípačky se ujistěte, že se vaše prsty nedotýkají kovových kolíků zástrčky.

PŘEDCHÁZEJTE POŽÁRŮM

Při obsluze nebo doplňování paliva do štípačky na dřevo nekuřte a nepoužívejte otevřený oheň. Nikdy nepoužívejte štípačku na dřevo v blízkosti plamene nebo jisker. Olej je hořlavý a může explodovat.
K nakládání a obsluze štípačky dřeva smí být přítomna pouze jedna osoba. Vždy udržujte osoby v okolí, včetně návštěvníků, dětí a domácích zvířat, mimo pracovní prostor, zejména když je štípačka dřeva v provozu. V blízkosti stroje smí stát pouze obsluha a to pouze v rámci bezpečného pracovního prostoru stanoveného v tomto návodu. Nikdy nevyužívejte pomoc jiných osob k uvolnění zaseknutých polen. Osoby mladší 16 let nesmějí štípačku dřeva obsluhovat. Každá osoba mladší 18 let by měla mít potřebné školení a dovednosti k řádnému a bezpečnému provádění činností a měla by být vždy pod dohledem dospělých.

ZKONTROLUJTE POLENO

Nikdy se nepokoušejte štípat polena obsahující hřebíky, dráty nebo nečistoty. Vždy se ujistěte, že oba konce štípaného polena jsou oříznuty co nejrovněji. Tím zabráníte sklouznutí polena z polohy pod tlakem. Větve musí být odříznuty v jedné rovině s kmenem.
Udržujte pevný postoj a vždy udržujte rovnováhu. Nikdy nestůjte na štípačce na dřevo. Pokud by se nástroj převrátil nebo pokud byste nechtěně přišli do styku s řezacími nástroji, mohlo by dojít k vážnému zranění. Neskladujte nic nad štípačkou na dřevo ani v její blízkosti, kde by na ni někdo mohl šlápnout, aby se k těmto předmětům dostal.

PŘEDCHÁZEJTE ZRANĚNÍM V DŮSLEDKU NEČEKANÉ NEHODY

Při obsluze štípačky na dřevo se nepostavte rozkročeně ani se nenaklánějte přes štípací prostor. Nikdy nehromažďujte polena určená ke štípání tak, abyste se museli natahovat přes štípačku. K ovládání ovládacích pák používejte pouze ruce. Nikdy nepoužívejte nohu, koleno, lano ani žádné jiné prodlužovací zařízení. Vždy věnujte plnou pozornost pohybu klínového pístu. Nikdy se nepokoušejte vkládat polena do štípačky, když je píst v pohybu. Držte ruce mimo dosah všech pohyblivých částí. Nikdy se nepokoušejte štípat dvě polena položená na sobě. Jedno z nich by mohlo vyletět nahoru a zasáhnout vás.

CHRAŇTE SVÉ RUCE

Držte ruce mimo štěrbiny a trhliny, které se v polenu otevírají. Mohou se náhle uzavřít a rozdrtit nebo amputovat vaše ruce. Zaseknutá polena neodstraňujte rukama.

NEPOUŽÍVEJTE NÁSTROJ NÁSILÍM

Při dodržení konstrukčního výkonu bude pracovat lépe a bezpečněji. Nepoužívejte štípačku na dřevo k účelům, pro které nebyla určena. Neupravujte zařízení ani jej nepoužívejte způsobem, který obchází jeho konstrukční možnosti a kapacity. Nikdy se nepokoušejte štípat polena větší, než jsou uvedena v tabulce specifikací.

ODPOJTE NAPÁJENÍ

Když štípačku nepoužíváte, před seřizováním, výměnou dílů, čištěním nebo prací na štípačce ji odpojte ze zásuvky. Před údržbou si prostudujte technický manuál.
PEČLIVĚ SE STAREJTE O SVŮJ ŠTÍPAČ DŘEVA | JAK POSTUPOVAT PŘI NEHODĚ
Před čištěním, opravou, kontrolou nebo seřizováním vypněte stroj a ujistěte se, že se všechny pohyblivé části zastavily. Zařízení vždy po každém použití vyčistěte. Pro nejlepší a nejbezpečnější výkon udržujte štípačku na dřevo v čistotě. Dodržujte pokyny pro mazání. Před použitím zkontrolujte těsnost všech hydraulických těsnění, hadic a spojek. Ovládací páky a vypínač musí být vždy čisté, suché a bez oleje a maziva.

CHRAŇTE ŽIVOTNÍ PROSTŘEDÍ

Použitý olej odevzdejte v autorizovaném sběrném místě nebo postupujte podle předpisů platných v zemi, kde štípačku dřeva používáte. Nevylévejte jej do kanalizace, půdy ani vody.

ZAJISTĚTE DĚTSKOU BEZPEČNOST V DÍLENĚ

Dílnu zamykejte. Štěpkovač skladujte mimo dosah dětí a jiných osob, které nejsou oprávněny jej používat.
Vždy mějte po ruce hasicí přístroj a lékárničku pro případ nouze. V případě nouze vždy vězte, kde se nachází nejbližší telefon, nebo mějte telefon přímo na pracovišti. Znáte také telefonní čísla na nejbližší záchrannou službu, lékaře a hasiče. Tyto informace budou v případě nouze neocenitelné.

ZVLÁŠTNÍ UPOZORNĚNÍ

• Štípací operace stroje je navržena tak, aby ji mohla spouštět jedna osoba. I když existuje možnost, že by se strojem mohli pracovat další obsluhující osoby (např. při nakládání a vykládání), štípací operace by měl spouštět pouze jeden obsluhující pracovník;
• Stroj nesmí používat děti;
• Popis funkčních zkoušek stroje;
• Požadavky na instalaci a údržbu zahrnují seznam zařízení, např. dvouruční ovládací zařízení, která by měla být ověřena, jak často se má ověření provádět a jakou metodou;
* S6 40 %, nepřetržitý provoz s periodickým zatížením: doba jednoho zatěžovacího cyklu je 10 minut, doba provozu při konstantním zatížení je 4 minuty, doba provozu bez zatížení je 6 minut.

PROVOZNÍ PODMÍNKY

Tento štípač dřeva je určen pro provoz při teplotách okolí v rozmezí od +5 °C do 40 °C a pro instalaci v nadmořských výškách do 1000 m n. m. Relativní vlhkost vzduchu by měla být při teplotě 40 °C nižší než 50 %. Stroj lze skladovat nebo přepravovat při teplotách okolí v rozmezí od -25 °C do 55 °C.

ELEKTRICKÉ POŽADAVKY

Pro modely 65706, 65708, 65710, 65712, 65715:
V případě třífázového motoru 400 V / 50 Hz by měl být štípač dřeva připojen ke standardní síti 400 V ± 10 % / 50 Hz ± 1 %.
Elektrické napájení musí být vybaveno ochrannými zařízeními proti podpětí, přepětí a nadproudu, jakož i proudovým chráničem (RCD) s maximálním jmenovitým zbytkovým proudem 0,03 A.
Síťové připojení a prodlužovací kabel musí mít 5 vodičů = 3P + N + PE (3/N/PE). Síťové připojení musí být vybaveno pojistkou s maximálním proudem 16 A. Gumové elektrické kabely musí splňovat normu EN 60245 a musí být vždy označeny symbolem H 07 RN. Kabely by měly být označeny, jelikož se jedná o zákonný požadavek.
Pro modely 65707, 65709, 65711:
U motoru 230 V / 50 Hz by měl být štípač dřeva připojen ke standardní síti 230 V ± 10 %
/50 Hz ± 1 %.
, která je vybavena ochrannými zařízeními proti podpětí, přepětí, nadproudu (16 A) a také proudovým chráničem (RCD) s maximálním jmenovitým zbytkovým proudem 0,03 A. Gumové kabely pro elektrické připojení musí splňovat normu EN 60245 a jsou vždy označeny symbolem H 07 RN. Kabely by měly být označeny, jelikož se jedná o zákonný požadavek.

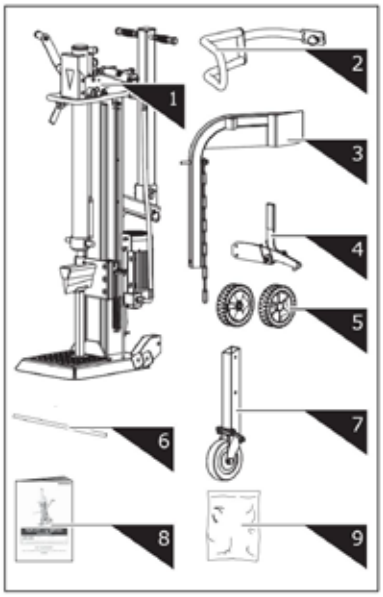

1. Log Splitter Frame & Power Station
2. Guard Arm
3. Log Lift
4. Retaining Hook
5. Wheel
6. Wheel Axle
7. Support Wheel
8. Operator's Manual
9. Hardware Bag, including

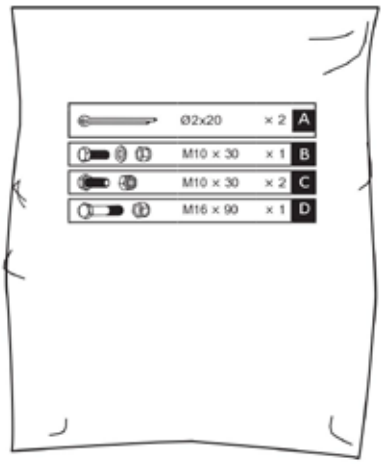

MONTÁŽ

1. Vložte osu kola do otvorů montážního držáku. Nasuňte kola na osu a zajistěte je z vnější strany závlačkami Ø2x20. Nasaďte kryty kol.

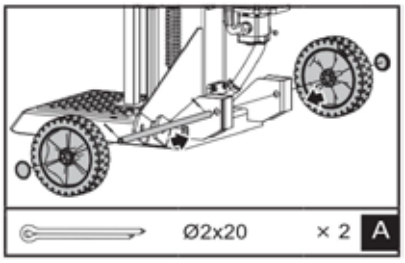

2. Držte opěrný stojan přitlačený ke klínu, vyjměte pojistný kolík a šroub, abyste uvolnili válec. Stlačte obě ovládací páky, aby se píst klínu zvedl do horní polohy. Vložte šroub a pojistný kolík, abyste válec zajistili.

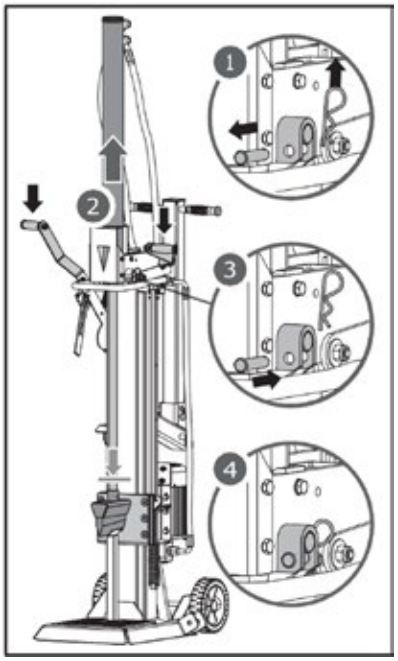

3. Uvolněte obě ovládací páky, aby se klínový píst zasunul. Odstraňte podpěrný stojan.

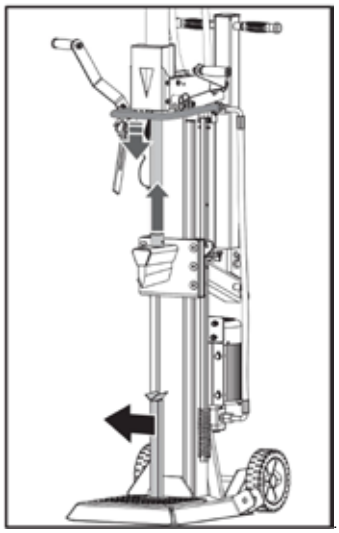

4. Vyrovnejte otvor a zajišťovací kolík ochranného ramene s montážním držákem. Ochranné rameno zajistěte šestihrannými šrouby M10 × 30, podložkou a maticí z balíčku s příslušenstvím.

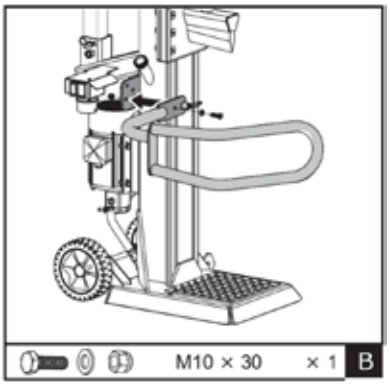

5. Umístěte zajišťovací hák na rám a zajistěte jej dvěma šestihrannými šrouby M10×30 a maticemi.

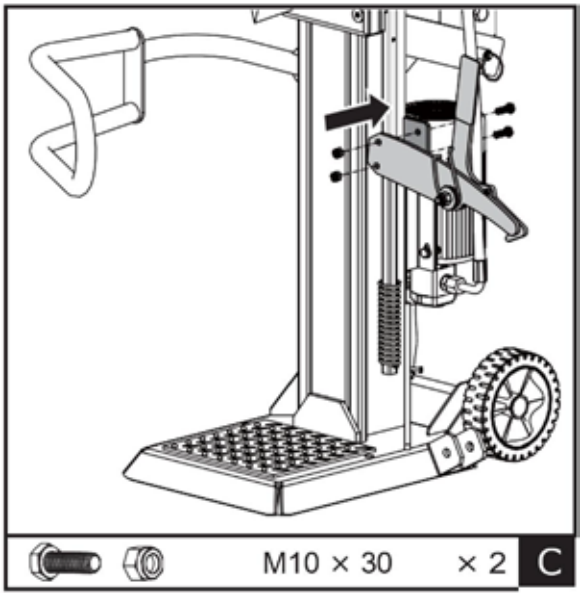

6. Umístěte zvedák polen do montážního držáku a srovnejte jej s otvory v držáku. Zajistěte šestihranným šroubem M16 × 90 a maticí. Zavěste zvedací řetěz na vodicí lištu klínového pístu.

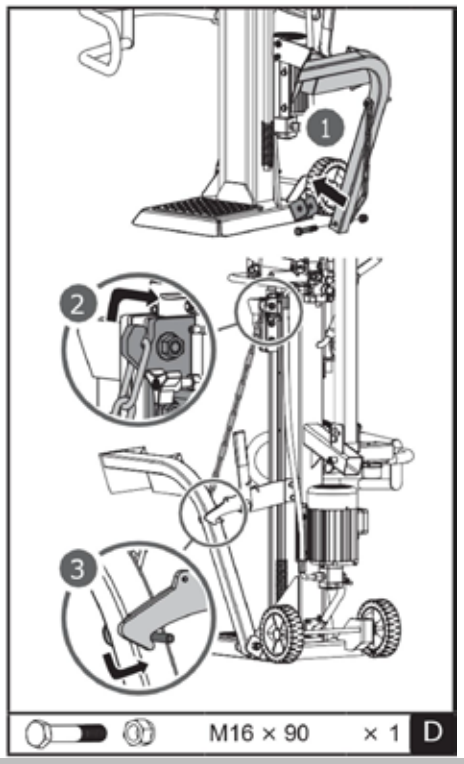

PŘEPRAVA

Vytáhněte pružinový kolík a zasuňte čtvercovou trubku opěrného kolečka do držáku. Po výběru vhodného otvoru uvolněte pružinový kolík, aby se kolečko zafixovalo.
Horní otvor slouží k přepravě, spodní otvor pouze ke skladování. Jelikož se jedná o univerzální kolečko, není při montáži do spodního otvoru dostatečně stabilní pro přepravu! Horní otvor slouží k přepravě, spodní otvor pouze ke skladování. Jelikož se jedná o univerzální kolečko, není při montáži do spodního otvoru dostatečně stabilní pro přepravu! 1 Horní otvor Spodní otvor 2 1 Horní otvor Spodní otvor 2

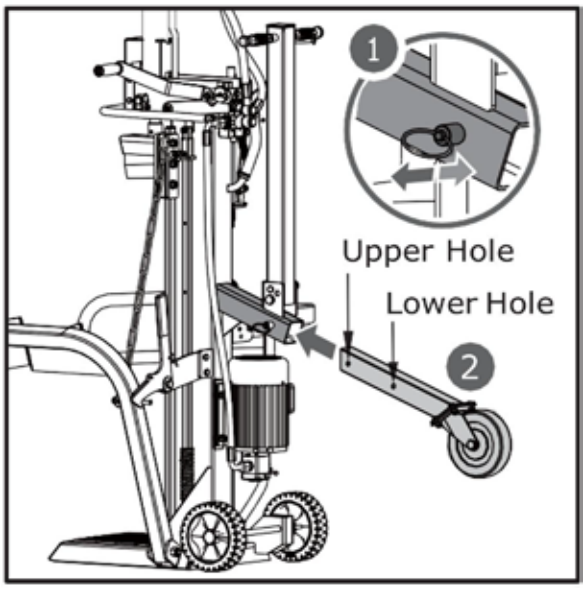

Přepravní rukojeť se pro snazší přepravu upevňuje ve svislé poloze pomocí čepu se sponou.

Odstraňte sponu a čep. Sklopte rukojeť ve směru šipky, jak je znázorněno, a zajistěte ji upevněním čepu se sponou do vnějšího otvoru.

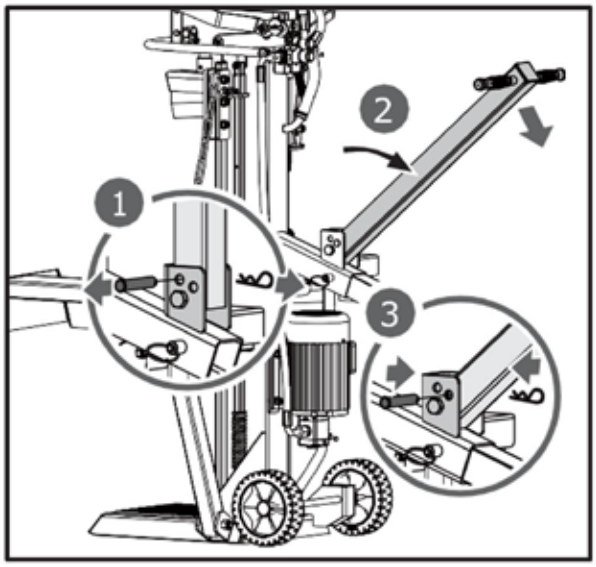

DOPRAVA ŠTÍPAČE DŘEVA NA MÍSTO PRÁCE

Štípačka na dřevo je vybavena 2 koly pro snadnější přemísťování. Chcete-li štípačku přemístit na pracoviště, uchopte rukojeť (a) a mírně ji nakloňte poté, co se ujistíte, že je víko olejové nádrže pevně utaženo.

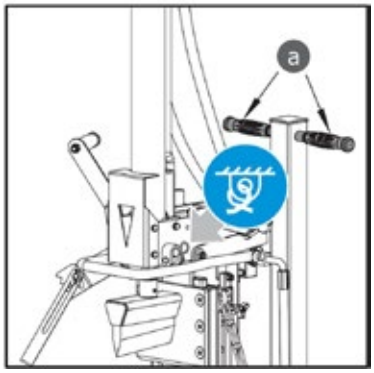

Naneste před provozem tenkou vrstvu maziva na povrchy pístu, čímž prodloužíte jeho životnost.

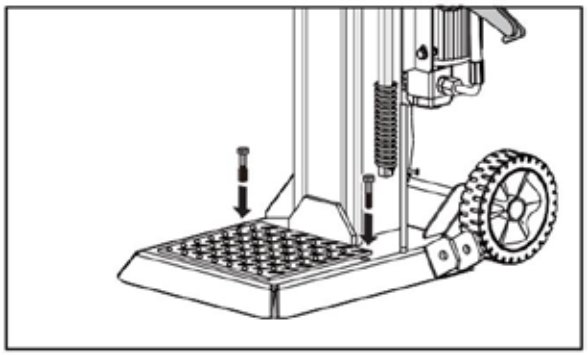

Pokud používáte jeřáb, připevněte lano k zvedacímu bodu pod modrou svazovací etiketou a poté stroj zvedněte jeřábem.

PROVOZ ŠTÍPAČKY

Naplánujte si pracoviště. Pracujte bezpečně a ušetřete si námahu tím, že si práci naplánujete předem. Polena umístěte tak, aby na ně bylo snadno dosáhnout. Zajistěte si místo, kde budete štípané dřevo skládat na hromadu nebo nakládat na blízký nákladní vůz či jiný přepravní prostředek. Štípací stroj umístěte na rovný, tvrdý a pevný povrch a ujistěte se, že spodní část základny je plně v kontaktu se zemí. Poté stroj k zemi zajistěte dvěma vhodnými kotevními šrouby.



Před spuštěním štípačky na dřevo odvzdušněte hydraulický systém. Víko nádrže na hydraulický olej je třeba několikrát pootočit, aby mohl vzduch volně proudit do a z nádrže.

Průtok vzduchu přes plnicí otvor olejové nádrže by měl být během provozu znatelný. Před přemístěním štípačky na dřevo se ujistěte, že je víko olejové nádrže pevně utaženo, aby nedocházelo k úniku oleje z tohoto místa.

Pokud víko olejové nádrže neuvolníte, bude vzduch uzavřený v hydraulickém systému i po dekompresi nadále stlačován. Takové neustálé stlačování a uvolňování vzduchu vyfoukne těsnění hydraulického systému a způsobí trvalé poškození štípačky na dřevo.

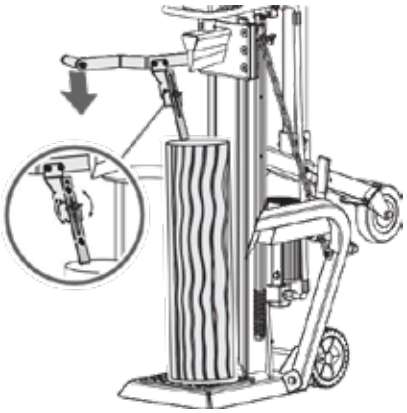

Motor pro 400 V 3N

Pro spuštění štípačky dřeva přepněte spínač motoru do polohy ON. Chcete-li stroj zastavit, stačí přepnout spínač motoru do polohy OFF.

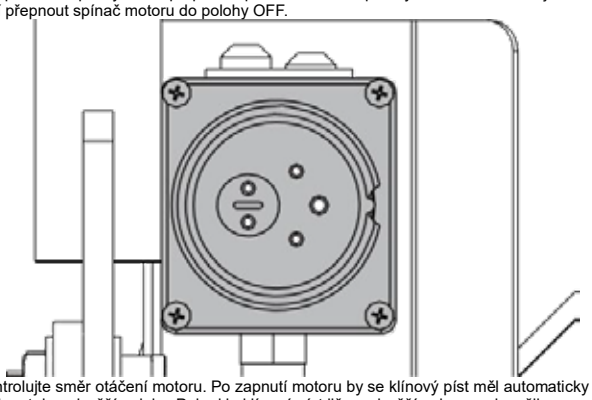

Zkontrolujte směr otáčení motoru. Po zapnutí motoru by se klínový píst měl automaticky zvednout do nejvyšší polohy. Pokud je klínový píst již v nejvyšší poloze v okamžiku spuštění motoru, uchopte obě ovládací páky a spusťte je dolů; klínový píst by se měl začít pohybovat směrem dolů.

Pokud po spuštění motoru nezaznamenáte žádný pohyb pístu, okamžitě motor vypněte a změňte polaritu motoru otočením přepínače pólů uvnitř zástrčky pomocí šroubováku.

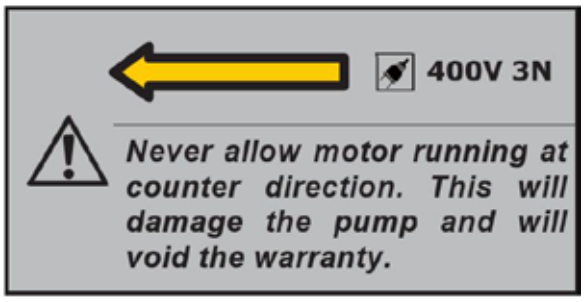

Štípání

1
. Poleno umístěte svisle na opěrný stůl tak, aby leželo rovně na čelní straně. Stisknutím levé páky spusťte vysunutou upínací čelist dolů na poleno a zajistěte ho. Vysunutou upínací čelist lze nastavit tak, aby vyhovovala polenům různé výšky.





2. Podržte levou přítlačnou páku. Mezitím posuňte štípací klín dolů stlačením pravé štípací páky do poloviny zdvihu, abyste poleno nejprve pomalu rozštípali, a poté ji stlačte až na doraz, dokud nebude poleno zcela rozštípnuto.

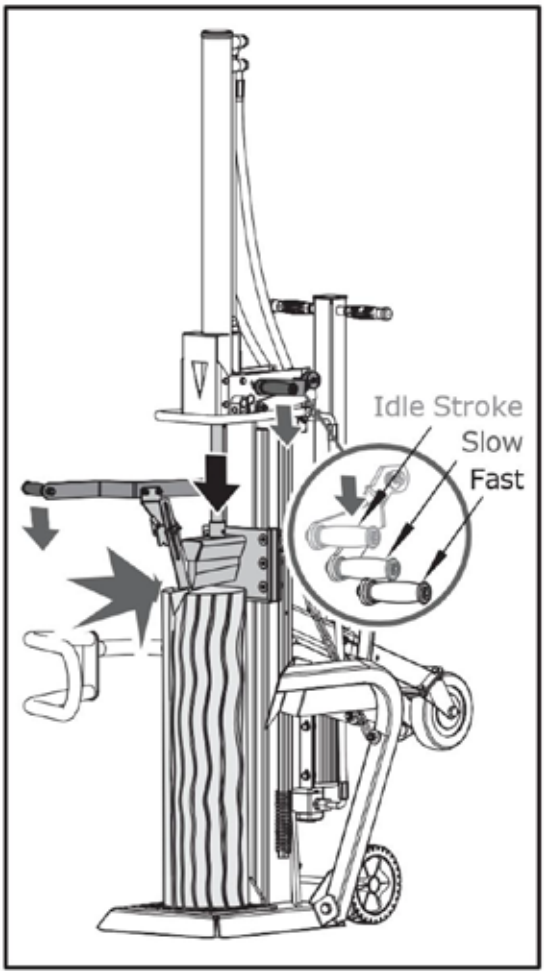

3. Vraťte štípací klín do výchozí polohy. Ovládejte pružinovou páku pro zasunutí a zvedněte klín nad výšku štípaného polena.



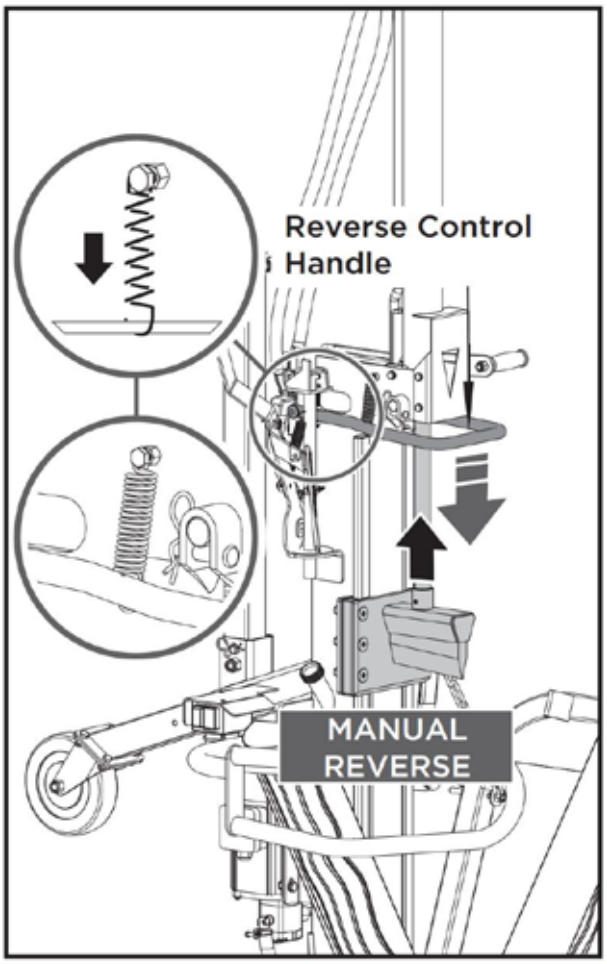

The spring is already connected to the handle in factory.

Stiskněte štípací páku až na doraz, abyste dosáhli vyšší rychlosti při menší štípací síle a dokončili štípání nebo štípali běžné polena. Polohu lze změnit jednoduchým mírným zvednutím a spuštěním štípací páky.

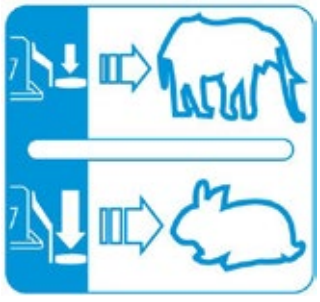

Pružina je již z výroby připojena k rukojeti.

Štípací páka

Síla a rychlost štípání se řídí štípací pákou. První polovina zdvihu štípací páky představuje volnoběžnou rychlost; stiskněte štípací páku do poloviny zdvihu pro dosažení maximální štípací síly při nižší rychlosti, abyste mohli štípat poleno na začátku nebo obzvláště tvrdá a vyschlá polena;

UVOĽNĚNÍ ZASEKNUTÉHO POLENA

VÝMĚNA OLEJE

Hydraulický systém je uzavřený systém s olejovou nádrží, olejovým čerpadlem a regulačním ventilem. Nízká hladina oleje může poškodit olejové čerpadlo. Pravidelně kontrolujte hladinu oleje pomocí měrky. Olej by se měl jednou ročně zcela vyměnit.
Pro hydraulický převodový systém štípačky na polena se doporučují následující hydraulické oleje nebo jejich ekvivalenty:
SHELL Tellus 22 | MOBIL DTE 11 | ARAL Vitam GF 22 | BP Energol HLP-HM 22

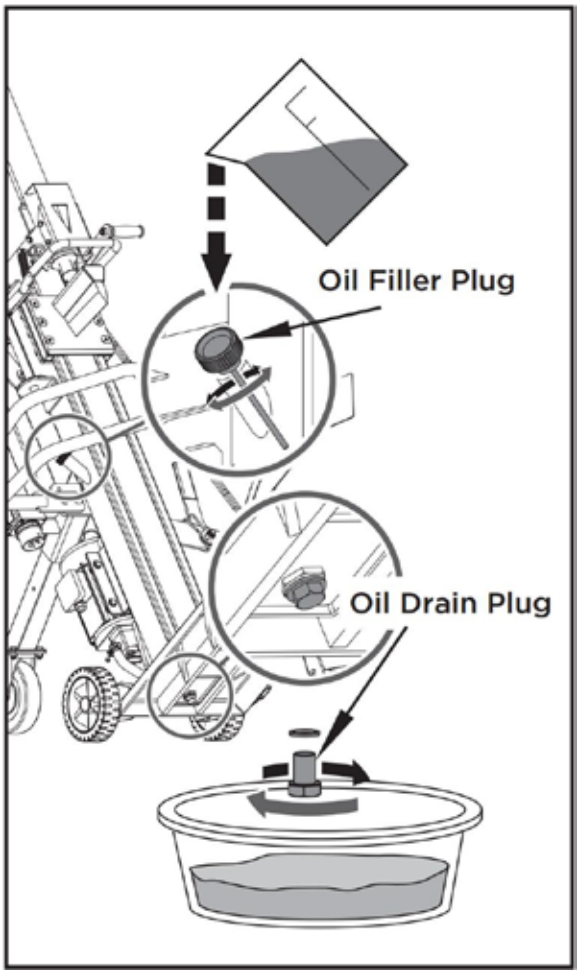

Odšroubujte vypouštěcí zátku a vypusťte olej z hydraulického převodového systému. Pro prevenci budoucích problémů zkontrolujte, zda olej neobsahuje kovové třísky.
Po úplném vypuštění oleje ze stroje znovu nainstalujte vypouštěcí zátku.
Doplňte hydraulický převodový systém doporučeným olejem otvorem pro plnění.

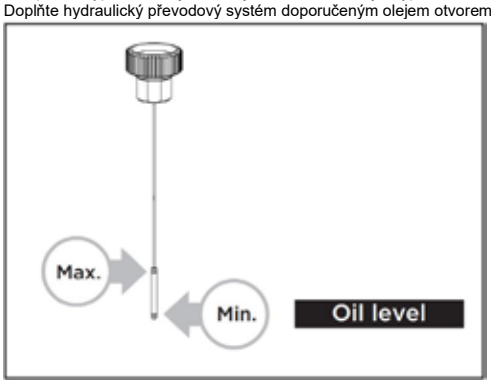

Zkontrolujte měrku oleje a zjistěte maximální a minimální hladinu oleje. Nízká hladina oleje může poškodit olejové čerpadlo. Přepojení může vést k nadměrnému zahřátí hydraulického převodového systému.
Naneste těsnicí tmel na plnicí zátku a znovu ji nainstalujte.
Po výměně oleje několikrát spusťte štípačku na dřevo, aniž byste štípali. Použijte odtokovou vaničku, abyste usnadnili odstranění veškerého použitého oleje a nečistot.

BRUŠENÍ KLÍNU

Tento štípač dřeva je vybaven zesíleným štípacím klínem, jehož čepel je speciálně upravena. Po delším provozu a podle potřeby naostřete klín pomocí jemně zubatého pilníku a odstraňte veškeré otřepy nebo zploštělá místa na hraně.

ODSTRANĚNÍ PORUCH

PROBLÉM	PRAVDĚPODOBNÁ PŘÍČINA	DOPORUČENÉ ŘEŠENÍ
Motor se nespustí	Spínač je v poloze VYPNUTO	Přepněte spínač do polohy ON
Nesprávný směr otáčení motoru	Nesprávné zapojení	Pomocí šroubováku změňte polohu přepínače v zástrčce
Nesprávný směr otáčení motoru	Nesprávné zapojení	Nechte elektrikáře obrátit polaritu
Štípačka na dřevo nefunguje, i když motor běží	Ventil se neotevírá kvůli uvolnění spojovacích částí	Zkontrolujte a utáhněte součásti
Štípačka nefunguje, i když motor běží	Ohnuté ovládací páky nebo spojovací díly	Opravte ohnuté součásti
Štípačka nefunguje, i když motor běží	Nízká hladina hydraulického oleje	Zkontrolujte a doplňte hydraulický olej
Štípačka dřeva pracuje s neobvyklými vibracemi a hlukem	Nízká hladina hydraulického oleje	Zkontrolujte a doplňte hydraulický olej

UPOZORNĚNÍ: VŠECHNY OPRAVY MUSÍ PROVÁDĚT ODBORNÍK SPECIALIZOVANÝ NA TENTO VÝROBEK.

SCHÉMA ZAPOJENÍ

65707 / 65709 / 65711

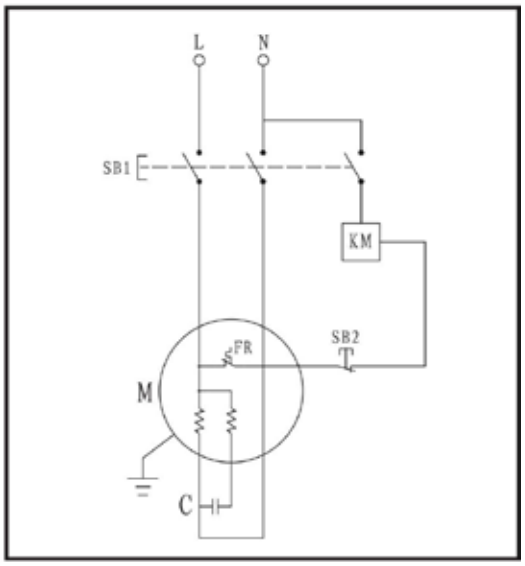

65706 / 65708 / 65710 / 65712 / 65715

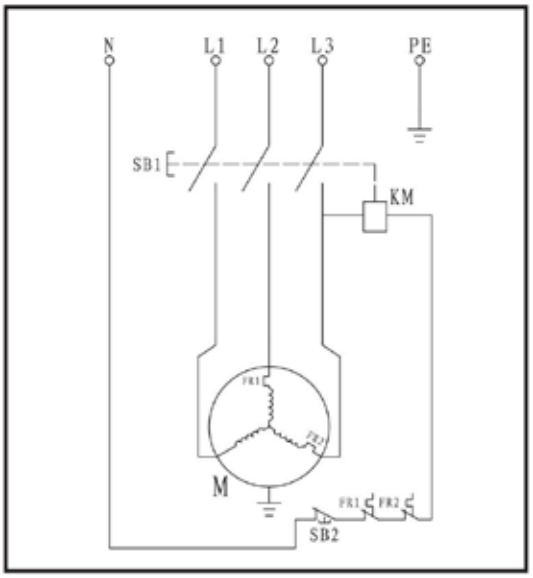

SCHÉMA HYDRAULICKÉHO SYSTÉMU

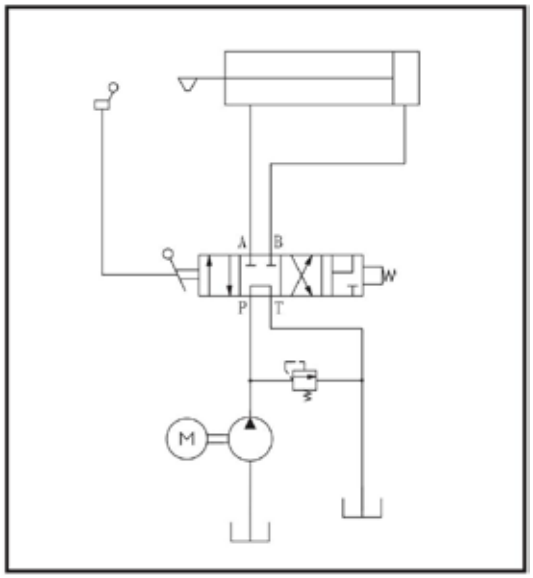

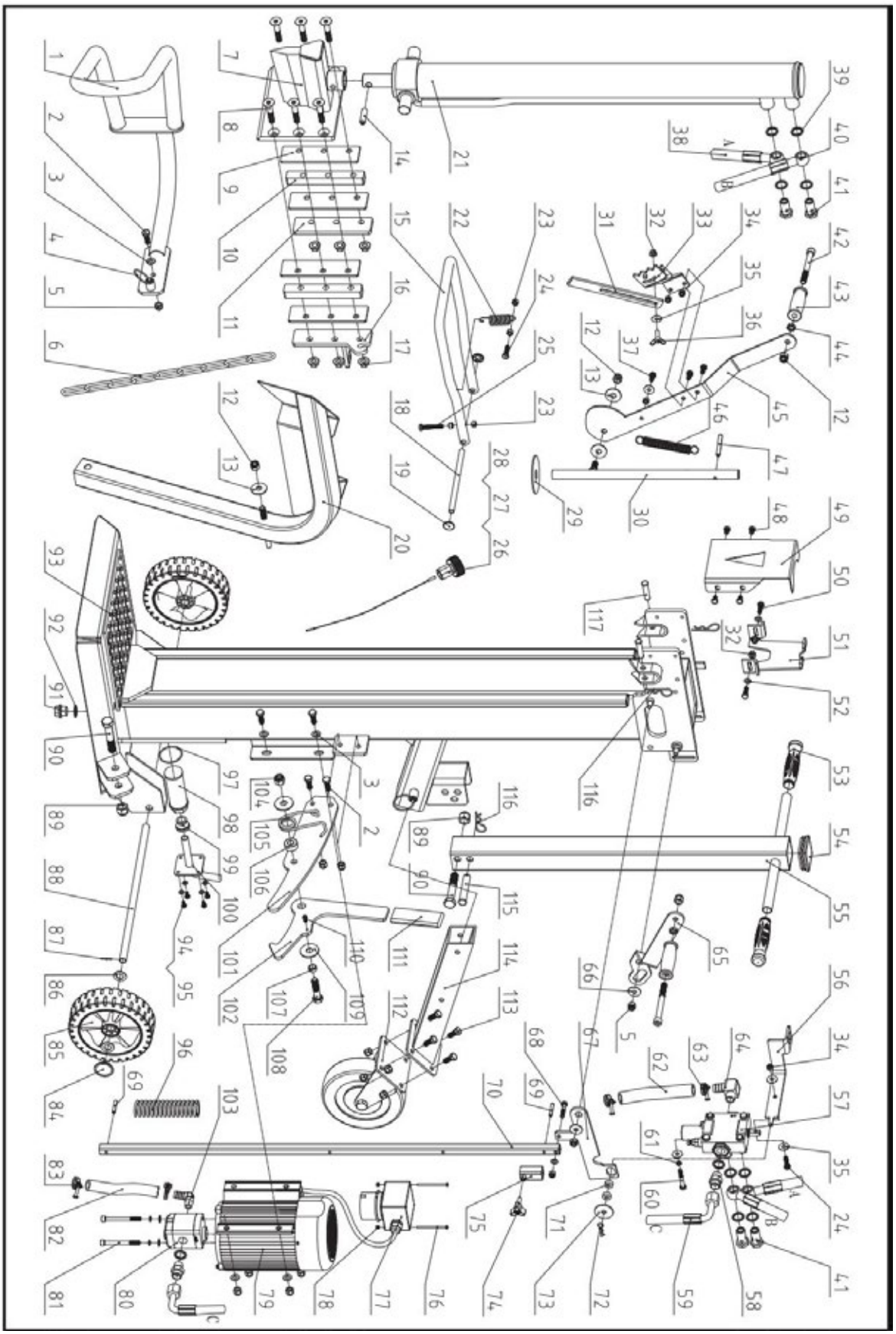

Seznam dílů					
Č.	**Popis**	**Množství**	**Č.**	**Popis**	**Množství**
1	Levý držák	1	67	Spojovací páka	1
2	Šroub M10x30	7	68	Šroub M8x40	1
3	Plochá podložka 10	9	69	Válcový kolík 6x40	2
4	Upevňovací kolík s rukojetí	2	70	Páka pro nastavení zdvihu	1
5	Pojistná matice M10	13	71	Kruhová podložka	2
6	Zvedací řetěz 6	1	72	Spona 2,5	1
7	Svařovaný klín	1	73	Velká podložka 10	1
8	Šroub M12x65	6	74	Hvězdicová rukojeť	1
9	Třecí deska	4	75	Nastavovací pouzdro	1
10	Odrazová deska	2	76	Šroub M4x60	2
11	Levá deska	1	77	Spínač	1
12	Pojistná matice M12	4	78	Zajišťovací matice M4	2
13	Velká podložka 12	3	79	Motor	1
14	Válcový kolík 8x40	1	80	Zubové čerpadlo	1
15	Ovládací rukojeť ve tvaru U	1	81	Šroub M8x90	1
16	Pravá deska	1	82	Olejová hadice 16	1
17	Matice M12	6	83	Hadicová spona 20–26	2
18	Osa čepu	1	84	Kryt kola	2
19	Kryt kola 12	2	85	Kolo	2
20	Ochrana zdvihu	1	86	Plochá podložka 16	4
21	Válec	1	87	Závlačka 2x20	2
22	Pružina	1	88	Náprava kola	1
23	Matice M8	5	89	Zajišťovací matice M16	2
24	Šroub M8x30	2	90	Šroub M16x90	2
25	Šroub M8x50	1	91	Zátka	1
26	Víčko olejové nádrže	1	92	Kombinovaná pračka 22	1
27	O-kroužek 25 × 2,65	1	93	Hlavní rám	1
28	Měřidlo hladiny oleje	1	94	Šroub M6x12	4
29	Nylonová podložka	1	95	Plochá podložka 6	4
30	Hřídel	1	96	Vyrovnávací pružina	1
31	Prodloužená upínací spona pro klády	1	97	O-kroužek 50x2,65	1
32	Matice M8	3	98	Olejový filtr K	1
33	Upevňovací spona pro kládu	1	99	Pouzdro K	1
34	Pojistná matice M8	4	100	Příruba	1
35	Velká podložka 8	6	101	Polohovací deska	1
36	Křídlová šroub M8x25	1	102	Hák	1
37	Šroub M8x20	3	103	Obdélníková tryska	1
38	Spodní hadice	1	104	Pojistná matice M14	1

39	Kombinovaná podložka 20	10	105	Krouticí pružina	1
40	Horní hadice	1	106	Polohovací pouzdro pro pružinu	1
41	Ventilový konektor	4	107	Polohovací pouzdro	1
42	Šroub M12x120	2	108	Šroub M14x60	1
43	Rukojeť ovládací páky	2	109	Velká podložka 14	2
44	Tenká matice M12	2	110	Šroub M6x10	1
45	Páka	1	111	Rukojeť	1
46	Vratná pružina	1	112	Sestava opěrného kolečka	1
47	Válcový čep 8x60	1	113	Šroub M10x25	4
48	Šroub M8x12	4	114	Upevňovací trubka	1
49	Přední opěrná deska pro válec	1	115	Čep B 16x85	1
50	Šroub M8x25	2	116	Spona 3	3
51	Zadní opěrná deska pro válec	1	117	Čep B 12x50 / Čep B 12x55 (pouze pro 65715)	2
52	Plochá podložka 8	3			
53	Rukojeť	1			
54	Čtvercová zátka	1			
55	Tažná tyč	1			
56	Spojovací deska pro ventil	1			
57	Ventil	1			
58	Hadicová přípojka	2			
59	Přívodní hadice	1			
60	Šroub M8x50	2			
61	Pružná podložka 8	4			
62	Olejová hadice 19	1			
63	Hadicová spona 28–36	2			
64	Spojka hadice	1			
65	Pravá ovládací páka	1			
66	Velká podložka 10	2			

KÄITLEMINE JA KÕRVALDAMINE



See märge näitab, et seda toodet ei tohi kõrvaldada koos muude olmejäätmetega. Et vältida kontrollimatu jäätmete kõrvaldamise võimalikku kahjulikku mõju keskkonnale või inimeste tervisele, ringlussevõtke seda vastutustundlikult, et edendada materjaliressursside jätkusuutlikku taaskasutamist. Kasutatud seadme tagastamiseks kasutage palun tagastamis- ja kogumissüsteeme või pöörduge kohaliku omavalitsuse või kohalike kaupluste poole, et saada nõu keskkonnasõbraliku ringlussevõtu kohta.

SÜMBOLID

Seadme tüübisildil võivad olla sümbolid. Need sisaldavad olulist teavet toote kohta või juhiseid selle kasutamiseks.

	Lugege need juhised enne seadme kasutamist täielikult läbi.		Oht! Hoidke eemale liikuvatest osadest!
	Kandke turvajalatseid!		Ärge eemaldage kinni jäänud palke kätega.
	Kandke kaitsekindaid!		Ettevaatust! Välja paiskuvad esemed.
	Kandke silmakaitseid! Kandke kuulmiskaitset!		Enne remondi-, hooldus- või puhastustööde alustamist lülitage alati toide välja.
	Hoidke oma töökohta korras! Korratus võib põhjustada õnnetusi.		Vältige vigastusi lõiketerade liikumise tõttu.
	Ärge eemaldage ega muudake ühtegi kaitse- või ohutusseadet.		Hoidke kõrvalseisjad tööpiirkonnast eemal.
	Kõrvaldage kasutatud õli keskkonnasõbralikul viisil.		Ärge lõigake puitu, kui masin on liikumisel.
	Ärge kasutage masinat vihma ajal.		Ärge lõigake puitu, kui masin on kallutatud.

SISSEJUHATUS

Teie uus puulõhkuja ületab kindlasti teie ootused. See on valmistatud rangete kvaliteedistandardite kohaselt, et vastata kõrgetele jõudluskriteeriumidele. Teie uus seade on lihtne ja ohutu kasutada ning nõuetekohase hoolduse korral teenib see teid usaldusväärselt palju aastaid.

OHUTUS

PUULÕHKUJA TUNDMAÕPPIMINE

Lugege läbi ja mõistke kasutusjuhendit ning puulõhkujale kinnitatud sildid. Tutvuge seadme kasutusviiside ja piirangutega ning sellega seotud konkreetsete potentsiaalsete ohutudega. Tutvuge põhjalikult juhtnuppude ja nende õige kasutamisega.

UIMASTID, ALKOHOL JA RAVIMID

Ärge kasutage puulõhkujat uimastite, alkoholi või ravimite mõju all, mis võivad mõjutada teie võimet seda õigesti kasutada.

VÄLTIGE OHTLIKKE OLUKORDI

Kasutage puulõhkujat alati kuival, kindlal ja tasasel pinnal. Ärge kunagi kasutage puulõhkujat libedal, märjal, mudasel või jäisel pinnal. Valitud asukoht peab olema vaba kõrgest rohust, põõsastest või muudest takistustest. Seal peab olema piisavalt ruumi seadme käsitsemiseks ja et kasutaja saaks olla tähelepanelik. Hoidke tööpiirkond puhas ja hästi valgustatud. Segadusega piirkonnad soodustavad vigastusi. Komistamise vältimiseks ärge jätke tööpiirkonna ümbrusesse laiali tööriistu, puid ega muid osi
tööpiirkonna ümbruses vedelema. Ärge kasutage puulõhkujat märgades või niisketes kohtades ega jätke seda vihma kätte. Ärge kasutage seda kohtades, kus värvi, lahustite või tuleohtlike vedelike aurud kujutavad endast potentsiaalset ohtu.

KONTROLLIGE PUULÕHKUJAT

Kontrollige puulõhkujat enne selle sisselülitamist. Hoidke kaitsepiirded paigas ja töökorras. Võtke harjumuseks enne sisselülitamist kontrollida, et võtmed ja reguleerimisvõtmed on tööriistade piirkonnast eemaldatud. Asendage enne kasutamist kahjustatud, puuduvad või rikkis osad. Veenduge, et kõik mutrid, poldid, kruvid, hüdraulilised liitmikud, voolikuklemmid jne on kindlalt kinni keeratud. Kontrollige alati hüdraulikaõli taset õlimahutis. Ärge kunagi kasutage puulõhkujat, kui see vajab remonti või on halvas tehnilises seisukorras. Enne töö alustamist kontrollige pidurid, et need oleksid töökorras.

KANDKE SOBIVAT RIIDET

Ärge kandke laia riietust, kindaid, lipsusid ega ehteid (sõrmuseid, käekelli). Need võivad liikuvatesse osadesse kinni jääda. Töö ajal on soovitatav kanda elektrit mittejuhtivaid kaitsekindaid, libisemiskindlaid jalatseid ja kuulmiskaitset. Kandke juukseid katvat kaitsevarustust, et hoida pikad juuksed kinni ja vältida nende masinasse takerdumist.

KAITSE OMA SILMI JA NÄGU

Iga puulõhkuja võib visata võõrkehi silmadesse. See võib põhjustada püsivaid silmakahjustusi. Kandke alati kaitseprille. Tavapärastel prillidel on ainult löögikindlad klaasid. Need ei ole kaitseprillid.

PIKENDUSKAABLID

Pikendusjuhtmete ebaõige kasutamine võib põhjustada puulõhkuja ebatõhusa töötamise, mis võib viia ülekuumenemiseni. Veenduge, et pikendusjuhe ei oleks pikem kui 10 m ja selle ristlõige oleks vähemalt 2,5 mm², et tagada mootorile piisav vool. Vältige vabade ja ebapiisavalt isoleeritud ühenduste kasutamist. Ühendused tuleb teha välistingimustes kasutamiseks sobiva kaitstud materjaliga.

VÄLTIGE ELEKTRILÖÖKI | ÄRGE ULATUGE LIIGA KAUGELE

Veenduge, et elektriahel on piisavalt kaitstud ja vastab mootori võimsusele, pingele ja sagedusele. Veenduge, et on olemas maandusühendus. Maandage puulõhkuja. Vältige keha kokkupuudet maandatud pindadega: torud, radiaatorid, pliidid ja külmkappide korpused. Ärge kunagi avage lüliti- või pistikukarpi. Kui see on vajalik, pöörduge kvalifitseeritud elektriku poole. Veenduge, et teie sõrmed ei puudutaks pistiku metallharusid, kui ühendate puulõhkuja vooluvõrku või lahti ühendate.

TULEKAHJUDE ENNETAMINE

Ärge suitsetage ega kasutage lahtist tuld puulõhkuja kasutamise või täitmise ajal. Ärge kunagi kasutage puulõhkujat leegi või sädemete läheduses. Õli on tuleohtlik ja võib plahvatada.
Lubage puulõhkuja laadimist ja kasutamist ainult ühele inimesele. Hoidke kõrvalseisjad, sealhulgas külalised, lapsed ja lemmikloomad alati tööpiirkonnast eemal, eriti kui puulõhkuja on töös. Ainult operaator tohib seista masina lähedal ja ainult käesolevas juhendis ettenähtud ohutuspiirkonnas. Ärge kunagi kasutage teiste inimeste abi kinni jäänud puude vabastamiseks. Alla 16-aastastel isikutel ei tohi lubada puulõhkujat kasutada. Kõigil alla 18-aastastel isikutel peab olema vajalik väljaõpe ja oskused ülesannete nõuetekohaseks ja ohutuks täitmiseks ning nad peavad alati olema täiskasvanute järelevalve all.

KONTROLLIGE PUITPLOKKI

Ärge kunagi üritage lõigata palke, milles on naelu, traati või prahti. Veenduge alati, et lõigatava palgi mõlemad otsad oleksid võimalikult täisnurksed. See hoiab ära palgi nihkumise kohalt surve all. Oksad tuleb lõigata maha nii, et need oleksid tüvega ühel tasapinnal.
Hoidke kindlat jalgealust ja säilitage alati tasakaal. Ärge kunagi seiske puulõhkuja peal. Tööriista ümberminekul või lõikeriistadega tahtmatul kokkupuutumisel võib tekkida tõsine vigastus. Ärge hoidke puulõhkuja kohal ega läheduses midagi, mille järele keegi võiks tööriista peale astuda.

VÄLTIGE OOTAMATUTEST ÕNNETUSTEST TULENEVAID VIGASTUSI

Ärge istuge puulõhkuja peale ega sirutage käsi lõhkamispiirkonna üle, kui seadet kasutate. Ärge kunagi kuhjake lõhkamist ootavaid puid nii, et peaksite puulõhkuja üle sirutama. Kasutage juhtnuppude käsitsemiseks ainult käsi. Ärge kunagi kasutage jalga, põlve, kõit ega muid pikendusseadmeid. Pöörake alati täielikku tähelepanu kiilu tõsteseadme liikumisele. Ärge kunagi üritage puulõhkujat laadida, kui tõsteseade on liikumas. Hoidke käed eemal kõikidest liikuvatest osadest. Ärge kunagi proovige lõigata kahte palki üksteise peal. Üks neist võib üles lennata ja teid tabada.

KAITSE OMA KÄSI

Hoidke käed eemal puus tekkivatest lõhedest ja pragudest. Need võivad ootamatult sulguda ja teie käed purustada või amputeerida. Ärge eemaldage kinni jäänud puid kätega.

ÄRGE SURUGE SEADMELE JÕUDU

Seade töötab paremini ja ohutumalt, kui seda kasutatakse ettenähtud kiirusel. Ärge kasutage puulõhkujat eesmärgil, milleks see ei ole mõeldud. Ärge muudake seadmeid ega kasutage neid viisil, mis ületab nende projekteeritud võimsust ja kandevõimet. Ärge kunagi proovige lõhkuda puid, mis on suuremad kui spetsifikatsioonitabelis märgitud.

LÜLITAGE TOIDE VÄLJA

Kui seade ei ole kasutusel, enne seadistamist, osade vahetamist, puhastamist või puulõhkuja kallal töötamist, tõmmake pistik pistikupesast välja. Enne hooldustöid tutvuge tehnilise juhendiga.
HOOLITSEGE PUULÕHKUJA HOOLDUSE EEST | TOIMIGE ÕNNETUSJUHTUMI KORRAL
Enne puhastamist, remonti, ülevaatust või reguleerimist lülitage seade välja ja veenduge, et kõik liikuvad osad on peatunud. Puhastage seadet alati pärast iga kasutamist. Hoidke puulõhkuja puhtana, et tagada parim ja ohutum töö. Järgige määrimisjuhiseid. Enne kasutamist kontrollige kõigi hüdrauliliste tihendite, voolikute ja ühendusliitmike lekkimist. Juhtkangid ja toitelüliti peavad olema alati puhtad, kuivad ning õli- ja rasvavabad.

KAITSE KESKKONDA

Viige kasutatud õli volitatud kogumispunkti või järgige puulõhkuja kasutamisriigis kehtivaid eeskirju. Ärge valage õli kanalisatsiooni, pinnasesse ega vette.

TEHKE TÖÖKODA LASTE EEST OHUTUKS

Lukustage töökoda. Hoidke puulõhkuja lastest ja teistest isikutest eemal, kes ei ole selle kasutamiseks kvalifitseeritud.
Hoidke alati käepärast tulekustutit ja esmaabikomplekti, et neid vajaduse korral kasutada saaks. Hädajuhtumite puhul peavad töötajad alati teadma lähima telefoni asukohta või hoidma töökohal telefoni käepärast. Samuti peavad nad teadma lähima kiirabi, arsti ja tuletõrje numbreid. See teave on hädajuhtumi korral hindamatu väärtusega.

ERILINE HOIATUS

• Masina lõhestamisoperatsioon on kavandatud nii, et seda saab käivitada üks inimene. Kuigi on võimalik, et masinaga töötab veel teisi operaatoreid (nt laadimisel ja mahalaadimisel), peaks lõhestamisoperatsioone käivitama ainult üks operaator;
• Masinat ei tohi kasutada lapsed;
• Masina funktsionaalsete testide kirjeldus;
• Paigaldus- ja hooldusnõuded hõlmavad loetelu seadmetest (nt kahekäelise juhtimisseadme kohta), mida tuleb kontrollida, samuti seda, kui tihti ja millise meetodiga kontrollimine tuleb läbi viia;
* S6 40%, pidev töö perioodilise koormusega: ühe koormustsükli kestus on 10 minutit, tööaeg püsikoormusel on 4 minutit, tööaeg tühikoormusel on 6 minutit.

KASUTUSTINGIMUSED

See puulõhkuja on mõeldud kasutamiseks ümbritseva õhu temperatuuril vahemikus +5 °C kuni 40 °C ning paigaldamiseks kõrgusele kuni 1000 m üle merepinna. Ümbritseva õhu niiskus peaks 40 °C juures olema alla 50%. Seadet võib ladustada või transportida ümbritseva õhu temperatuuril vahemikus -25 °C kuni 55 °C.

ELEKTRILISED NÕUDED

Mudelite 65706, 65708, 65710, 65712, 65715 puhul:
3-faasilise 400 V / 50 Hz mootoriga puulõhkuja tuleb ühendada standardse 400 V ±10% / 50 Hz ±1% vooluvõrguga.
Toiteallikas peab olema varustatud alapinget, ülepinge ja ülevoolu kaitseseadmetega ning järelejäävvoolu kaitselülitiga (RCD), mille maksimaalne nimijärelejäävvool on 0,03 A.
Võrguühendus ja pikenduskaabel peavad olema 5-juhtmelised = 3P + N + PE (3/N/PE). Võrguühenduses peab olema maksimaalselt 16 A kaitsme. Elektrilised kummikaablid peavad vastama standardile EN 60245 ja olema alati märgistatud sümboliga H 07 RN. Kaablid tuleb märgistada, kuna see on seadusega nõutud.
Mudelite 65707, 65709, 65711 puhul:
230 V / 50 Hz mootoriga puulõhkuja tuleb ühendada standardse 230 V ±10 %
/50 Hz ±1%
toiteallikaga, millel on alapinget, ülepinge, ülevoolu (16 A) kaitseseadmed ning ka järelejäävvoo kaitseliliti (RCD), mille maksimaalne nimijärelejäävvoo on 0,03 A. Elektrilised kummikaablid peavad vastama standardile EN 60245 ja olema alati märgistatud sümboliga H 07 RN. Kaablid peavad olema märgistatud, kuna see on seadusega nõutud.

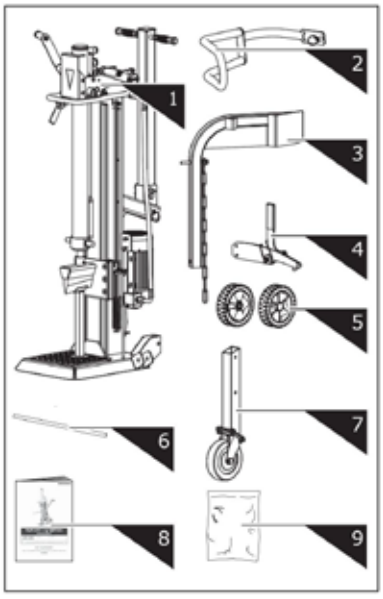

1. Log Splitter Frame & Power Station
2. Guard Arm
3. Log Lift
4. Retaining Hook

5. Wheel
6. Wheel Axle
7. Support Wheel
8. Operator's Manual
9. Hardware Bag, including

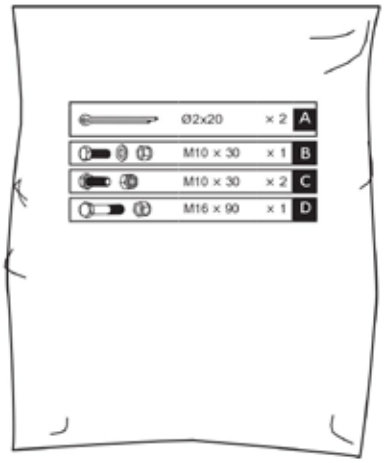

KOOSTAMINE

1. Sisestage rattatelg kinnitusklambri avadesse. Lükake rattad teljele ja kinnitage need väljastpoolt Ø2x20 lõhikupindadega. Kinnitage rattakapslid.

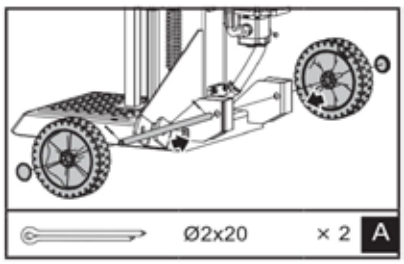

2. Hoides tugialust kiilu vastu, eemaldage R-tapp ja polt, et vabastada silinder. Langetage mõlemad juhtkäepidemed, et tõsta kiilu tõsteseadis üles. Paigaldage polt ja R-tapp, et silinder kinnitada.

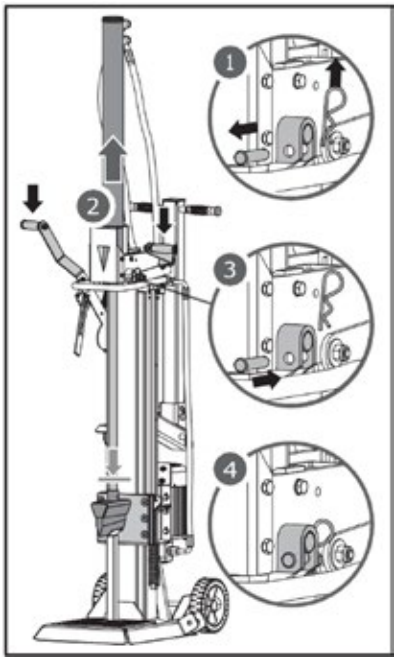

3. Vabastage mõlemad juhtkäepidemed, et kiilrammi tagasi tõmmata. Eemaldage tugialus.

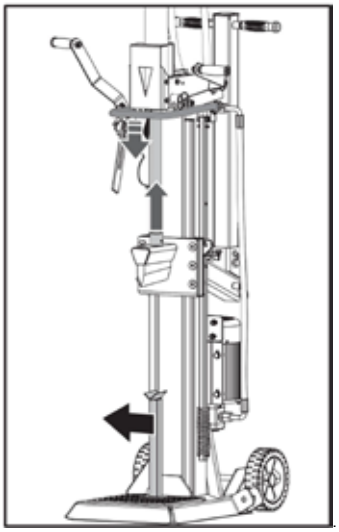

4. Joondage kaitsevarre auk ja lukustustapp kinnitusklambriga. Kinnitage kaitsevarre M10 × 30 kuuskantpoltide, alusplaadi ja mutriga, mis on tarvikukotis.

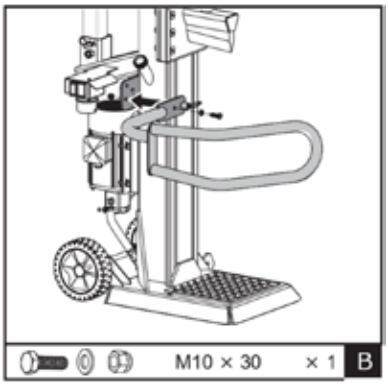

5. Asetage kinnitushakk raamile ja kinnitage kahe M10×30 kuuskantpolti ja mutriga.

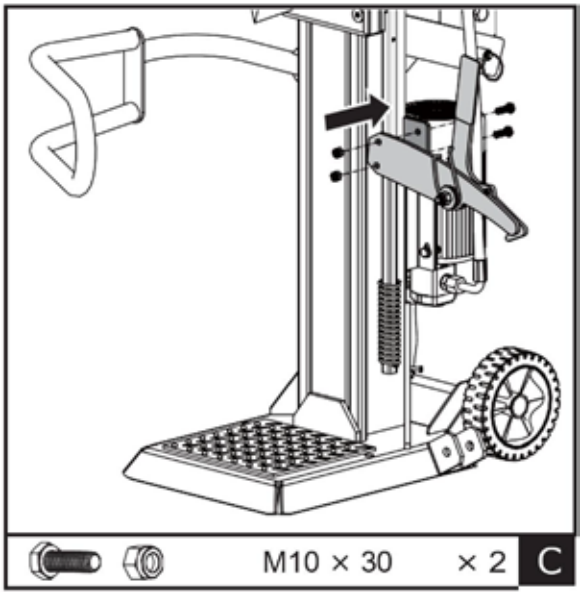

6. Asetage palkide tõsteseade kinnitusklambri sisse ja joondage see kinnitusklambri avadega. Kinnitage M16×90 kuuskantpoltide ja mutritega. Haakige tõstekett kiilu liugjuhikule.

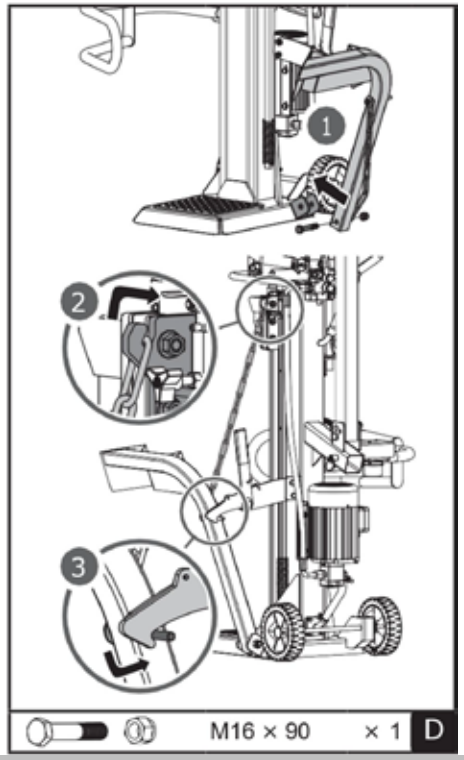

TRANSPORT

Tõmmake vedrutapp välja ja lükake tugiratta nelikanttoru hoidikusse. Pärast sobiva augu valimist lahtige vedrutapp, et see kinnitada.
Ülemine auk on mõeldud transportimiseks ja alumine auk ainult hoiustamiseks. Kuna tugiratas on universaalratas, ei ole see transportimiseks piisavalt stabiilne, kui see on kinnitatud alumisse auku!Ülemine auk on mõeldud transportimiseks ja alumine auk ainult hoiustamiseks. Kuna tugiratas on universaalratas, ei ole see transportimiseks piisavalt stabiilne, kui see on kinnitatud alumisse auku!1Ülemine auk Alumine auk21Ülemine auk Alumine auk2

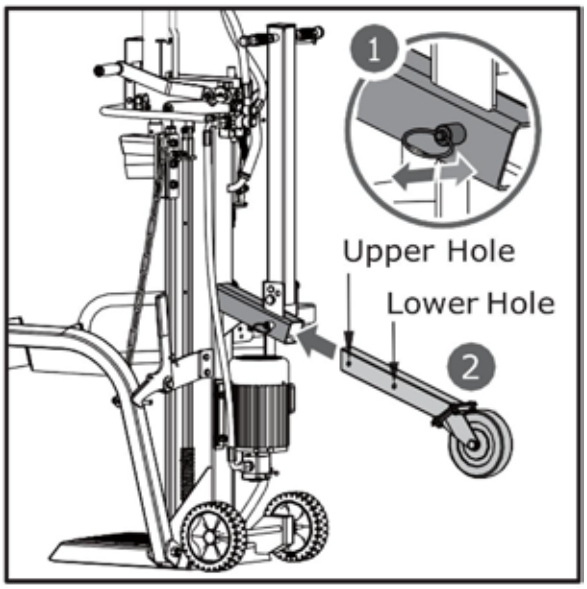

Transpordikäepide on kinnitatud klambriga varustatud tihvti abil püsti asendisse, et transportimist hõlbustada.

Eemaldage klips ja tapp. Langetage käepide joonisel näidatud noole suunas ja kinnitage see, paigaldades klipsiga varustatud tapi välimisse auku.

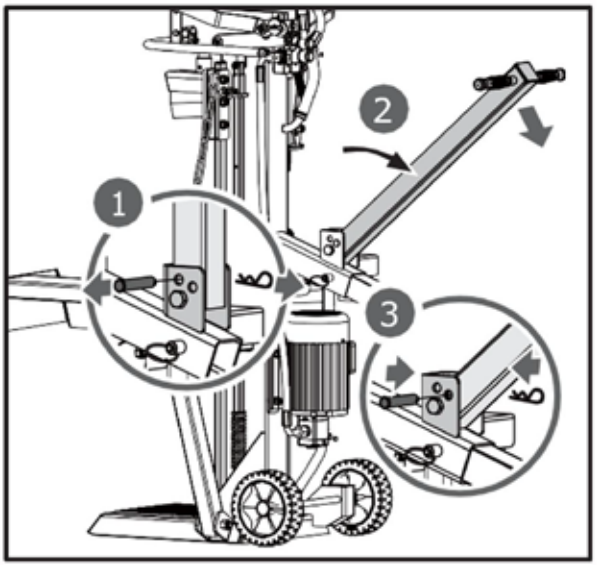

PUULÕHKUJA TRANSPORTEERIMINE TÖÖKOHALE

Puulõhkuja on varustatud kahe rattaga kergemaks liikumiseks. Puulõhkuja tööpaika viimiseks haarake käepidemest (a), et puulõhkujat veidi kallutada, olles eelnevalt veendunud, et õlipaki kaas on tihedalt kinni.

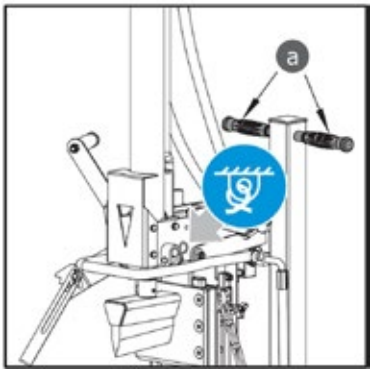

Kandke enne kasutamist rammi pindadele õhuke kiht määrdeainet – see pikendab rammi kasutusiga.

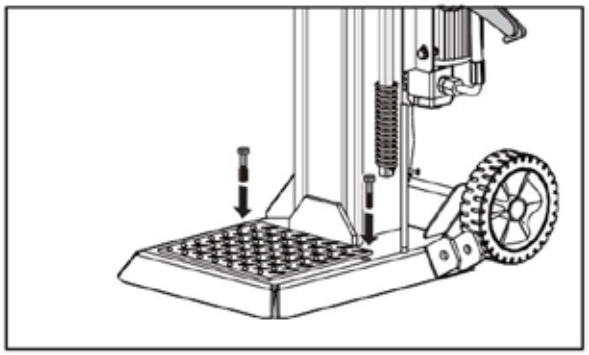

Kui kasutate kraanat, kinnitage tross tõstepunkti juurde sinise sildiga märgitud koha all ja tõstke seade kraanaga üles.

PUULÕHKUJA KASUTAMINE

Planeerige oma töökoht. Töötage ohutult ja säästke vaeva, planeerides töö eelnevalt. Paigutage puud nii, et neile oleks lihtne ligi pääseda. Leidke koht, kuhu lõhestatud puid virna laduda või need lähedal asuvale veokile või muule kandjale laadida. Asetage puulõhkuja tasasele, kõvale ja kindlale pinnasele, veendudes, et aluse põhjaosa puutub täielikult maapinnaga kokku. Seejärel kinnitage masin maapinnale kahe sobiva ankurduspoldiga.



Enne puulõhkuja käivitamist laske hüdraulikasüsteemist õhk välja. Hüdraulikaõli paagi kaant tuleb mõne pöörde võrra lahti keerata, kuni õhk saab õlipakist sujuvalt sisse ja välja liikuda.

Õli paagi täitavaava kaudu peaks töötamise ajal olema tunda õhuvoolu.
Enne puulõhkuja liigutamist veenduge, et õlipaki kaas on kinni keeratud, et vältida õli lekkimist sellest kohast.

Kui õlipaki kaant ei lahti keerata, jääb hüdraulikasüsteemis olev õhk pärast dekompresseerimist endiselt survestatud seisundisse. Selline pidev õhu survestamine ja dekompresseerimine purustab hüdraulikasüsteemi tihendid ja põhjustab puulõhkujale pöördumatut kahju.

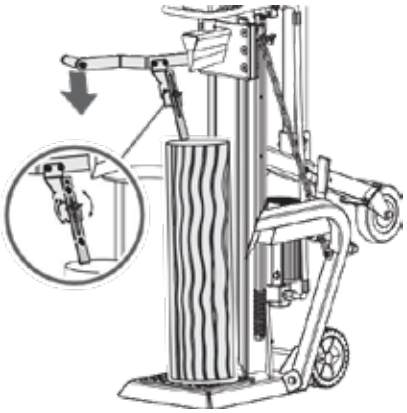

400 V 3N mootor

Puulõhkuja käivitamiseks pöörake mootori lüliti asendisse ON. Masina seiskamiseks pöörake mootori lüliti lihtsalt asendisse OFF.

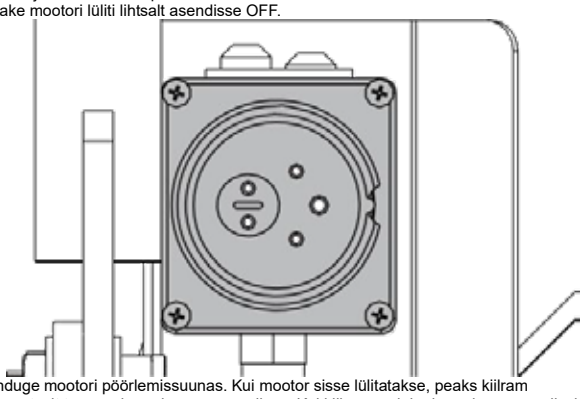

Veenduge mootori pöörlemissuunas. Kui mootor sisse lülitatakse, peaks kiilram automaatselt tõusma kõrgeimasse asendisse. Kui kiilram on juba kõrgeimas asendis, kui mootor käivitub, haarake mõlemast juhtkangist kinni ja langetage neid – kiilram peaks hakkama allapoole liikuma.

Juhul, kui pärast mootori käivitumist ei täheldata rammi liikumist, lülitage mootor viivitamatult välja, et muuta mootori polaarsust, keerates kruvikeerajaga pistikus asuvat polaarsuse lülitusseadet.

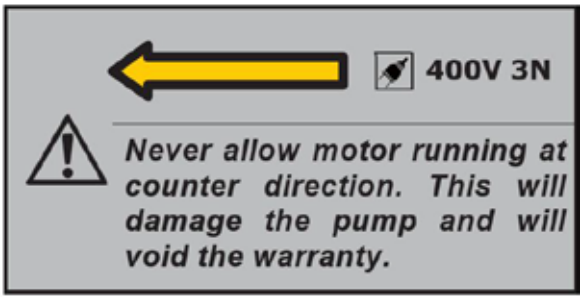

Lõhestamine

1
. Asetage palk vertikaalselt toetuslauale nii, et see lamaks tasaselt oma otsaga allapoole. Vajutage vasakut kangi, et langetada väljasõitnud palgi kinnitusküünis palgi vastu ja see kindlustada. Väljasõitnud palgi kinnitusküünist saab reguleerida erineva kõrgusega palkide jaoks.





2. Hoidke vasakut survekangi all. Samal ajal liigutage lõhestuskiilu allapoole, surudes paremat lõhestuskangi poole liigutusega, et lõhestada palk esmalt aeglaselt, ja seejärel suruge seda lõpuni, kuni palk on täielikult lõhestatud.

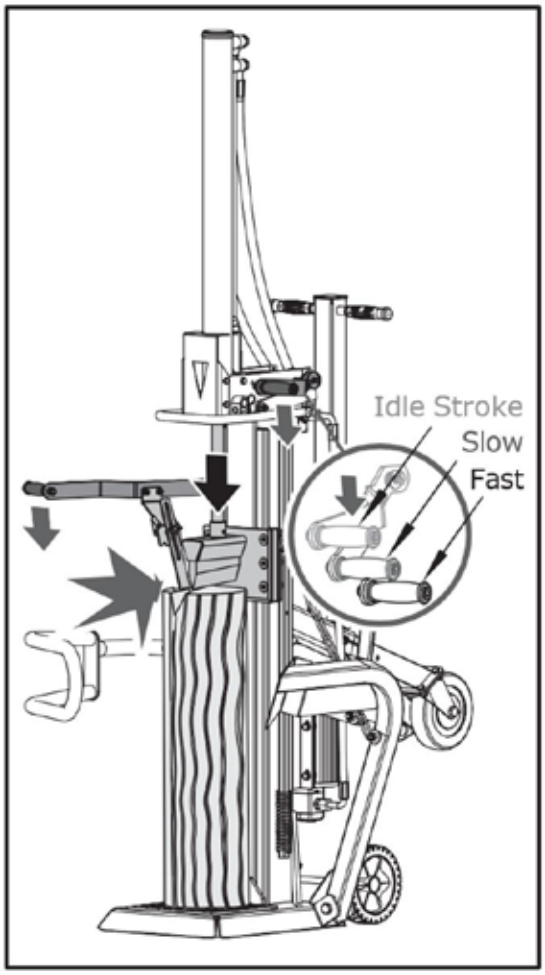

3. Viige lõhestuskilp tagasi algasendisse. Kasutage vedruga varustatud tagasitõmbehooba, et tõsta kilp lõhestatava palgi kõrgusest kõrgemale.



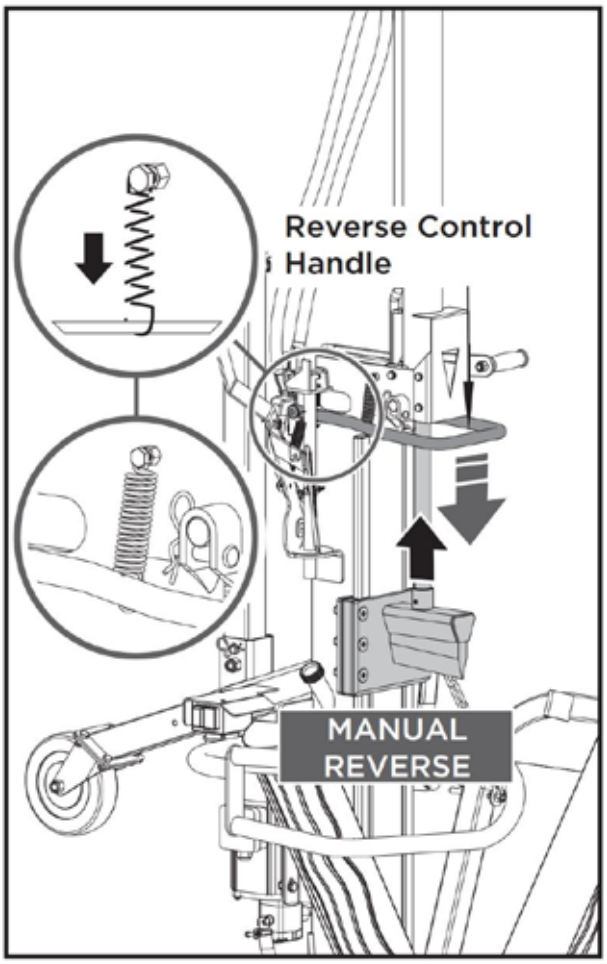

The spring is already connected to the handle in factory.

Lükake lõhestushoob lõpuni, et saavutada suurem kiirus ja väiksem lõhestusjõud lõhestamise lõpetamiseks või tavaliste palkide lõhestamiseks. Seda saab reguleerida lihtsalt lõhestushooba veidi üles ja alla liigutades.

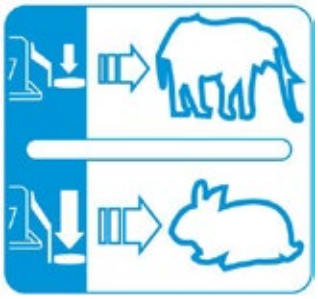

Vedru on tehases juba käepidemega ühendatud.

Lõhestushoob

Lõhestamisjõudu ja kiirust reguleerib lõhestamiskang. Lõhestamiskangi esimene pool lööki on tühikäik; suruge lõhestamiskangi poole löögi ulatuses, et saavutada maksimaalne lõhestamisjõud aeglasemal kiirusel, et lõhestada palki alguses või eriti kõvaid ja kuivanud palke;

KINNI JÄÄNUD PALGI VABASTAMINE

ÕLI VAHETAMINE

Hüdraulikasüsteem on suletud süsteem, mis koosneb õlipakist, õlipumbast ja juhtklapist.
Madal õlitaseme võib õlipumpa kahjustada. Kontrollige õlitaset regulaarselt mõõtevarrastega. Õli tuleks kord aastas täielikult vahetada.
Puulõhkuja hüdraulilise jõuülekandesüsteemi jaoks soovitatakse järgmisi hüdraulikaõlisid või nendega võrdväärseid õlisid:
SHELL Tellus 22 | MOBIL DTE 11 | ARAL Vitam GF 22 | BP Energol HLP-HM 22

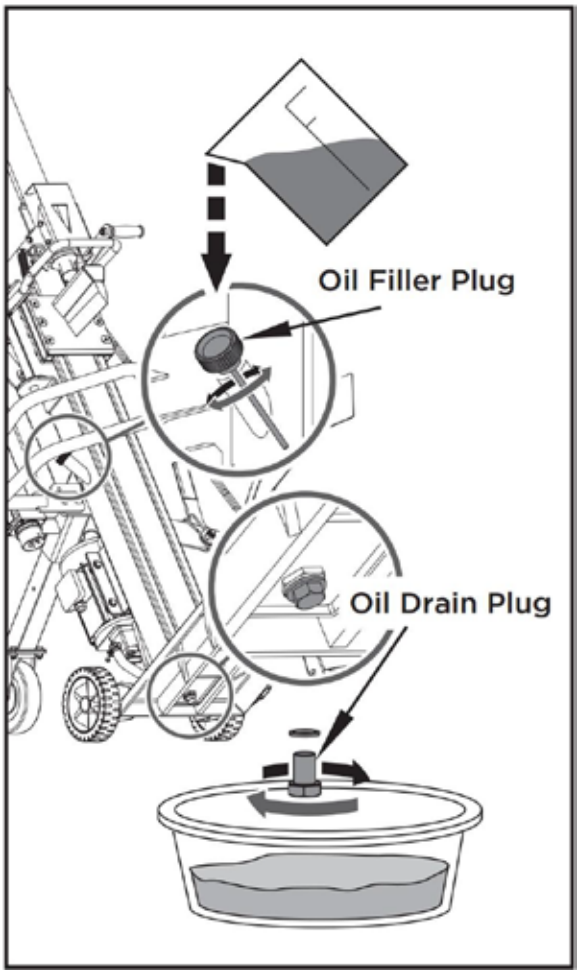

Eemaldage õli äravoolukork, et lasta õli hüdraulilise jõuülekandesüsteemist välja.
Kontrollige õli metallilaastude olemasolu, et ennetada tulevasi probleeme.
Kui õli on masinast täielikult välja voolanud, paigaldage tühjenduskork tagasi.
Täitke hüdrauliline jõuülekandesüsteem soovitatava õliga täiteava kaudu.

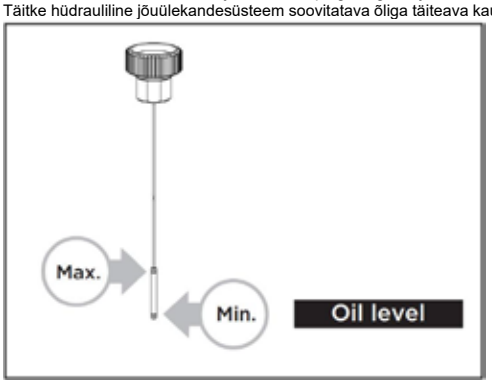

Lugege õlitaseme mõõtevarrast, et määrata kindlaks õlitaseme maksimum- ja miinimumtase. Liiga madal õlitaseme võib kahjustada õlipumpa. Ületäitmine võib põhjustada hüdraulilise jõuülekandesüsteemi ülekuumenemist.
Kandke täiteava tihendile tihendusainet ja paigaldage see tagasi.
Pärast õlivahetust käivitage puulõhkuja paar korda ilma lõhkumata. Kasutage äravoolukaussi, et eemaldada kogu kasutatud õli ja osakesed.

KIILU TERITAMINE

See puulõhkuja on varustatud tugevdatud lõhkimiskiiluga, mille tera on spetsiaalselt töödeldud. Pärast pikka kasutamist ja vajaduse korral teritage kiilu peenehambulise viiliga, eemaldades tera servalt kõik ebatasasused ja lamedad kohad.

VEAKÕRVALDAMINE		
PROBLEEM	**TÕENÄOLINE PÕHJUS**	**SOOVITATAV LAHENDUS**
Mootor ei käivitu	Lüliti on asendis OFF	Lüliti on asendis ON
Mootori pöörlemissuund on vale	Vale ühendus	Vahetage pistikus pooluslüliti kruvikeerajaga
Mootori pöörlemissuund on vale	Vale ühendus	Laske elektrikul polaarsust ümber pöörata
Puulõhkuja ei tööta, kuigi mootor töötab	Klapp ei avane ühendusdetailide lahtitulemise tõttu	Kontrollige ja pingutage osad
Puulõhkuja ei tööta, kuigi mootor töötab	Juhtkangid või ühendusdetailid on painutatud	Parandage painutatud osad
Puulõhkuja ei tööta, kuigi mootor töötab	Hüdraulikaõli tase on madal	Kontrollige ja täitke hüdraulikaõli
Puulõhkuja töötab ebatavalise vibratsiooni ja müraga	Hüdraulikaõli tase on madal	Kontrollige ja lisage hüdraulikaõli

TÄHELEPANU: KÕIK REMONTITÖÖD PEAB TEOSTAMA SELLELE TOOTELE SPETSIALISEERUNUD SPETSIALIST.

ÜHENDUSSKEEM

65707 / 65709 / 65711

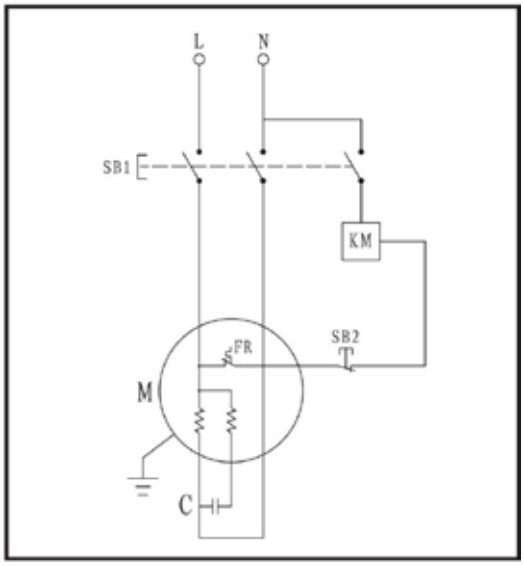

65706 / 65708 / 65710 / 65712 / 65715

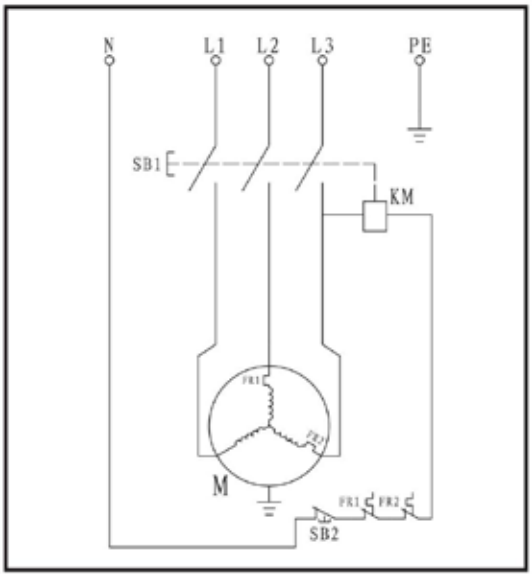

HÜDRAULIKASÜSTEEMI SKEEM

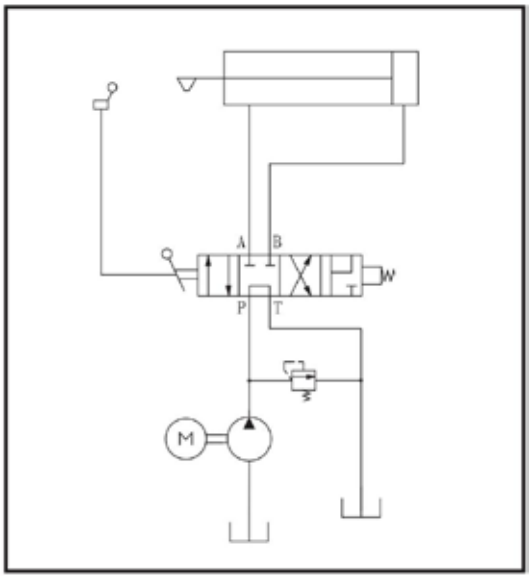

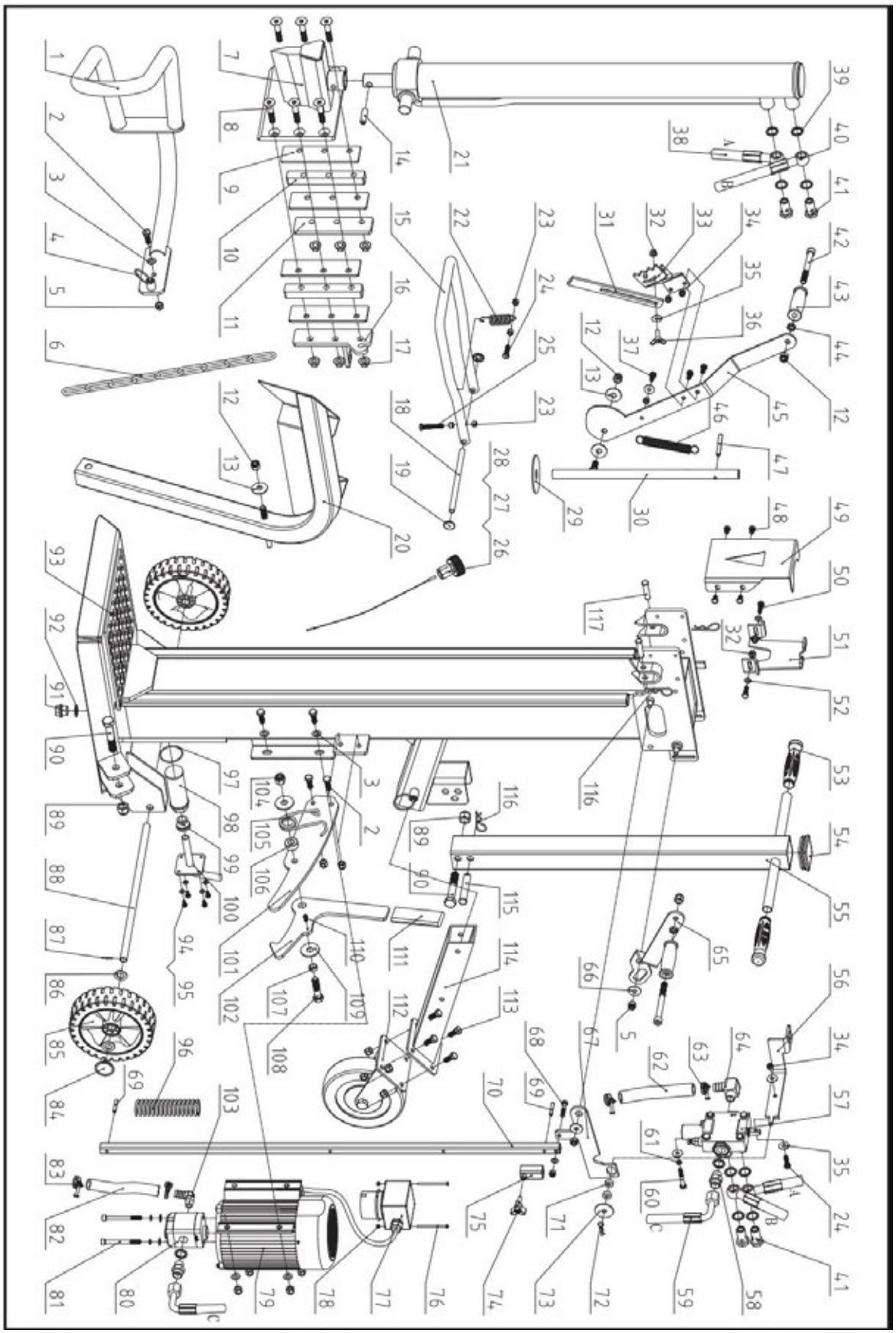

Osade nimekiri					
Nr	**Kirjeldus**	**Kogus**	**Nr**	**Kirjeldus**	**Kogus**
1	Vasak kaitseraam	1	67	Ühendushoob	1
2	Pult M10x30	7	68	Pult M8x40	1
3	Lame alusplaat 10	9	69	Silindriline tapp 6x40	2
4	Kinnitustapi käepide	2	70	Löögi reguleerimiskang	1
5	Lukustusmutter M10	13	71	Ümmargune plaat	2
6	Tõstekett 6	1	72	Klips 2,5	1
7	Kiilkeevisliide	1	73	Suur pesumasin 10	1
8	Pult M12x65	6	74	Tähtnupp	1
9	Hõõrdplaat	4	75	Reguleerimismuhv	1
10	Suunamisplaat	2	76	M4x60 kruvi	2
11	Vasak plaat	1	77	Lüliti	1
12	Lukustusmutter M12	4	78	Kinnitusmutter M4	2
13	Suur alusplaat 12	3	79	Mootor	1
14	Silindriline tapp 8x40	1	80	Hammaspumba	1
15	Juhtimiskäepide	1	81	M8x90 kruvi	1
16	Parempoolne plaat	1	82	Õlivoolik 16	1
17	M12 mutter	6	83	Voolikuklemm 20–26	2
18	Telje tapp	1	84	Ratta kate	2
19	Rattakate 12	2	85	Ratas	2
20	Tõstmise kaitse	1	86	Lamedad alusplaadid 16	4
21	Silinder	1	87	Lõhikupolt 2x20	2
22	Vedru	1	88	Ratta telg	1
23	M8 mutter	5	89	Lukustusmutter M16	2
24	Pult M8x30	2	90	Pult M16x90	2
25	Pult M8x50	1	91	Kruvipistik	1
26	Õlikork	1	92	Kombineeritud pesumasin 22	1
27	O-rõngas 25x2,65	1	93	Põhiramm	1
28	Õlimõõtevarras	1	94	Pult M6x12	4
29	Nailonist alusplaat	1	95	Lame alusplaat 6	4
30	Võll	1	96	Puhvervedru	1
31	Pikendatud palkide kinnitusküünis	1	97	O-rõngas 50x2,65	1
32	M8 mutter	3	98	Õlifilter K	1
33	Palkide kinnitusküünis	1	99	Puks K	1
34	M8 lukustusmutter	4	100	Äärik	1
35	Suur alusplaat 8	6	101	Kinnitusplaat	1
36	Tiivikpult M8x25	1	102	Konks	1
37	Pult M8x20	3	103	Ristkülikukujuline pihustiotsik	1

38	Alumine voolik	1	104	Lukustusmutter M14	1
39	Kombineeritud alusplaat 20	10	105	Väänvedru	1
40	Ülemine voolik	1	106	Vedru paigalduspuks	1
41	Ventiili ühendusdetail	4	107	Paigalduspuks	1
42	M12x120 kruvi	2	108	Pult M14x60	1
43	Käepide	2	109	Suur alusplaat 14	2
44	Õhuke mutter M12	2	110	Kruvi M6x10	1
45	Kang	1	111	Käepide	1
46	Tagasitõmbevedru	1	112	Tugiratta komplekt	1
47	Silindriline tapp 8x60	1	113	Pult M10x25	4
48	Pult M8x12	4	114	Kinnitustoru	1
49	Silindri esitugiplaat	1	115	Tapp B 16x85	1
50	Polt M8x25	2	116	Klips 3	3
51	Silindri tagumine tugiplaat	1	117	Tapp B 12x50 / Tapp B 12x55 (ainult mudelile 65715)	2
52	Lamedad alusplaadid 8	3			
53	Käepide	1			
54	Ruudukujuline pistik	1			
55	Tõmbevarras	1			
56	Klapi ühendusplaat	1			
57	Ventiil	1			
58	Voolikuliitmik	2			
59	Sisselaskevoolik	1			
60	Pult M8x50	2			
61	Vedrualusplaat 8	4			
62	Õlivoolik 19	1			
63	Voolikuklemm 28–36	2			
64	Voolikuliitmik	1			
65	Parempoolne käivitushoob	1			
66	Suur alusplaat 10	2			

RICICLAGGIO E SMALTIMENTO



Questo simbolo indica che il prodotto non deve essere smaltito insieme ai rifiuti domestici. Per evitare possibili danni all'ambiente o alla salute umana derivanti da uno smaltimento incontrollato dei rifiuti, riciclarlo in modo responsabile per promuovere il riutilizzo sostenibile delle risorse materiali. Per restituire il dispositivo usato, si prega di utilizzare i sistemi di restituzione e raccolta oppure di rivolgersi alle autorità locali o ai negozi della zona per ricevere consigli su come riciclare in modo ecocompatibile.

SIMBOLI

La targhetta identificativa della macchina potrebbe riportare alcuni simboli. Questi rappresentano informazioni importanti sul prodotto o istruzioni sul suo utilizzo.

	Leggere integralmente queste istruzioni prima di utilizzare la macchina.		Pericolo! Tenersi lontani dalle parti in movimento!
	Indossare calzature di sicurezza!		Non rimuovere i tronchi incastrati con le mani.
	Indossare guanti protettivi!		Attenzione! Oggetti proiettati.
	Indossare occhiali di protezione! Indossare protezioni acustiche!		Prima di iniziare qualsiasi intervento di riparazione, manutenzione o pulizia, scollegare sempre l'alimentazione.
	Mantenere in ordine l'area di lavoro! Il disordine può causare incidenti.		Evitare lesioni causate dal movimento della lama di spaccatura.
	Non rimuovere né manomettere alcun dispositivo di protezione o di sicurezza.		Tenere le persone estranee all'area di lavoro a debita distanza.
	Smaltire l'olio esausto in modo ecocompatibile.		Non spaccare la legna mentre la macchina è in movimento.
	Non utilizzarla sotto la pioggia.		Non spaccare la legna quando la macchina è inclinata.

INTRODUZIONE

La vostra nuova spaccalegna supererà di gran lunga le vostre aspettative. È stata realizzata secondo rigorosi standard di qualità per soddisfare criteri prestazionali di alto livello. Troverete la vostra nuova macchina facile e sicura da utilizzare e, con una corretta manutenzione, vi garantirà molti anni di servizio affidabile.

SICUREZZA

COMPRENDERE IL VOSTRO SPACCALEGNA

Leggere e comprendere il manuale d'uso e le etichette apposte sulla spaccalegna. Imparare a conoscerne l'utilizzo e i limiti, nonché i potenziali rischi specifici ad essa inerenti. Acquisire una conoscenza approfondita dei comandi e del loro corretto funzionamento.

DROGHE, ALCOL E FARMACI

Non utilizzare lo spaccalegna sotto l'effetto di droghe, alcol o qualsiasi farmaco che possa compromettere la vostra capacità di utilizzarlo correttamente.

EVITARE CONDIZIONI PERICOLOSE

Utilizzare sempre lo spaccalegna su un terreno asciutto, solido e in piano. Non utilizzare mai lo spaccalegna su superfici scivolose, bagnate, fangose o ghiacciate. Il luogo scelto deve essere privo di erba alta, sterpaglie o altri ostacoli. Deve esserci spazio sufficiente per manovrare l'attrezzatura e consentire all'operatore di rimanere vigile. Mantenere l'area di lavoro pulita e ben illuminata; le aree ingombre favoriscono il verificarsi di infortuni. Per evitare di inciampare, non lasciare attrezzi, tronchi o altri componenti sparsi
nell'area di lavoro. Non utilizzare lo spaccalegna in aree bagnate o umide né esporlo alla pioggia. Non utilizzarlo in aree in cui i fumi di vernici, solventi o liquidi infiammabili rappresentino un potenziale pericolo.

ISPEZIONATE IL VOSTRO SPACCALEGNA

Controllate la spaccalegna prima di accenderla. Assicuratevi che le protezioni siano al loro posto e in buone condizioni. Prendete l'abitudine di verificare che chiavi e chiavi di regolazione siano state rimosse dall'area di lavoro prima di accenderla. Sostituite le parti danneggiate, mancanti o difettose prima dell'uso. Assicuratevi che tutti i dadi, i bulloni, le viti, i raccordi idraulici, le fascette stringitubo, ecc. siano serrati saldamente. Controllate sempre il livello dell'olio nel serbatoio dell'olio idraulico. Non utilizzate mai lo spaccalegna se necessita di riparazioni o se si trova in cattive condizioni meccaniche. Prima di iniziare il lavoro, testate i dispositivi di arresto per assicurarvi che siano in condizioni di funzionamento sicure.

INDOSSARE ABBIGLIAMENTO ADEGUATO

Non indossare indumenti larghi, guanti, cravatte o gioielli (anelli, orologi da polso). Potrebbero impigliarsi nelle parti in movimento. Durante il lavoro si raccomanda l'uso di guanti protettivi non conduttivi, calzature antiscivolo e protezioni acustiche. Indossare una copertura protettiva per i capelli per tenere a bada i capelli lunghi, evitando che rimangano impigliati nel macchinario.

PROTEGGETE GLI OCCHI E IL VISO

Qualsiasi spaccalegna può proiettare oggetti estranei negli occhi. Ciò può causare danni permanenti alla vista. Indossare sempre occhiali di sicurezza. Gli occhiali da vista comuni hanno solo lenti resistenti agli urti. Non sono occhiali di sicurezza.

PROLUNGHE

L'uso improprio delle prolunghe può causare un funzionamento inefficiente dello spaccalegna, con conseguente surriscaldamento. Assicurarsi che la prolunga non sia più lunga di 10 m e che la sua sezione non sia inferiore a 2,5 mm² per consentire un flusso di corrente sufficiente al motore. Evitare l'uso di collegamenti liberi e con isolamento inadeguato. I collegamenti devono essere effettuati con materiale protetto adatto all'uso all'aperto.

EVITARE SCOSSE ELETTRICHE | NON SPORGERSI TROPPO

Verificare che il circuito elettrico sia adeguatamente protetto e che corrisponda alla potenza, alla tensione e alla frequenza del motore. Verificare la presenza di un collegamento di terra. Collegare a terra lo spaccalegna. Evitare il contatto del corpo con superfici collegate a terra: tubi, radiatori, fornelli e involucri dei frigoriferi. Non aprire mai l'interruttore o la scatola della spina. Se ciò dovesse rendersi necessario, rivolgersi a un elettricista qualificato. Assicurarsi che le dita non tocchino le spine metalliche della spina durante il collegamento o lo scollegamento dello spaccalegna.

PREVENIRE GLI INCENDI

Non fumare né tenere fiamme libere durante il funzionamento o il rifornimento della spaccalegna. Non utilizzare mai la spaccalegna in prossimità di fiamme o scintille. L'olio è infiammabile e può esplodere.
Consentire a una sola persona di caricare e utilizzare lo spaccalegna. Tenere sempre le persone estranee, inclusi visitatori, bambini e animali domestici, lontane dall'area di lavoro, specialmente quando lo spaccalegna è in funzione. Solo l'operatore deve trovarsi vicino alla macchina e solo all'interno dell'area di sicurezza prevista dal presente manuale. Non chiedere mai l'aiuto di altre persone per liberare i tronchi incastrati. A nessuno di età inferiore ai 16 anni deve essere consentito di utilizzare lo spaccalegna. Qualsiasi persona di età inferiore ai 18 anni deve possedere la formazione e le competenze necessarie per svolgere le operazioni in modo corretto e sicuro e deve essere sempre sotto la supervisione di adulti.

ISPEZIONATE IL TRONCO

Non tentare mai di spaccare tronchi contenenti chiodi, filo metallico o detriti. Assicurarsi sempre che entrambe le estremità del tronco da spaccare siano tagliate il più perpendicolarmente possibile. Ciò impedirà al tronco di scivolare fuori posizione mentre è sotto pressione. I rami devono essere tagliati a filo con il tronco.
Mantenete un appoggio stabile e l'equilibrio in ogni momento. Non salite mai sulla spaccalegna. Potrebbero verificarsi gravi lesioni se l'attrezzo si ribaltasse o se venissero toccati involontariamente gli utensili da taglio. Non riponete oggetti sopra o vicino alla spaccalegna in punti in cui qualcuno potrebbe salire sull'attrezzo per raggiungerli.

EVITARE LESIONI DOVUTE A INCIDENTI IMPREVISTI

Non stare a cavalcioni né allungarsi oltre l'area di spaccatura durante il funzionamento dello spaccalegna. Non impilare mai i tronchi da spaccare in modo tale da costringerti ad allungarti oltre lo spaccalegna. Utilizza solo le mani per azionare le leve di comando. Non usare mai il piede, il ginocchio, una corda o qualsiasi altro dispositivo di estensione. Presta sempre la massima attenzione al movimento del pistone del cuneo. Non tentare mai di caricare lo spaccalegna mentre il pistone è in movimento. Tenere le mani lontane da tutte le parti in movimento. Non tentare mai di spaccare due tronchi sovrapposti. Uno dei due potrebbe schizzare in alto e colpirvi.

PROTEGGETE LE MANI

Tenete le mani lontane dalle fessure e dalle crepe che si aprono nel tronco. Potrebbero chiudersi improvvisamente e schiacciarvi o amputarvi le mani. Non rimuovete i tronchi incastrati con le mani.

NON FORZARE L'ATTREZZO

L'attrezzo funzionerà meglio e in modo più sicuro alla velocità per cui è stato progettato. Non utilizzare lo spaccalegna per scopi diversi da quelli previsti. Non modificare l'attrezzatura né utilizzarla in modo tale da aggirarne le capacità e le prestazioni previste dal progetto. Non tentare mai di spaccare tronchi più grandi di quelli indicati nella tabella delle specifiche.

SCOLLEGARE L'ALIMENTAZIONE

Scollegare la spina quando non in uso, prima di effettuare regolazioni, sostituzioni di parti, pulizia o interventi sullo spaccalegna. Consultare il manuale tecnico prima di effettuare qualsiasi intervento di manutenzione.
MANUTENZIONE ACCURATA DELLO SPACCALEGNA | COME AGIRE IN CASO DI INCIDENTE
Prima di pulire, riparare, ispezionare o regolare, spegnere la macchina e assicurarsi che tutte le parti in movimento si siano arrestate. Pulire sempre l'unità dopo ogni utilizzo. Mantenere pulito lo spaccalegna per garantire prestazioni ottimali e sicure. Seguire le istruzioni per la lubrificazione. Ispezionare tutte le guarnizioni idrauliche, i tubi flessibili e i raccordi per verificare l'assenza di perdite prima dell'uso. Le leve di comando e l'interruttore di alimentazione devono essere mantenuti sempre puliti, asciutti e privi di olio e grasso.

PROTEGGI L'AMBIENTE

Portare l'olio esausto presso un punto di raccolta autorizzato oppure attenersi alle disposizioni vigenti nel Paese in cui viene utilizzata la spaccalegna. Non scaricare l'olio nelle fognature, nel terreno o nell'acqua.

RENDETE L'OFFICINA A PROVA DI BAMBINO

Chiudere a chiave l'officina. Riporre lo spaccalegna fuori dalla portata dei bambini e di chiunque non sia qualificato per utilizzarlo.

Tenere sempre a disposizione un estintore e una cassetta di pronto soccorso da utilizzare in caso di necessità. In caso di emergenza, assicurarsi di conoscere sempre la posizione del telefono più vicino o di tenere un telefono sul luogo di lavoro. Inoltre, conoscere i numeri di telefono dell'ambulanza, del medico e dei vigili del fuoco più vicini. Queste informazioni saranno preziose in caso di emergenza.

AVVERTENZA SPECIALE

• L'operazione di spaccatura della macchina è progettata per essere attivata da una sola persona. Sebbene sia possibile che altri operatori lavorino con la macchina (ad esempio per le operazioni di carico e scarico), solo un operatore deve attivare le operazioni di spaccatura;
• La macchina non deve essere utilizzata da bambini;
• Descrizione delle prove funzionali della macchina;
• I requisiti di installazione e manutenzione includono un elenco dei dispositivi, ad esempio il dispositivo di comando a due mani, che devono essere verificati, la frequenza con cui deve essere effettuata la verifica e il metodo da utilizzare;
* S6 40%, funzionamento continuo a regime periodico: la durata di un ciclo di carico è di 10 minuti, il tempo di funzionamento a carico costante è di 4 minuti, il tempo di funzionamento a vuoto è di 6 minuti.

CONDIZIONI DI IMPIEGO

Questo spaccalegna è progettato per funzionare a temperature ambiente comprese tra +5 °C e 40 °C e per essere installato ad altitudini non superiori a 1000 m sul livello del mare. L'umidità ambientale deve essere inferiore al 50% a 40 °C. Può essere immagazzinato o trasportato a temperature ambiente comprese tra -25 °C e 55 °C.

REQUISITI ELETTRICI

Per i modelli 65706, 65708, 65710, 65712, 65715:
Con motore trifase da 400 Volt / 50 Hz, la spaccalegna deve essere collegata a una rete standard da 400 V ± 10% / 50 Hz ± 1%.
L'alimentazione elettrica deve essere dotata di dispositivi di protezione da sottotensione, sovratensione e sovracorrente, nonché di un interruttore differenziale (RCD) con corrente residua nominale massima di 0,03 A.
Il cavo di alimentazione e la prolunga devono essere a 5 conduttori = 3P + N + PE (3/N/PE). Il collegamento alla rete elettrica deve essere dotato di un fusibile da massimo 16 A. I cavi elettrici in gomma devono essere conformi alla norma EN 60245 e devono essere sempre contrassegnati con il simbolo H 07 RN. I cavi devono essere identificati, in quanto richiesto dalla legge.
Per i modelli 65707, 65709, 65711:
Con motore da 230 Volt / 50 Hz, lo spaccalegna deve essere collegato a una rete standard da 230 V ± 10%
/50 Hz ±1%.
Alimentazione elettrica dotata di dispositivi di protezione da sottotensione, sovratensione, sovracorrente (16 A) e di un interruttore differenziale (RCD) con corrente residua nominale massima di 0,03 A. I cavi di collegamento in gomma devono essere conformi alla norma EN 60245 e sono sempre contrassegnati dal simbolo H 07 RN. I cavi devono essere identificati, in quanto si tratta di un requisito di legge.

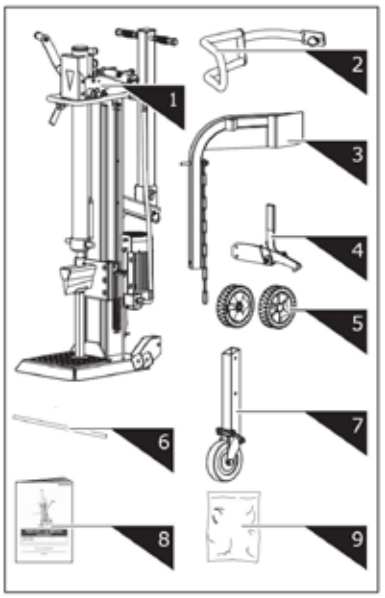

1. Log Splitter Frame & Power Station
2. Guard Arm
3. Log Lift
4. Retaining Hook
5. Wheel
6. Wheel Axle
7. Support Wheel
8. Operator's Manual
9. Hardware Bag, including

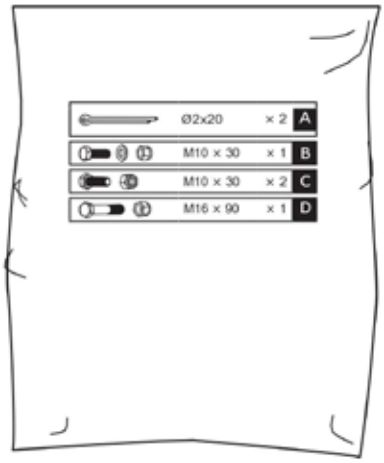

MONTAGGIO

1. Inserire l'asse delle ruote nei fori della staffa di montaggio. Far scorrere le ruote sull'asse e fissarle dall'esterno con copiglie Ø2x20. Montare i copriruota.

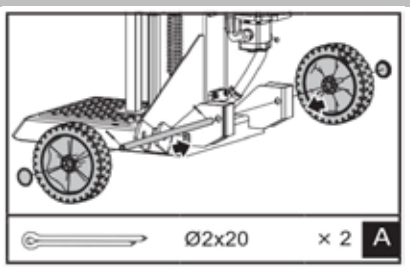

2. Tenendo il supporto contro il cuneo, rimuovere il perno a R e il bullone per sganciare il cilindro. Abbassare entrambe le maniglie di comando per sollevare il pistone del cuneo fino alla posizione più alta. Inserire il bullone e il perno a R per fissare il cilindro.

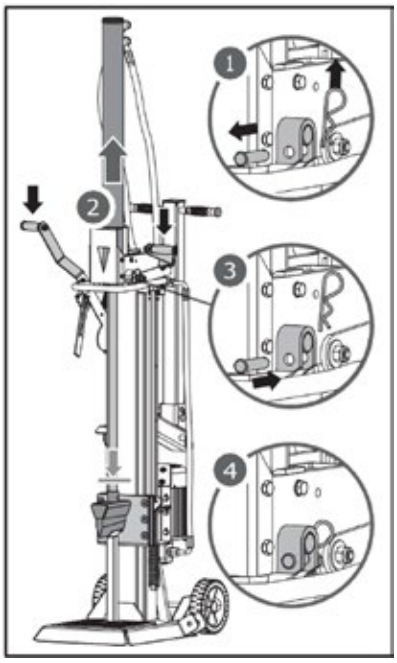

3. Rilasciare entrambe le maniglie di comando per far rientrare il pistone del cuneo. Rimuovere il supporto.

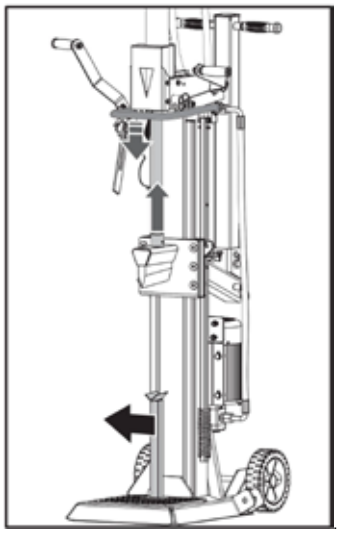

4. Allineare il foro e il perno di bloccaggio del braccio di protezione con la staffa di montaggio. Fissare il braccio di protezione con un bullone esagonale M10 × 30, una rondella e un dado contenuti nella busta degli accessori.

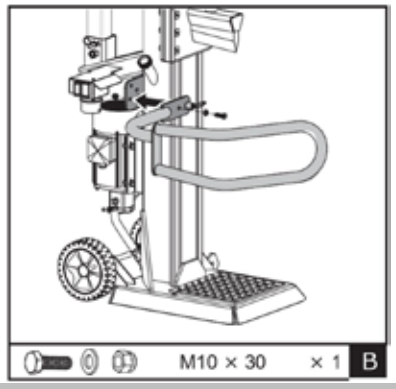

5. Posizionare il gancio di fissaggio sul telaio e fissarlo con due bulloni esagonali M10×30 e relativi dadi.

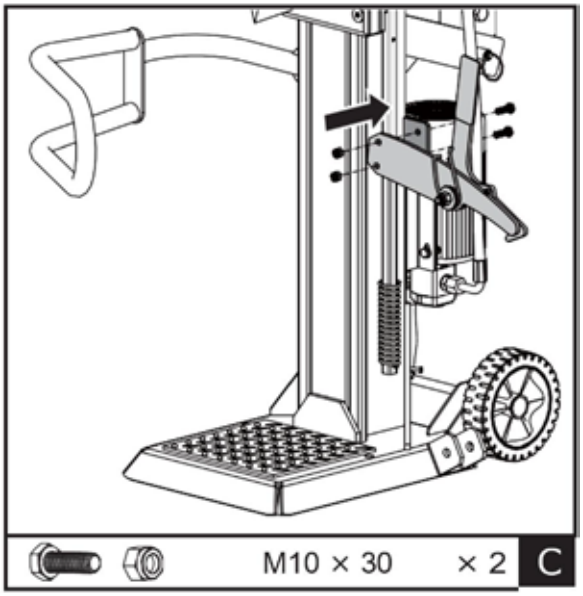

6. Posizionare il sollevatore per tronchi all'interno della staffa di montaggio e allinearlo ai fori della staffa stessa. Fissarlo con un bullone esagonale M16×90 e un dado. Agganciare la catena di sollevamento alla guida di scorrimento del cuneo.

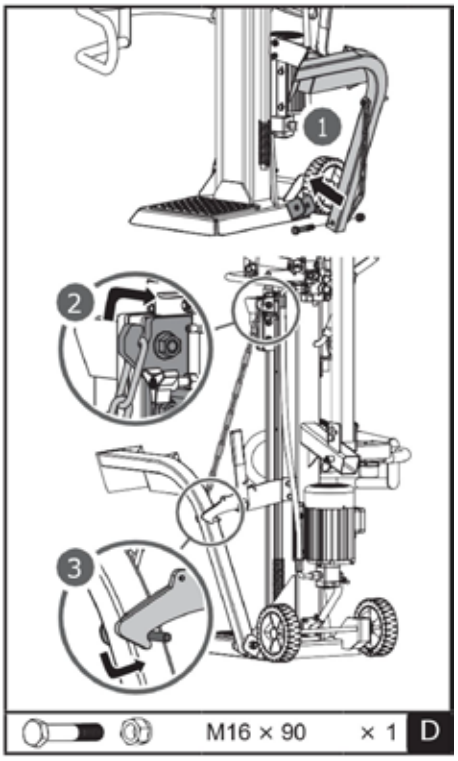

TRASPORTO

Estrarre il perno a molla e far scorrere il tubo quadrato della ruota di supporto nel supporto. Allentare il perno a molla per fissarlo dopo aver selezionato il foro appropriato.
Il foro superiore è destinato al trasporto, mentre quello inferiore è riservato esclusivamente allo stoccaggio. Poiché la ruota di supporto è una ruota universale, se montata nel foro inferiore non garantisce una stabilità sufficiente per il trasporto! Il foro superiore è destinato al trasporto, mentre quello inferiore è riservato esclusivamente allo stoccaggio. Poiché la ruota di supporto è una ruota universale, se montata nel foro inferiore non garantisce una stabilità sufficiente per il trasporto! 1 Foro superiore Foro inferiore 2 1 Foro superiore Foro inferiore 2

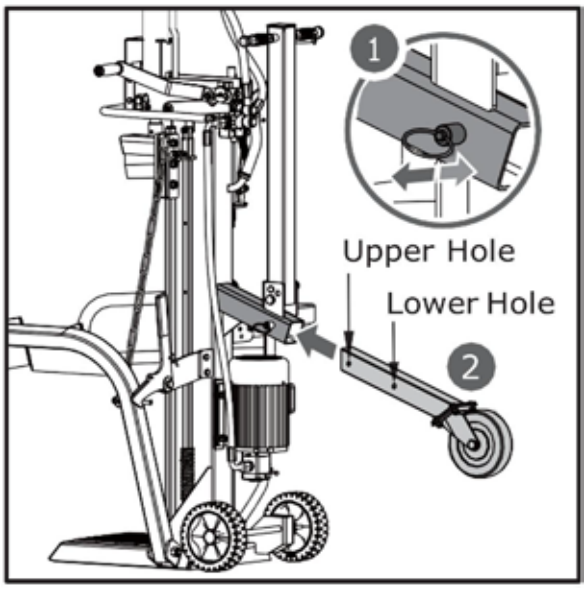

La maniglia di trasporto viene fissata in posizione verticale tramite il perno con clip per facilitare la movimentazione.

Rimuovere la clip e il perno. Abbassare la maniglia nella direzione della freccia, come illustrato, e fissarla inserendo il perno con la clip nel foro esterno.

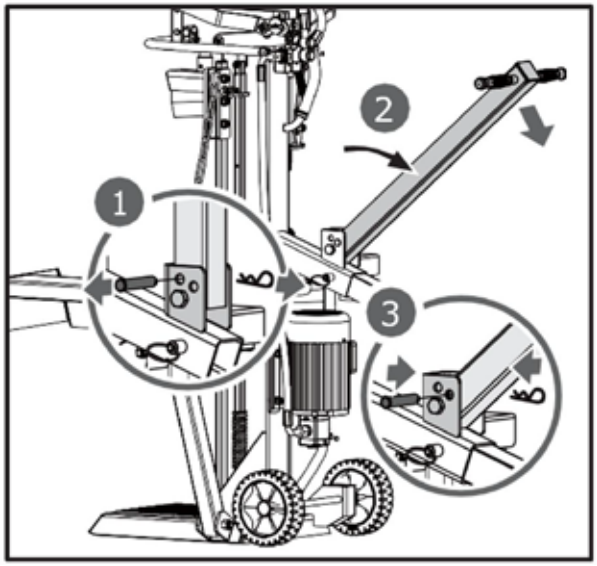

TRASPORTO DELLA SPACCALEGNA AL LUOGO DI LAVORO

Lo spaccalegna è dotato di 2 ruote per piccoli spostamenti. Per spostare lo spaccalegna sul luogo di lavoro, afferrare la maniglia (a) per inclinare leggermente lo spaccalegna dopo essersi assicurati che il coperchio del serbatoio dell'olio sia ben serrato.



Applicare un sottile strato di grasso sulle superfici del pistone prima dell'uso per prolungarne la durata.

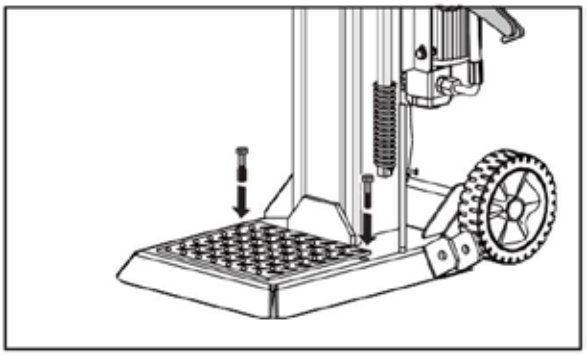

Se si utilizza una gru, legare la fune al punto di sollevamento sotto l'etichetta blu di raggruppamento, quindi sollevare la macchina con la gru.

FUNZIONAMENTO DELLA SPACCALEGNA

Organizzate il vostro luogo di lavoro. Lavorate in sicurezza e risparmiate fatica pianificando il lavoro in anticipo. Posizionate i tronchi in modo che siano facilmente raggiungibili. Individuate un'area dove impilare la legna spaccata o caricarla su un camion nelle vicinanze o su un altro mezzo di trasporto. Posizionate lo spaccalegna su un terreno pianeggiante, duro, solido e livellato, assicurandovi che la parte inferiore della base sia completamente a contatto con il suolo. Fissate quindi la macchina al suolo con due bulloni di ancoraggio adeguati.

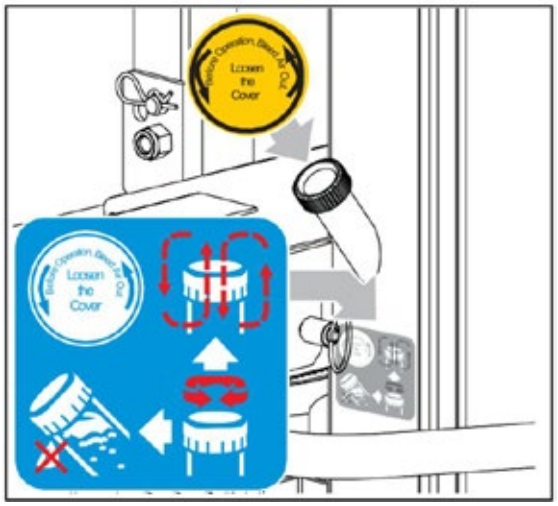

Spurgare l'aria dall'impianto idraulico prima di avviare lo spaccalegna. Il tappo del serbatoio dell'olio idraulico deve essere allentato di alcuni giri fino a quando l'aria può entrare e uscire dal serbatoio senza ostacoli.

Durante il funzionamento, dovrebbe essere percepibile il flusso d'aria attraverso il bocchettone di riempimento del serbatoio dell'olio.
Prima di spostare lo spaccalegna, assicurarsi che il coperchio del serbatoio dell'olio sia ben serrato per evitare perdite di olio da questo punto.

Se il coperchio del serbatoio dell'olio non viene allentato, l'aria sigillata nell'impianto idraulico continuerà a essere compressa dopo essere stata decompressa. Tale compressione e decompressione continua dell'aria danneggerà le guarnizioni dell'impianto idraulico e causerà danni permanenti alla spaccalegna.

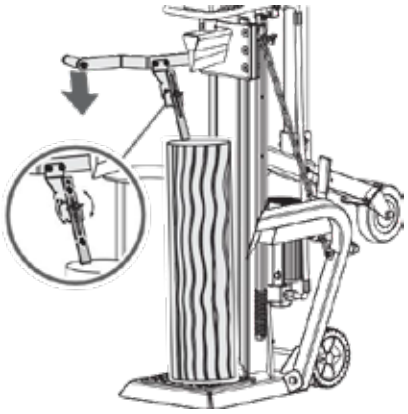

Motore per 400 V 3N

Portare l'interruttore del motore in posizione ON per avviare lo spaccalegna. Per arrestare la macchina, è sufficiente portare l'interruttore del motore in posizione OFF.

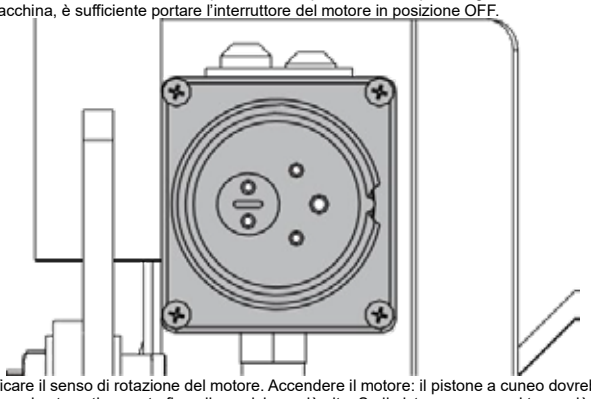

Verificare il senso di rotazione del motore. Accendere il motore: il pistone a cuneo dovrebbe sollevarsi automaticamente fino alla posizione più alta. Se il pistone a cuneo si trova già nella posizione più alta al
il motore si avvia, afferrare entrambe le leve di comando e abbassarle; il pistone a cuneo dovrebbe iniziare a muoversi verso il basso.

Nel caso in cui non si rilevi alcun movimento del pistone dopo l'avvio del motore, spegnere immediatamente il motore per invertire la polarità ruotando con un cacciavite il dispositivo di inversione di polarità all'interno della spina.

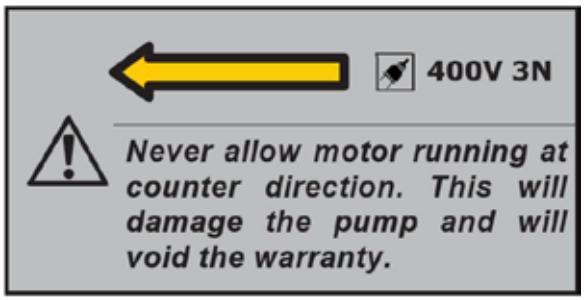

Spaccatura

1
. Posizionare il tronco in verticale sul tavolo di appoggio, in modo che giaccia disteso sulla sua faccia. Premere la leva sinistra per abbassare la pinza di fissaggio estesa contro il tronco per bloccarlo. La pinza di fissaggio estesa può essere regolata per adattarsi a tronchi di diverse altezze.





2. Tenere premuta la leva di pressione sinistra. Nel frattempo, abbassare il cuneo di spaccatura premendo la leva di spaccatura destra a metà corsa per spaccare il tronco lentamente in un primo momento, quindi premerla fino in fondo finché il tronco non è completamente spaccato.

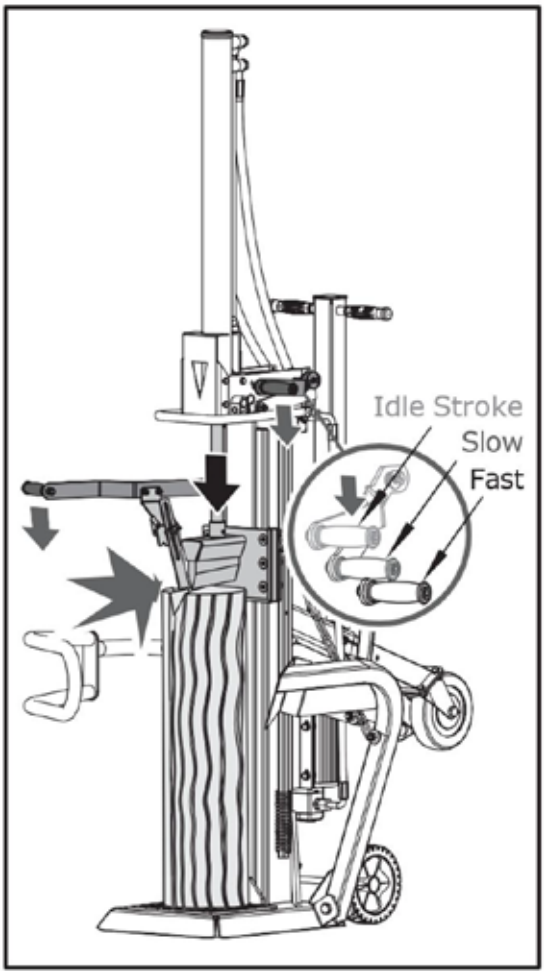

3. Riportare il cuneo di spaccatura nella posizione iniziale. Azionare la leva di comando a molla per il rientro per sollevare il cuneo al di sopra dell'altezza del ceppo da spaccare.



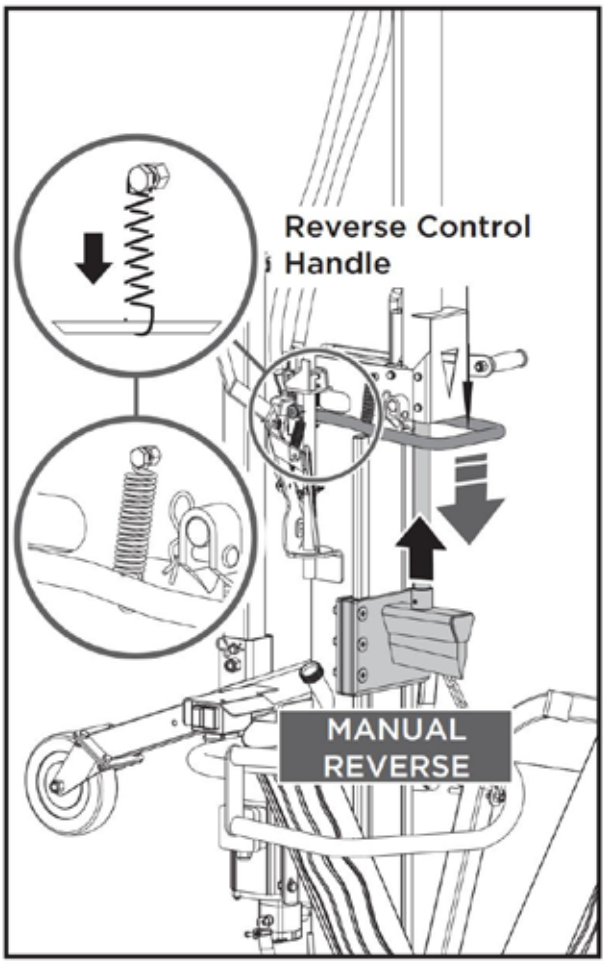

The spring is already connected to the handle in factory.

Premere la leva di spaccatura fino in fondo per ottenere una maggiore velocità con una minore forza di spaccatura, al fine di completare l'operazione o per spaccare tronchi di dimensioni standard. È possibile regolarla semplicemente sollevando e abbassando leggermente la leva di spaccatura.

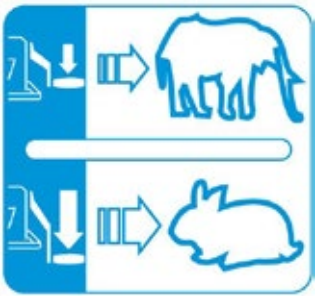

La molla è già collegata all'impugnatura in fabbrica.

Leva di spaccatura

La forza e la velocità di spaccatura sono regolate dalla leva di spaccatura. La prima metà della corsa della leva di spaccatura corrisponde alla velocità minima; premere la leva di spaccatura fino a metà corsa per ottenere la massima forza di spaccatura a velocità ridotta, per spaccare il ceppo all'inizio o ceppi particolarmente duri e stagionati;

SBLOCCARE UN TRONCO INCEPPATO

SOSTITUZIONE DELL'OLIO

L'impianto idraulico è un sistema chiuso dotato di serbatoio dell'olio, pompa dell'olio e valvola di controllo. Livelli di olio insufficienti possono danneggiare la pompa dell'olio. Controllare regolarmente il livello dell'olio con l'astina di livello. L'olio deve essere sostituito completamente una volta all'anno.
Per il sistema di trasmissione idraulica dello spaccalegna si raccomandano i seguenti oli idraulici o equivalenti:
SHELL Tellus 22 | MOBIL DTE 11 | ARAL Vitam GF 22 | BP Energol HLP-HM 22

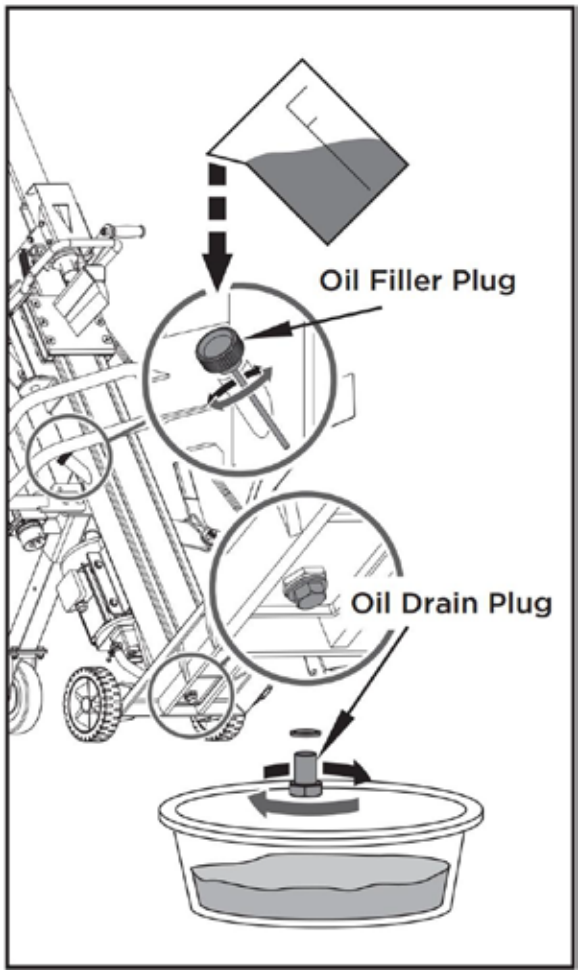

Rimuovere il tappo di scarico dell'olio per scaricare l'olio dal sistema di trasmissione idraulica. Controllare la presenza di trucioli metallici nell'olio come misura precauzionale per evitare problemi futuri.
Una volta che l'olio è stato completamente scaricato dalla macchina, rimontare il tappo di scarico.
Rabboccare il sistema di trasmissione idraulica con l'olio raccomandato attraverso l'apertura del tappo di riempimento.

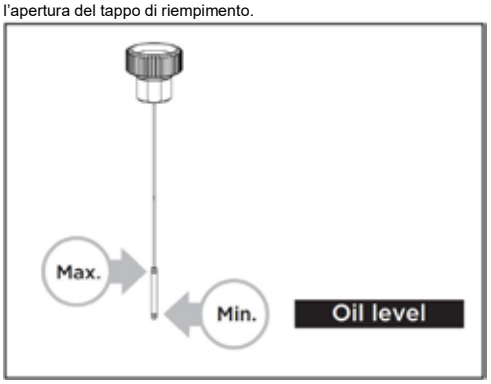

Controllare l'astina di livello per determinare il livello massimo e minimo dell'olio. Un livello di olio insufficiente può danneggiare la pompa dell'olio. Un riempimento eccessivo può causare un surriscaldamento del sistema di trasmissione idraulica.
Applicare del sigillante al tappo di riempimento e rimontarlo.
Dopo il cambio dell'olio, azionare lo spaccalegna alcune volte senza eseguire la spaccatura.
Utilizzare una vaschetta di raccolta per facilitare la rimozione di tutto l'olio esausto e delle particelle.

AFFILATURA DEL CUNEO

Questo spaccalegna è dotato di un cuneo di spaccatura rinforzato, la cui lama è sottoposta a un trattamento speciale. Dopo lunghi periodi di funzionamento, e quando necessario, affilare il cuneo utilizzando una lima a denti fini, rimuovendo eventuali bave o punti appiattiti sul bordo.

RISOLUZIONE DEI PROBLEMI

PROBLEMA	CAUSA PROBABILE	RIMEDIO CONSIGLIATO
Il motore non si avvia	L'interruttore è su OFF	Portare l'interruttore su ON
Senso di rotazione del motore errato	Collegamento errato	Modificare il dispositivo di inversione di polarità nella spina con un cacciavite
Senso di rotazione del motore errato	Collegamento errato	Invertire la polarità tramite un elettricista
Lo spaccalegna non funziona mentre il motore è in funzione	La valvola non si apre a causa dell'allentamento dei componenti di collegamento	Controllare e serrare i componenti
Lo spaccalegna non funziona mentre il motore è in funzione	Le leve di comando o i componenti di collegamento sono piegati	Riparare le parti piegate
Lo spaccalegna non funziona mentre il motore è in funzione	Livello dell'olio idraulico basso	Controllare e rabboccare l'olio idraulico
Lo spaccalegna funziona con vibrazioni e rumori anomali	Livello dell'olio idraulico basso	Controllare e rabboccare l'olio idraulico

ATTENZIONE: TUTTI GLI INTERVENTI DI RIPARAZIONE DEVONO ESSERE EFFETTUATI DA UN TECNICO SPECIALIZZATO IN QUESTO PRODOTTO.

SCHEMA ELETTRICO
65707 / 65709 / 65711

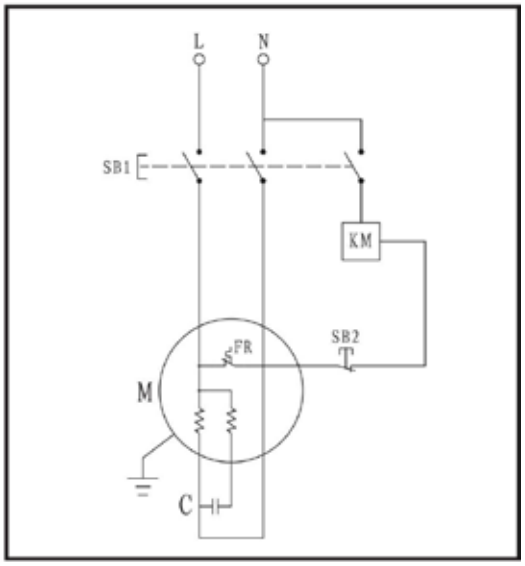

65706 / 65708 / 65710 / 65712 / 65715

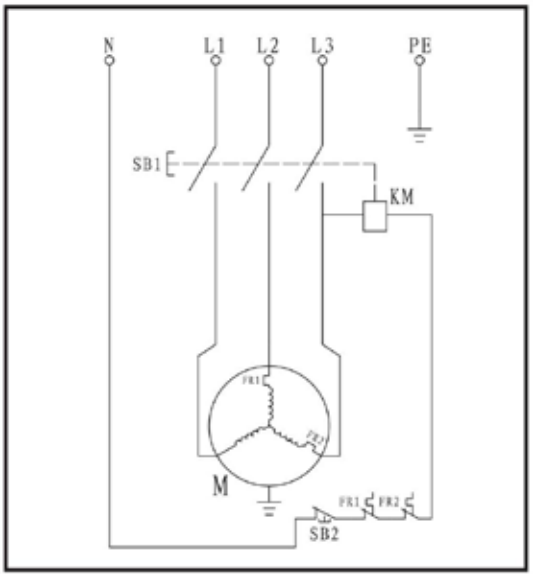

SCHEMA DELL'IMPIANTO IDRAULICO

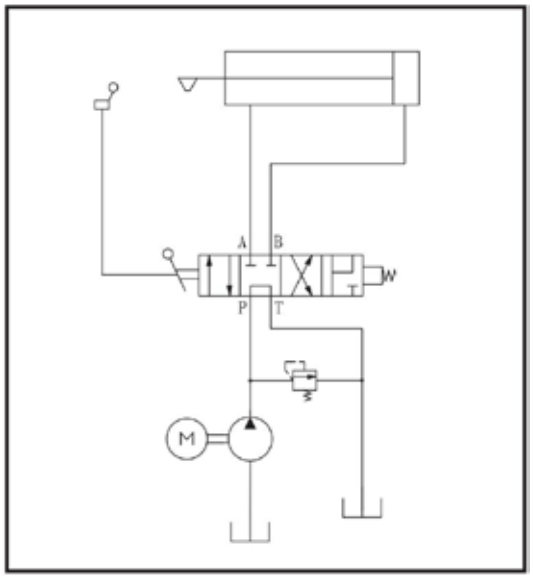

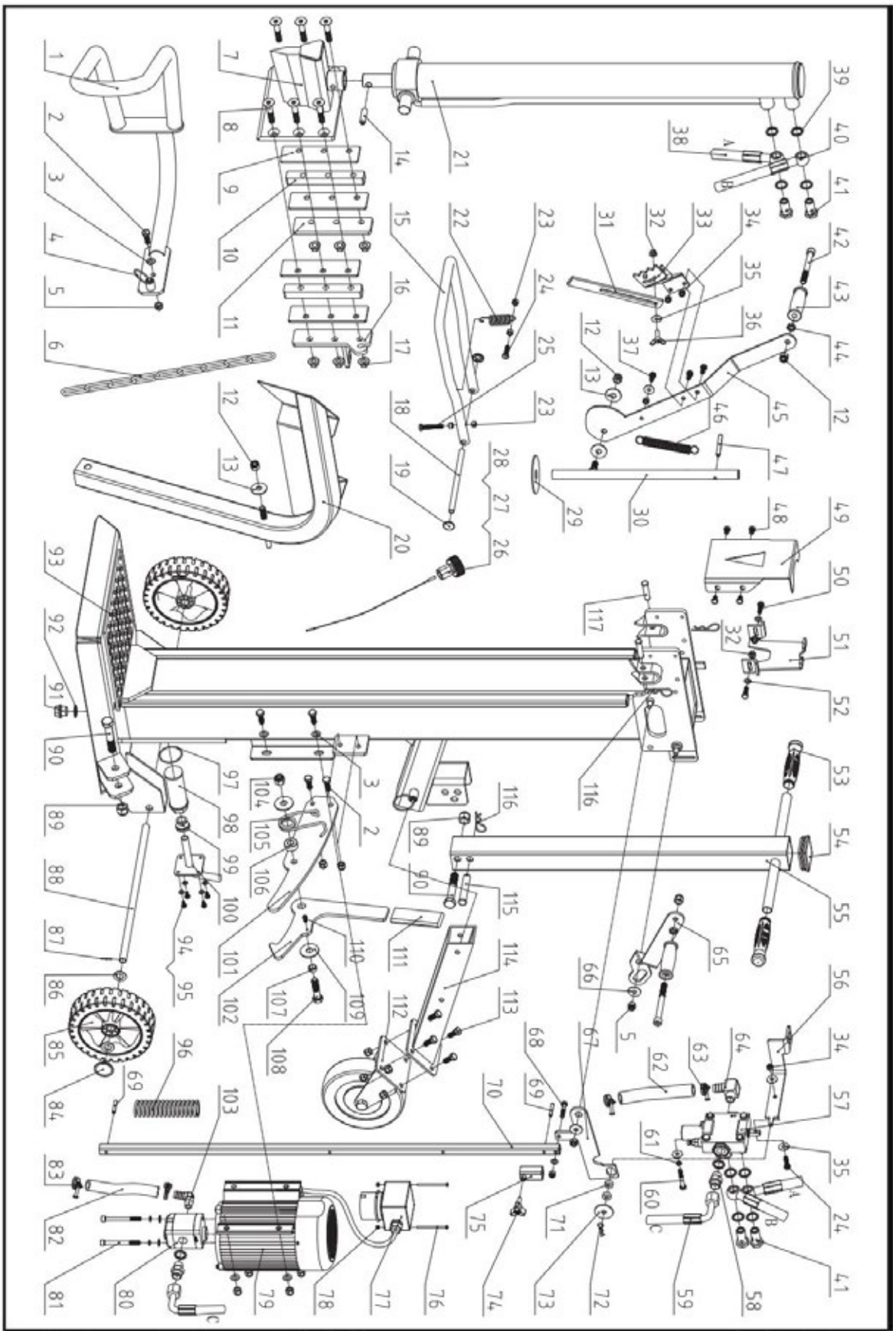

Elenco dei componenti					
N.	**Descrizione**	**Q.tà**	**N.**	**Descrizione**	**Quantità**
1	Staffa di fissaggio sinistra	1	67	Leva di collegamento	1
2	Bullone M10x30	7	68	Bullone M8x40	1
3	Rondella piatta 10	9	69	Perno cilindrico 6x40	2
4	Maniglia per perno di posizionamento	2	70	Leva di regolazione della corsa	1
5	Controdado M10	13	71	Piastra tonda	2
6	Catena di sollevamento 6	1	72	Molla 2,5	1
7	Assemblaggio a saldatura a cuneo	1	73	Rondella grande 10	1
8	Bullone M12x65	6	74	Manopola a stella	1
9	Piastra di attrito	4	75	Manicotto di regolazione	1
10	Piastra deflettrice	2	76	Vite M4x60	2
11	Piastra sinistra	1	77	Interruttore	1
12	Controdado M12	4	78	Controdado M4	2
13	Rondella grande 12	3	79	Motore	1
14	Perno cilindrico 8x40	1	80	Pompa a ingranaggi	1
15	Maniglia a U di comando	1	81	Vite M8x90	1
16	Piastra destra	1	82	Tubo dell'olio 16	1
17	Dado M12	6	83	Fascetta stringitubo 20-26	2
18	Perno dell'asse	1	84	Coprimozzo	2
19	Coprimozzo 12	2	85	Ruota	2
20	Protezione sollevamento	1	86	Rondella piatta 16	4
21	Cilindro	1	87	Coppiglia 2x20	2
22	Molla	1	88	Asse ruota	1
23	Dado M8	5	89	Controdado M16	2
24	Bullone M8x30	2	90	Bullone M16x90	2
25	Vite M8x50	1	91	Tappo filettato	1
26	Tappo dell'olio	1	92	Lavatrice combinata 22	1
27	O-ring 25x2,65	1	93	Telaio principale	1
28	Asta di livello dell'olio	1	94	Bullone M6x12	4
29	Rondella in nylon	1	95	Rondella piatta 6	4
30	Albero	1	96	Molla tampone	1
31	Gancio di fissaggio per tronchi allungato	1	97	O-ring 50x2,65	1
32	Dado M8	3	98	Filtro dell'olio K	1
33	Gancio di fissaggio per tronchi	1	99	Boccola K	1
34	Controdado M8	4	100	Flangia	1
35	Rondella grande 8	6	101	Piastra di posizionamento	1
36	Bullone ad alette M8x25	1	102	Gancio	1
37	Bullone M8x20	3	103	Ugello rettangolare	1

38	Tubo inferiore	1	104	Controdado M14	1
39	Rondella combinata 20	10	105	Molla di torsione	1
40	Tubo superiore	1	106	Boccola di posizionamento per molla	1
41	Raccordo per valvole	4	107	Boccola di posizionamento	1
42	Vite M12x120	2	108	Bullone M14x60	1
43	Impugnatura di comando	2	109	Rondella grande 14	2
44	Dado sottile M12	2	110	Vite M6x10	1
45	Leva	1	111	Impugnatura	1
46	Molla di ripristino	1	112	Gruppo ruota di supporto	1
47	Perno cilindrico 8x60	1	113	Bullone M10x25	4
48	Bullone M8x12	4	114	Tubo di fissaggio	1
49	Piastra di supporto anteriore per cilindro	1	115	Perno B 16x85	1
50	Bullone M8x25	2	116	Clip 3	3
51	Piastra di supporto posteriore per cilindro	1	117	Perno B 12x50 / Perno B 12x55 (solo per 65715)	2
52	Rondella piatta 8	3			
53	Impugnatura	1			
54	Tappo quadrato	1			
55	Asta di trazione	1			
56	Piastra di collegamento per valvola	1			
57	Valvola	1			
58	Raccordo per tubo flessibile	2			
59	Tubo di ingresso	1			
60	Bullone M8x50	2			
61	Rondella elastica 8	4			
62	Tubo dell'olio 19	1			
63	Fascetta stringitubo 28-36	2			
64	Raccordo per tubo flessibile	1			
65	Leva di comando destra	1			
66	Rondella grande 10	2			

RECICLAGEM E ELIMINAÇÃO



Esta marcação indica que este produto não deve ser eliminado juntamente com o lixo doméstico. Para evitar possíveis danos ao ambiente ou à saúde humana decorrentes da eliminação descontrolada de resíduos, recicle-o de forma responsável, de modo a promover a reutilização sustentável dos recursos materiais. Para devolver o seu aparelho usado, utilize os sistemas de devolução e recolha ou consulte as autoridades locais ou as lojas da sua zona para obter orientações sobre a reciclagem segura do ponto de vista ambiental.

SÍMBOLOS

A placa de identificação da sua máquina pode apresentar símbolos. Estes representam informações importantes sobre o produto ou instruções sobre a sua utilização.

	Leia estas instruções na íntegra antes de utilizar a máquina.		Perigo! Mantenha-se afastado das peças em movimento!
	Use calçado de segurança!		Não retire com as mãos os troncos encravados.
	Use luvas de proteção!		Cuidado! Objetos projetados.
	Use proteção ocular! Use proteção auditiva!		Antes de iniciar qualquer reparação, manutenção ou limpeza, desligue sempre a alimentação elétrica.
	Mantenha o seu local de trabalho arrumado! A desorganização pode provocar acidentes.		Evite ferimentos causados pelo movimento da lâmina de corte.
	Não remova nem altere quaisquer dispositivos de proteção ou segurança.		Mantenha as pessoas afastadas da área de trabalho.
	Elimine o óleo usado de forma ecológica.		Não corte lenha enquanto a máquina estiver em movimento.
	Não a utilize à chuva.		Não corte lenha quando a máquina estiver inclinada.

INTRODUÇÃO

A sua nova cortadora de lenha irá superar as suas expectativas. Foi fabricada de acordo com rigorosos padrões de qualidade para cumprir critérios de desempenho superiores. Verá que a sua nova unidade é fácil e segura de operar e, com os cuidados adequados, irá proporcionar-lhe muitos anos de serviço fiável.

SEGURANÇA

COMPREENDA O FUNCIONAMENTO DO SEU CORTADOR DE TRONCOS

Leia e compreenda o manual do utilizador e as etiquetas afixadas na cortadora de lenha. Familiarize-se com a sua utilização e limitações, bem como com os riscos potenciais específicos que lhe são próprios. Familiarize-se completamente com os comandos e o seu funcionamento correto.

DROGAS, ÁLCOOL E MEDICAMENTOS

Não utilize a cortadora de lenha enquanto estiver sob a influência de drogas, álcool ou qualquer medicamento que possa afetar a sua capacidade de a utilizar corretamente.

EVITE SITUAÇÕES PERIGOSAS

Opere sempre a sua cortadora de lenha em solo seco, firme e nivelado. Nunca opere a sua cortadora de lenha em superfícies escorregadias, molhadas, lamacentas ou geladas. O local escolhido deve estar livre de erva alta, vegetação rasteira ou outros obstáculos. Deve haver espaço suficiente para manobrar e ajudar o operador a manter-se alerta. Mantenha a sua área de trabalho limpa e bem iluminada. Áreas desorganizadas aumentam o risco de lesões. Para evitar tropeçar, não deixe ferramentas, troncos ou outros componentes espalhados
pela área de trabalho. Não utilize o cortador de lenha em áreas molhadas ou húmidas, nem o exponha à chuva. Não o utilize em áreas onde os vapores de tinta, solventes ou líquidos inflamáveis representem um risco potencial.

INSPECIONE O SEU CORTADOR DE TRONCOS

Verifique a sua cortadora de troncos antes de a ligar. Mantenha as proteções no lugar e em bom estado de funcionamento. Adquira o hábito de verificar se as chaves e as chaves de ajuste foram removidas da área das ferramentas antes de a ligar. Substitua peças danificadas, em falta ou com avarias antes de a utilizar. Certifique-se de que todas as porcas, parafusos, parafusos de fixação, conexões hidráulicas, braçadeiras de mangueira, etc., estão bem apertados. Verifique sempre o nível de óleo no depósito de óleo hidráulico. Nunca utilize a sua cortadora de lenha quando esta necessitar de reparação ou se encontrar em mau estado mecânico. Antes de iniciar o trabalho, teste os dispositivos de paragem para garantir que se encontram em condições seguras de funcionamento.

VESTUÁRIO ADEQUADO

Não use roupa folgada, luvas, gravatas ou joias (anéis, relógios de pulso). Podem ficar presos nas peças móveis. Recomenda-se o uso de luvas de proteção não condutoras de eletricidade, calçado antiderrapante e proteção auditiva durante o trabalho. Use um acessório de proteção para o cabelo para prender o cabelo comprido, evitando que fique preso na máquina.

PROTEJA OS OLHOS E O ROSTO

Qualquer cortador de lenha pode projetar objetos estranhos para os olhos. Isto pode causar danos oculares permanentes. Use sempre óculos de proteção. Os óculos de uso diário têm apenas lentes resistentes ao impacto. Não são óculos de proteção.

CABOS DE EXTENSÃO

A utilização inadequada de cabos de extensão pode causar um funcionamento ineficiente do cortador de lenha, o que pode resultar em sobreaquecimento. Certifique-se de que o cabo de extensão não tem mais de 10 m e que a sua secção não é inferior a 2,5 mm², para permitir um fluxo de corrente suficiente para o motor. Evite a utilização de ligações soltas e com isolamento inadequado. As ligações devem ser feitas com material protegido adequado para utilização no exterior.

EVITE CHOQUES ELÉTRICOS | NÃO SE INCLINE DEMASIADO

Verifique se o circuito elétrico está devidamente protegido e se corresponde à potência, tensão e frequência do motor. Verifique se existe uma ligação à terra. Ligue o cortador de lenha à terra. Evite o contacto corporal com superfícies ligadas à terra: tubos, radiadores, fogões e caixas de frigoríficos. Nunca abra a caixa do interruptor/ficha. Caso seja necessário, contacte um eletricista qualificado. Certifique-se de que os seus dedos não tocam nos pinos metálicos da ficha ao ligar ou desligar o cortador de lenha.

PREVENIR INCÊNDIOS

Não fume nem utilize chamas abertas durante o funcionamento ou o reabastecimento do cortador de lenha. Nunca utilize o cortador de lenha perto de chamas ou faíscas. O óleo é inflamável e pode explodir.
Permita que apenas uma pessoa carregue e opere o cortador de lenha. Mantenha sempre as pessoas que não estejam a trabalhar, incluindo visitantes, crianças e animais de estimação, afastadas da área de trabalho, especialmente quando o cortador de lenha estiver em funcionamento. Apenas o operador deve permanecer junto à máquina e apenas dentro da área de operação segura indicada neste manual. Nunca recorra a outras pessoas para o ajudar a libertar troncos encravados. Nenhuma pessoa com menos de 16 anos deve ser autorizada a operar o cortador de lenha. Qualquer pessoa com menos de 18 anos deve possuir a formação e as competências necessárias para desempenhar as funções de forma adequada e segura e deve estar sempre sob a supervisão de adultos.

INSPECIONE O SEU TRONCO

Nunca tente rachar troncos que contenham pregos, arame ou detritos. Certifique-se sempre de que ambas as extremidades do tronco que está a rachar estão cortadas o mais perpendicularmente possível. Isto impedirá que o tronco deslize para fora da sua posição enquanto estiver sob pressão. Os ramos devem ser cortados à altura do tronco.
Mantenha um apoio adequado e mantenha sempre o equilíbrio. Nunca se coloque em cima do cortador de lenha. Podem ocorrer lesões graves se a ferramenta tombar ou se as lâminas de corte forem acidentalmente tocadas. Não guarde nada por cima ou perto do cortador de lenha, onde alguém possa subir para alcançar esses objetos.

EVITE LESÕES CAUSADAS POR ACIDENTES INESPERADOS

Não se coloque a cavalo nem se incline sobre a área de corte ao operar o cortador de troncos. Nunca empilhe os troncos a cortar de forma a obrigar-se a esticar-se por cima do cortador de troncos. Utilize apenas as mãos para operar as alavancas de controlo. Nunca utilize o pé, o joelho, uma corda ou qualquer outro dispositivo de extensão. Preste sempre toda a atenção ao movimento do êmbolo da cunha. Nunca tente carregar o cortador de troncos enquanto o êmbolo estiver em movimento. Mantenha as mãos afastadas de todas as peças móveis. Nunca tente cortar dois troncos empilhados um sobre o outro. Um deles pode ser projetado para cima e atingi-lo.

PROTEJA AS SUAS MÃOS

Mantenha as mãos afastadas das fendas e fissuras que se abrem no tronco. Estas podem fechar-se repentinamente e esmagar ou amputar as suas mãos. Não retire troncos encravados com as mãos.

NÃO FORÇE A FERRAMENTA

A ferramenta funcionará melhor e de forma mais segura à velocidade para a qual foi concebida. Não utilize o cortador de troncos para fins para os quais não foi concebido. Não altere o equipamento nem o utilize de forma a contornar as suas capacidades e limitações de conceção. Nunca tente cortar troncos maiores do que os indicados na tabela de especificações.

DESLIGUE DA CORRENTE

Desligue da tomada quando não estiver a ser utilizada, antes de efetuar ajustes, substituir peças, limpar ou trabalhar no cortador de troncos. Consulte o manual técnico antes de efetuar qualquer manutenção.
FAÇA A MANUTENÇÃO DO SEU CORTADOR DE TRONCOS COM CUIDADO | COMO AGIR EM CASO DE ACIDENTE
Antes de limpar, reparar, inspecionar ou ajustar, desligue a máquina e certifique-se de que todas as peças móveis pararam. Limpe sempre a unidade após cada utilização. Mantenha o cortador de lenha limpo para um desempenho melhor e mais seguro. Siga as instruções de lubrificação. Inspecione todas as juntas hidráulicas, mangueiras e acopladores para detetar fugas antes da utilização. As alavancas de comando e o interruptor de alimentação devem ser mantidos limpos, secos e livres de óleo e gordura em todos os momentos.

PROTEJA O AMBIENTE

Leve o óleo usado a um ponto de recolha autorizado ou siga as disposições em vigor no país onde o cortador de lenha é utilizado. Não o deite nos esgotos, no solo ou na água.

TORNE A OFICINA À PROVA DE CRIANÇAS

Tranque a oficina. Guarde o cortador de lenha fora do alcance de crianças e de outras pessoas não qualificadas para o utilizar.
Tenha sempre à disposição um extintor de incêndio e um kit de primeiros socorros, caso seja necessário. Em situações de emergência, saiba sempre onde se encontra o telefone mais próximo ou mantenha um telefone no local de trabalho. Saiba também os números de telefone da ambulância, do médico e dos bombeiros mais próximos. Esta informação será inestimável em caso de emergência.

AVISO ESPECIAL

• A operação de corte da máquina foi concebida para ser ativada por uma única pessoa. Embora exista a possibilidade de outros operadores estarem a trabalhar com a máquina (por exemplo, para carga e descarga), apenas um operador deve ativar as operações de corte;
• A máquina não deve ser utilizada por crianças;
• Descrição dos testes funcionais da máquina;
• Os requisitos de instalação e manutenção incluem uma lista dos dispositivos — por exemplo, o dispositivo de comando bimanual — que devem ser verificados, a frequência com que a verificação deve ser realizada e o método a utilizar;
* S6 40 %, funcionamento contínuo com ciclo periódico: a duração de um ciclo de carga é de 10 minutos, o tempo de funcionamento com carga constante é de 4 minutos e o tempo de funcionamento sem carga é de 6 minutos.

CONDIÇÕES DE UTILIZAÇÃO

Este cortador de lenha foi concebido para funcionar a temperaturas ambientes entre +5 °C e 40 °C e para ser instalado a altitudes não superiores a 1000 m acima do nível do mar. A humidade ambiente deve ser inferior a 50 % a 40 °C. Pode ser armazenado ou transportado a temperaturas ambientes entre -25 °C e 55 °C.

REQUISITOS ELÉCTRICOS

Para os modelos 65706, 65708, 65710, 65712, 65715:
Com um motor trifásico de 400 V / 50 Hz, a cortadora de lenha deve ser ligada a uma rede elétrica padrão de 400 V ± 10% / 50 Hz ± 1%.
A alimentação elétrica deve dispor de dispositivos de proteção contra subtensão, sobretensão e sobrecorrente, bem como de um dispositivo de corrente residual (RCD) com corrente residual nominal máxima de 0,03 A.
A ligação à rede elétrica e o cabo de extensão devem ter 5 fios = 3P + N + PE (3/N/PE). A ligação à rede elétrica deve ter um fusível de, no máximo, 16 A. Os cabos de borracha para ligação elétrica devem estar em conformidade com a norma EN 60245, estando sempre marcados com o símbolo H 07 RN. Os cabos devem ser identificados, uma vez que se trata de um requisito legal.
Para os modelos 65707, 65709, 65711:
Com motor de 230 volts / 50 Hz, o cortador de lenha deve ser ligado a uma rede elétrica padrão de 230 V ± 10%
/50 Hz ± 1%.
A alimentação elétrica deve dispor de dispositivos de proteção contra subtensão, sobretensão, sobrecorrente (16 A), bem como de um dispositivo de corrente residual (RCD) com uma corrente residual nominal máxima de 0,03 A. Os cabos de borracha para ligação elétrica devem estar em conformidade com a norma EN 60245, estando sempre marcados com o símbolo H 07 RN. Os cabos devem ser identificados, uma vez que se trata de um requisito legal.

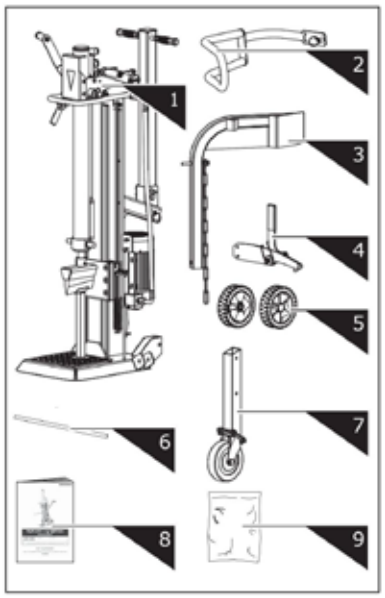

1. Log Splitter Frame & Power Station
2. Guard Arm
3. Log Lift
4. Retaining Hook
5. Wheel
6. Wheel Axle
7. Support Wheel
8. Operator's Manual
9. Hardware Bag, including

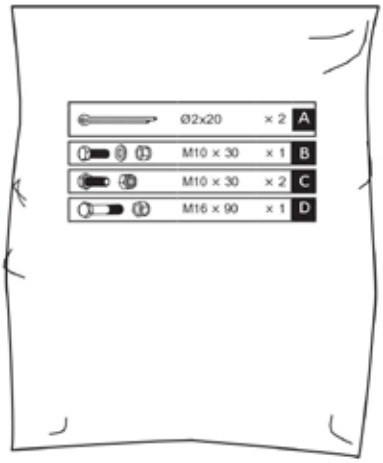

MONTAGEM

1. Insira o eixo da roda nos orifícios do suporte de montagem. Deslize as rodas sobre o eixo e fixe-as com contrapinos de Ø2x20 a partir do exterior. Coloque as tampas das rodas.

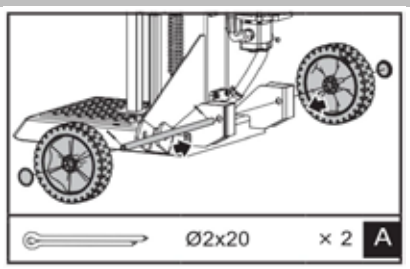

2. Mantendo o suporte encostado à cunha, retire o pino R e o parafuso para libertar o cilindro. Baixe ambas as alavancas de controlo para elevar o êmbolo da cunha até ao topo. Insira o parafuso e o pino R para fixar o cilindro.

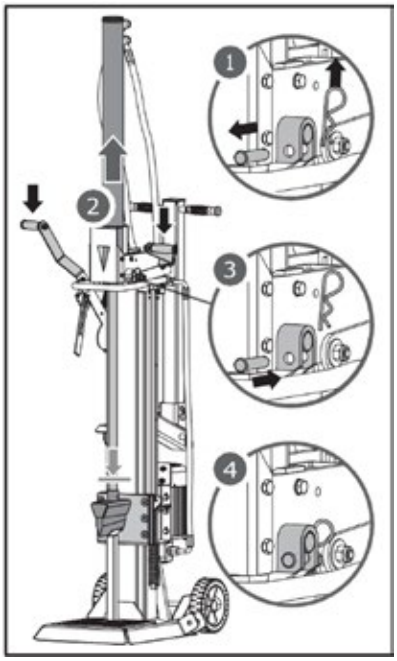

3. Solte ambas as alavancas de controlo para retrair o cilindro do cunho. Retire o suporte.

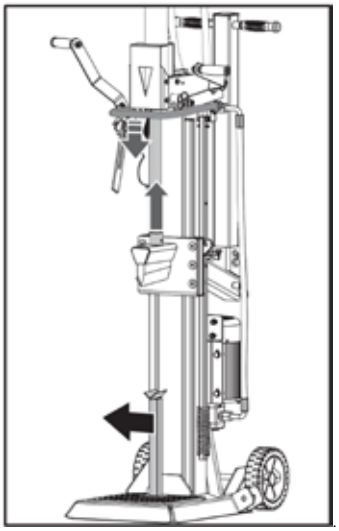

4. Alinhe o orifício e o pino de bloqueio do braço de proteção com o suporte de montagem. Fixe o braço de proteção com um parafuso sextavado M10 × 30, uma anilha e uma porca do saco de ferragens.

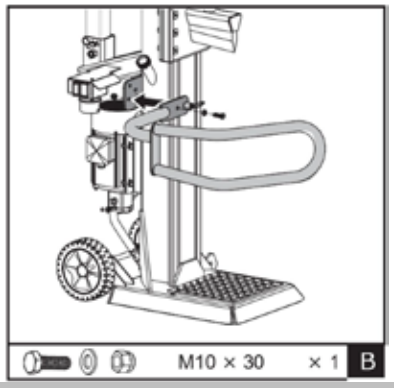

5. Posicione o gancho de retenção na estrutura e fixe-o com dois parafusos hexagonais M10×30 e porcas.

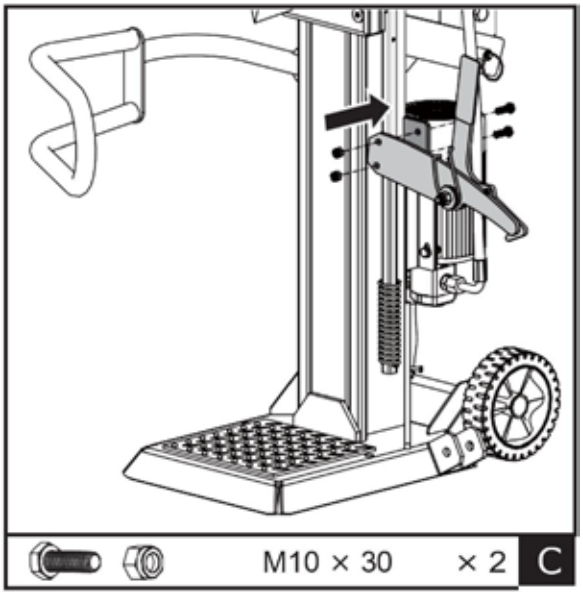

6. Posicione o elevador de toras dentro do suporte de montagem e alinhe-o com os orifícios do suporte. Fixe com um parafuso sextavado M16×90 e uma porca. Enganche a corrente do elevador na guia deslizante da cunha.

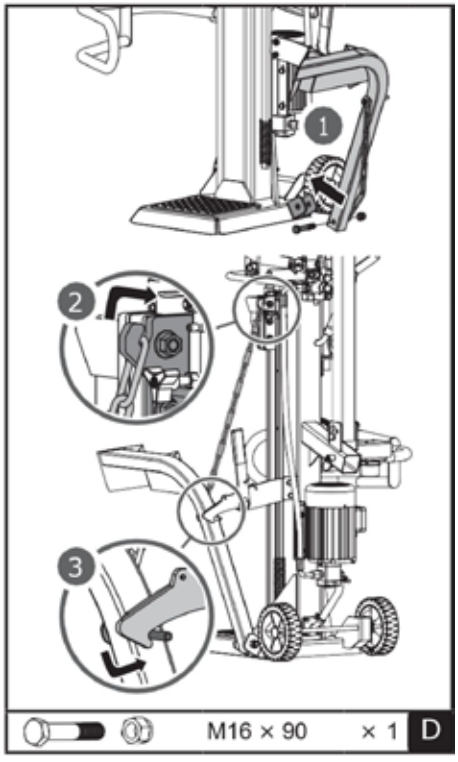

TRANSPORTE

Puxe o pino de mola e deslize o tubo quadrado da roda de apoio para dentro do suporte. Desaperte o pino de mola para o fixar após selecionar o orifício adequado.
O orifício superior destina-se ao transporte, enquanto o orifício inferior se destina apenas ao armazenamento. Uma vez que a roda de apoio é uma roda universal, não é suficientemente estável para o transporte se for montada no orifício inferior! O orifício superior destina-se ao transporte, enquanto o orifício inferior se destina apenas ao armazenamento. Uma vez que a roda de apoio é uma roda universal, não é suficientemente estável para o transporte se for montada no orifício inferior! 1 Orifício superior Orifício inferior 2 1 Orifício superior Orifício inferior 2

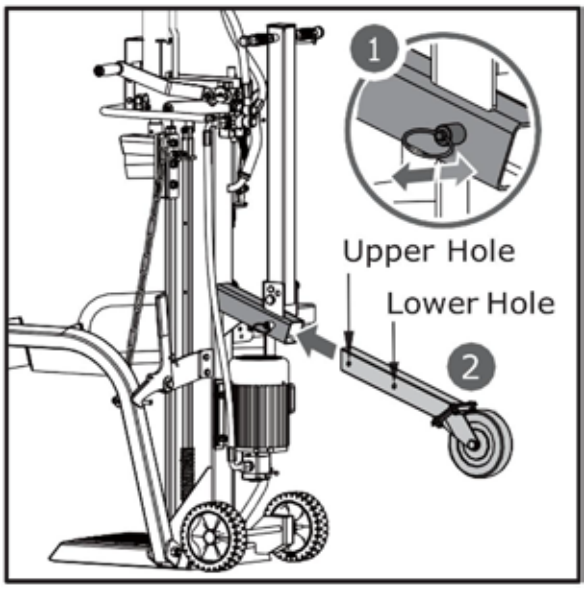

A pega de transporte é fixada na posição vertical através do pino com clipe, para facilitar o transporte.

Retire o clipe e o pino. Baixe a pega na direção da seta, conforme ilustrado, e fixe-a colocando o pino com o clipe no orifício exterior.

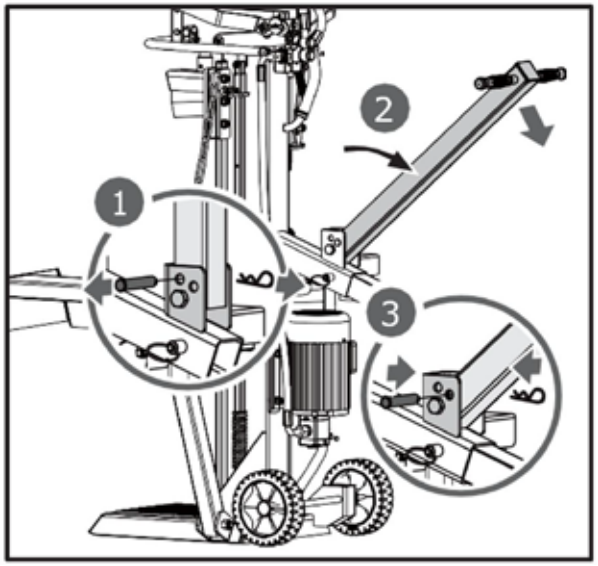

TRANSPORTE DO CORTADOR DE TRONCOS PARA O LOCAL DE TRABALHO

O cortador de lenha está equipado com 2 rodas para deslocamentos de curta distância. Para deslocar o cortador de lenha até ao local de trabalho, segure na pega (a) para inclinar ligeiramente o cortador de lenha, após se certificar de que a tampa do depósito de óleo está bem apertada.

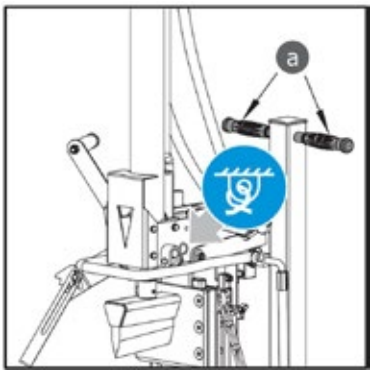

Aplicar uma camada fina de graxa nas superfícies do êmbolo antes da operação prolongará a durabilidade do êmbolo.

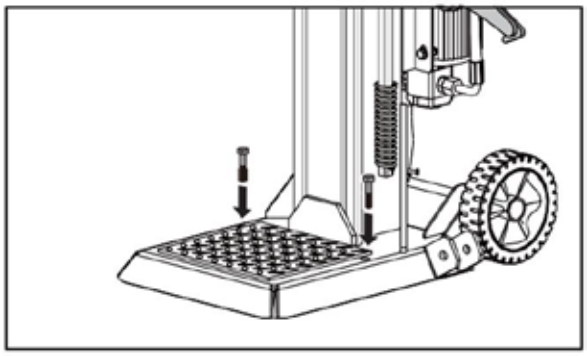

Se for utilizado um guindaste, amarre a corda no ponto de elevação abaixo da etiqueta azul de agrupamento e, em seguida, eleve a máquina com o guindaste.

OPERAÇÃO DO CORTADOR

Planeie o local de trabalho. Trabalhe com segurança e poupe esforço, planeando o trabalho com antecedência. Coloque os troncos num local de fácil acesso. Defina um local para empilhar a lenha cortada ou para a carregar num camião próximo ou noutro meio de transporte. Coloque o cortador de troncos num terreno plano, duro, sólido e nivelado, certificando-se de que a parte inferior da base está totalmente assente no solo. Em seguida, fixe a máquina ao solo com dois parafusos de fixação adequados.



Purgue o ar do sistema hidráulico antes de ligar o cortador de troncos. A tampa do depósito de óleo hidráulico deve ser desapertada com algumas voltas até que o ar possa entrar e sair do depósito de óleo sem dificuldades.

O fluxo de ar através do bocal de enchimento do depósito de óleo deve ser percetível durante as operações.
Antes de deslocar o cortador de lenha, certifique-se de que a tampa do depósito de óleo está bem apertada para evitar fugas de óleo por este ponto.

Se a tampa do depósito de óleo não for desapertada, o ar selado no sistema hidráulico continuará a ser comprimido após ter sido descomprimido. Essa compressão e descompressão contínuas do ar irão danificar as juntas do sistema hidráulico e causar danos permanentes ao cortador de lenha.

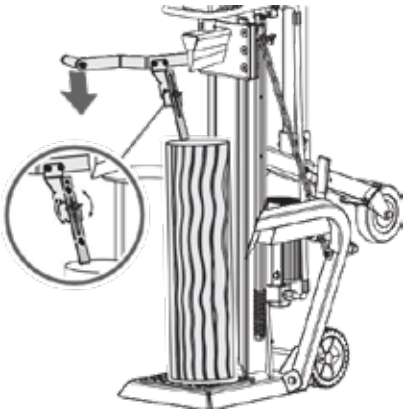

Motor para 400 V 3N

Gire o interruptor do motor para a posição ON para ligar a cortadora de troncos. Para desligar a máquina, basta girar o interruptor do motor para a posição OFF.

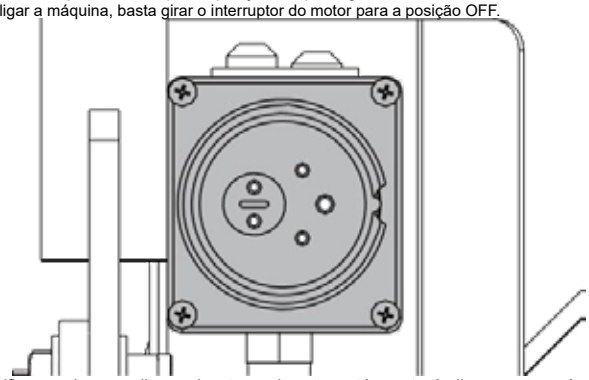

Certifique-se de que a direção de rotação do motor está correta. Ao ligar o motor, o êmbolo da cunha deve subir automaticamente até à posição mais alta. Se o êmbolo da cunha já estiver na posição mais alta quando
o motor arrancar, segure ambas as alavancas de comando e baixe-as; o cilindro de cunha deverá começar a descer.

Caso não se detecte qualquer movimento do êmbolo após o arranque do motor, desligue imediatamente o motor para alterar a polaridade do motor, rodando o dispositivo de comutação de pólos no interior da ficha com uma chave de fendas.

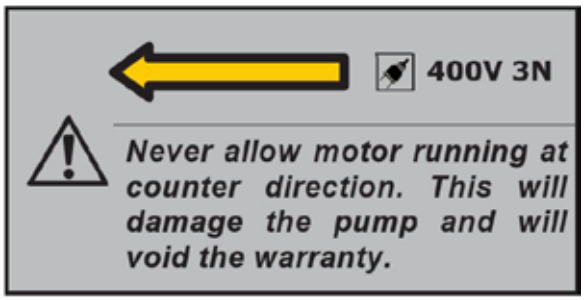

Corte

1
. Coloque o tronco na vertical sobre a mesa de apoio, de modo a que fique apoiado na face. Pressione a alavanca esquerda para baixar a garra de fixação do tronco, que se estende, contra o tronco, a fim de o fixar. A garra de fixação do tronco pode ser ajustada para se adaptar a troncos com diferentes alturas.





2. Mantenha premida a alavanca de pressão esquerda. Entretanto, desça a cunha de corte premindo a alavanca de corte direita até meio do curso para cortar o tronco lentamente numa primeira fase e, em seguida, pressione-a até ao fim até que o tronco esteja completamente cortado.

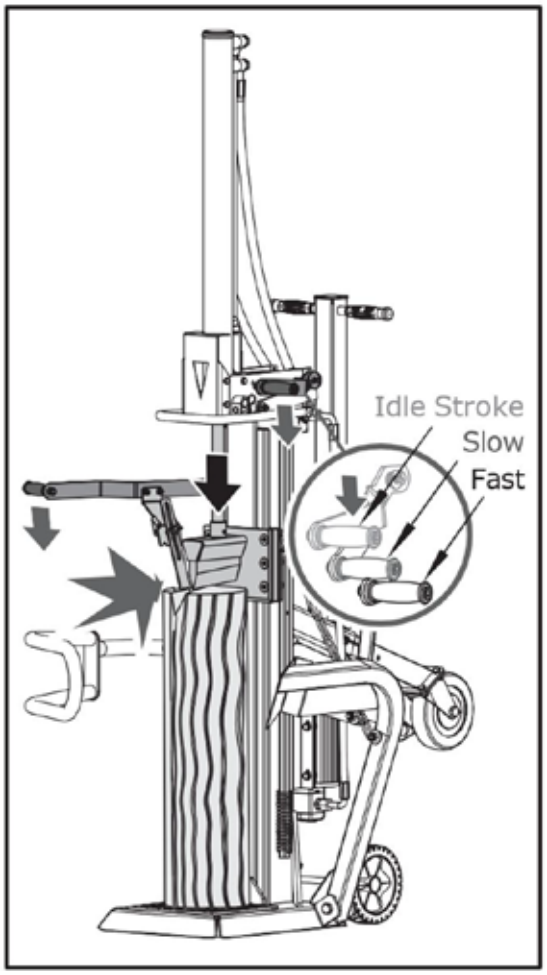

3. Retorne a cunha de fenda à posição inicial. Acione a alavanca de controlo de retração com mola para elevar a cunha acima da altura do tronco a ser fendido.



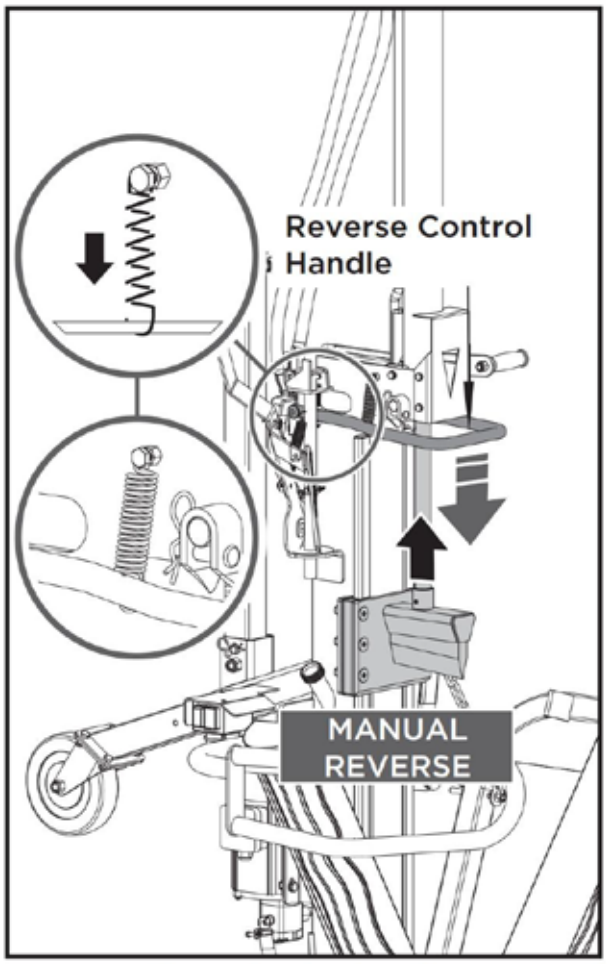

The spring is already connected to the handle in factory.

Pressione a alavanca de fenda até ao fim para obter uma velocidade mais rápida com menos força de fenda, de modo a concluir a fenda ou a fender toras normais. É possível ajustá-la simplesmente levantando e baixando ligeiramente a alavanca de fenda.

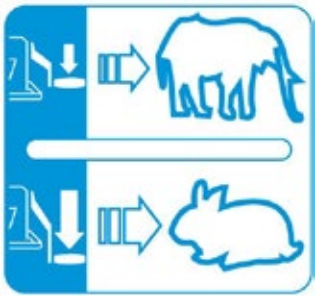

A mola já vem ligada à pega de fábrica.

Alavanca de fenda

A força e a velocidade de corte são controladas pela alavanca de corte. A primeira metade do curso da alavanca de corte corresponde à velocidade mínima; pressione a alavanca de corte até meio curso para obter a força máxima de corte a uma velocidade mais lenta, para cortar o tronco no início ou troncos particularmente duros e secos;

LIBERTAR UM TRONCO ENCALHADO

SUBSTITUIÇÃO DO ÓLEO

O sistema hidráulico é um sistema fechado com depósito de óleo, bomba de óleo e válvula de controlo. Níveis baixos de óleo podem danificar a bomba de óleo. Verifique regularmente o nível de óleo com a vareta de medição. O óleo deve ser totalmente substituído uma vez por ano.
Recomendam-se os seguintes óleos hidráulicos ou equivalentes para o sistema de transmissão hidráulica do cortador de troncos:
SHELL Tellus 22 | MOBIL DTE 11 | ARAL Vitam GF 22 | BP Energol HLP-HM 22

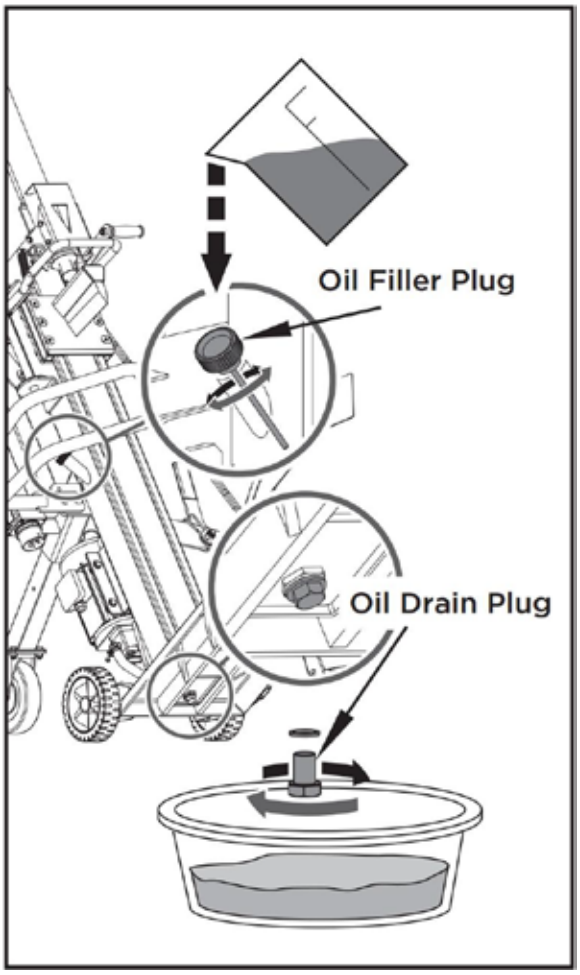

Retire o bujão de drenagem de óleo para esvaziar o óleo do sistema de transmissão hidráulica. Verifique se o óleo contém limalhas metálicas, como medida de precaução contra problemas futuros.
Depois de o óleo ter sido completamente drenado da máquina, volte a colocar o bujão de drenagem.
Adicione o óleo recomendado ao sistema de transmissão hidráulica através da abertura do bujão de enchimento.

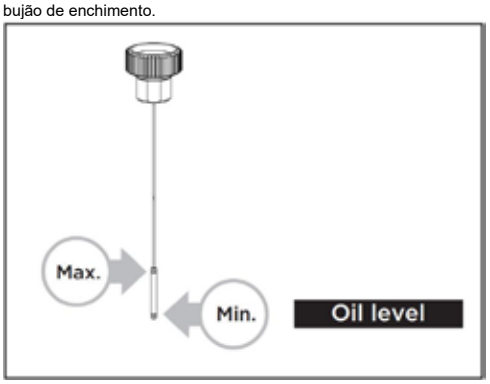

Verifique a vareta de nível para determinar os valores máximo e mínimo do nível de óleo. Um nível baixo de óleo pode danificar a bomba de óleo. O enchimento excessivo pode resultar em temperatura excessiva no sistema de transmissão hidráulica.
Aplique vedante no bujão de enchimento e volte a colocá-lo no lugar.
Após a mudança de óleo, ligue o cortador de lenha algumas vezes sem cortar. Utilize um recipiente de recolha para facilitar a remoção de todo o óleo usado e partículas.

AFIAR A CUNHA

Este cortador de lenha está equipado com uma cunha de corte reforçada, cuja lâmina foi submetida a um tratamento especial. Após longos períodos de funcionamento, e sempre que necessário, afie a cunha utilizando uma lima de dentes finos, removendo quaisquer rebarbas ou pontos achatados na aresta.

RESOLUÇÃO DE PROBLEMAS		
PROBLEMA	**CAUSA PROVÁVEL**	**SOLUÇÃO SUGERIDA**
O motor não arranca	O interruptor está na posição OFF	LIGAR o interruptor
Sentido de rotação do motor incorreto	Ligação incorreta	Altere a polaridade do dispositivo de comutação na ficha com uma chave de fendas
Sentido de rotação do motor incorreto	Ligação incorreta	Inverta a polaridade com a ajuda de um eletricista
O cortador de lenha não funciona enquanto o motor está a funcionar	A válvula não está aberta devido ao afrouxamento das peças de ligação	Verifique e aperte as peças
O cortador de lenha não funciona enquanto o motor está a funcionar	Alavancas de controlo ou peças de ligação torcidas	Repare as peças dobradas
O cortador de lenha não funciona enquanto o motor está a funcionar	Nível de óleo hidráulico baixo	Verifique e reabasteça o óleo hidráulico
O cortador de lenha funciona com vibrações e ruídos anormais	Nível baixo de óleo hidráulico	Verifique e reabasteça o óleo hidráulico

ATENÇÃO: TODOS OS TRABALHOS DE REPARAÇÃO DEVEM SER REALIZADOS POR UM ESPECIALISTA NESTE PRODUTO.

DIAGRAMA DE CABLAGEM
65707 / 65709 / 65711

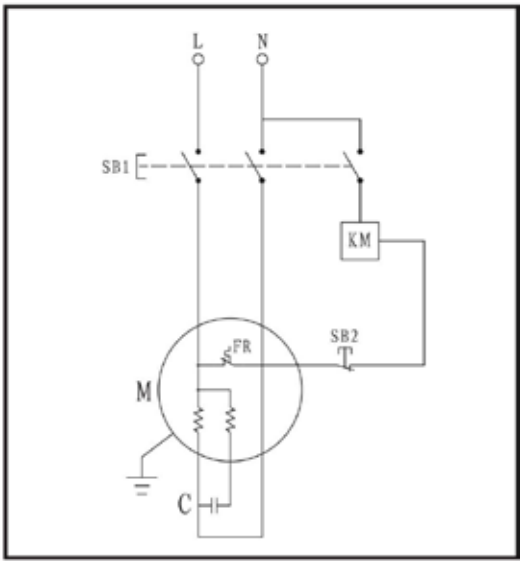

65706 / 65708 / 65710 / 65712 / 65715

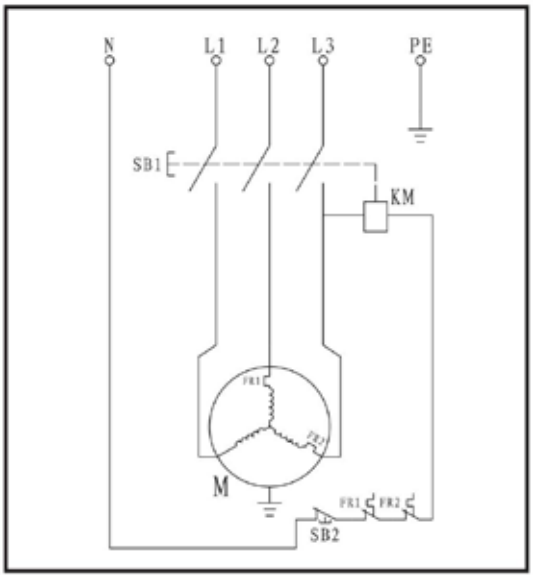

DIAGRAMA DO SISTEMA HIDRÁULICO

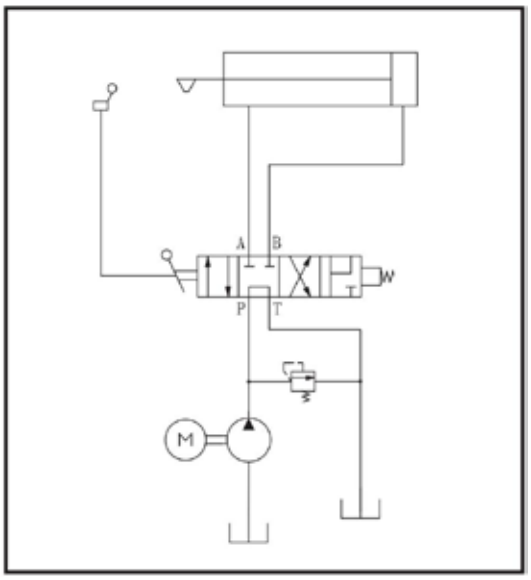

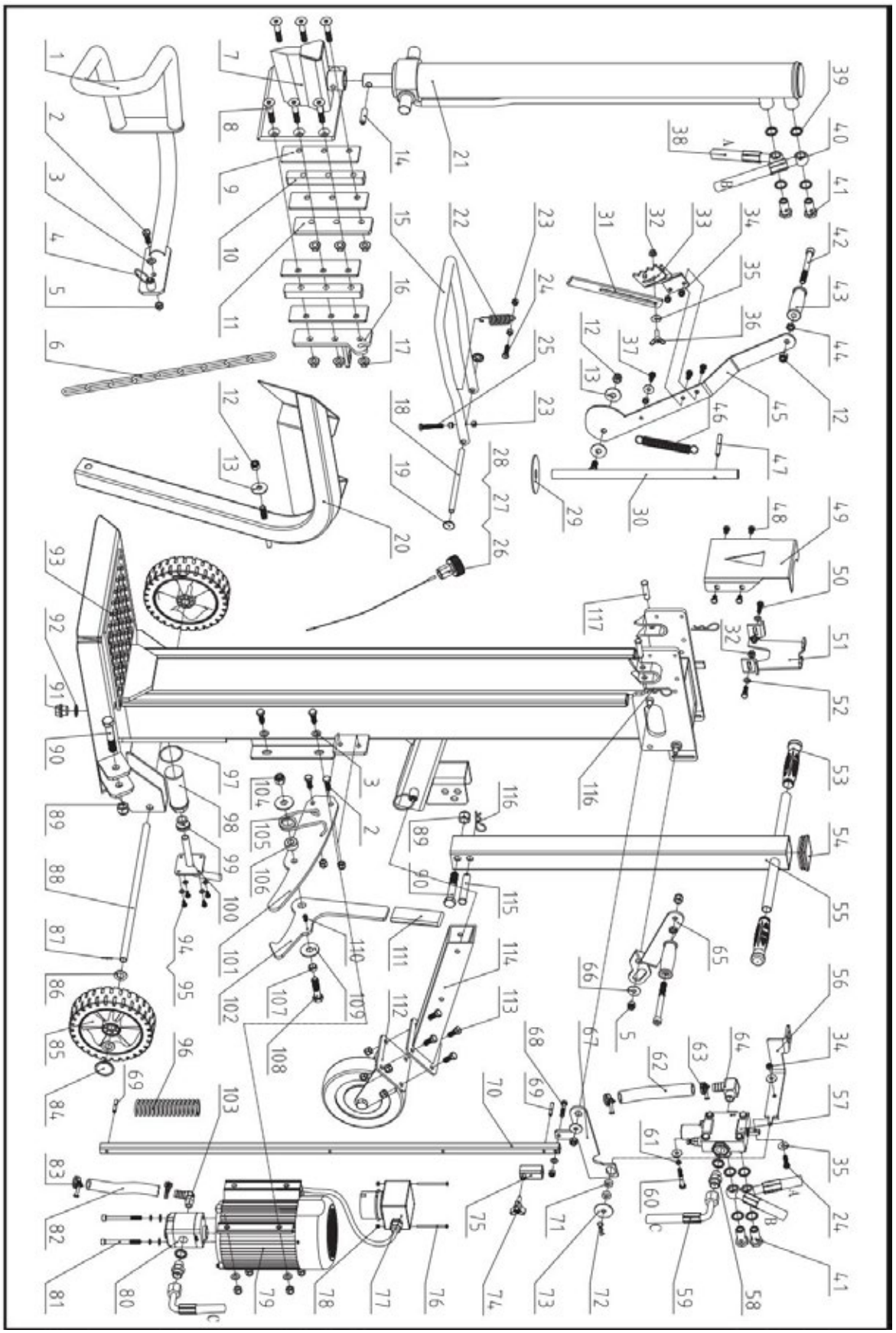

Lista de peças					
N.º	**Descrição**	**Qt.**	**N.º**	**Descrição**	**Quantidade**
1	Suporte de proteção esquerdo	1	67	Alavanca de ligação	1
2	Parafuso M10x30	7	68	Parafuso M8x40	1
3	Arruela plana 10	9	69	Pino cilíndrico 6x40	2
4	Pino de fixação com alça	2	70	Alavanca de ajuste do curso	1
5	Porca de bloqueio M10	13	71	Placa redonda	2
6	Corrente de elevação 6	1	72	Clipe 2,5	1
7	Conjuntação por solda em cunha	1	73	Arruela grande 10	1
8	Parafuso M12x65	6	74	Puxador em estrela	1
9	Placa de fricção	4	75	Manga de ajuste	1
10	Placa defletora	2	76	Parafuso M4x60	2
11	Placa esquerda	1	77	Interruptor	1
12	Porca de bloqueio M12	4	78	Porca de bloqueio M4	2
13	Arruela grande 12	3	79	Motor	1
14	Pino cilíndrico 8x40	1	80	Bomba de engrenagens	1
15	Pega em U de controlo	1	81	Parafuso M8x90	1
16	Placa direita	1	82	Mangueira de óleo 16	1
17	Porca M12	6	83	Braçadeira para mangueira 20-26	2
18	Pino do eixo	1	84	Tampa da roda	2
19	Tampa da roda 12	2	85	Jante	2
20	Proteção de elevação	1	86	Arruela plana 16	4
21	Cilindro	1	87	Cavilha 2x20	2
22	Mola	1	88	Eixo da roda	1
23	Porca M8	5	89	Porca de bloqueio M16	2
24	Parafuso M8x30	2	90	Parafuso M16x90	2
25	Parafuso M8x50	1	91	Tampa roscada	1
26	Tampa do óleo	1	92	Máquina de lavar combinada 22	1
27	O-ring 25x2,65	1	93	Estrutura principal	1
28	Vareta de medição de óleo	1	94	Parafuso M6x12	4
29	Arruela de nylon	1	95	Arruela plana 6	4
30	Eixo	1	96	Mola amortecedora	1
31	Garra de fixação de toras prolongada	1	97	O-ring 50x2,65	1
32	Porca M8	3	98	Filtro de óleo K	1
33	Garra de fixação de troncos	1	99	Bucha K	1
34	Porca de bloqueio M8	4	100	Flange	1
35	Arruela grande 8	6	101	Placa de fixação	1
36	Parafuso de asa M8x25	1	102	Gancho	1

37	Parafuso M8x20	3	103	Bocal retangular	1
38	Mangueira inferior	1	104	Contraporca M14	1
39	Arruela combinada 20	10	105	Mola de torção	1
40	Mangueira superior	1	106	Bucha de fixação para mola	1
41	Conector de válvula	4	107	Bucha de posicionamento	1
42	Parafuso M12x120	2	108	Parafuso M14x60	1
43	Pega de manuseamento	2	109	Arruela grande 14	2
44	Porca fina M12	2	110	Parafuso M6x10	1
45	Alavanca	1	111	Pega	1
46	Mola de reposição	1	112	Conjunto da roda de apoio	1
47	Pino cilíndrico 8x60	1	113	Parafuso M10x25	4
48	Parafuso M8x12	4	114	Tubo de fixação	1
49	Placa de suporte dianteira para o cilindro	1	115	Pino B 16x85	1
50	Parafuso M8x25	2	116	Clipe 3	3
51	Placa de suporte traseira para cilindro	1	117	Pino B 12x50 / Pino B 12x55 (Apenas para 65715)	2
52	Arruela plana 8	3			
53	Pega	1			
54	Tampa quadrada	1			
55	Haste de tração	1			
56	Placa de ligação para válvula	1			
57	Válvula	1			
58	Bocal da mangueira	2			
59	Mangueira de entrada	1			
60	Parafuso M8x50	2			
61	Arruela elástica 8	4			
62	Mangueira de óleo 19	1			
63	Braçadeira para mangueira 28-36	2			
64	Conector de mangueira	1			
65	Alavanca de comando direita	1			
66	Arruela grande 10	2			

RECICLAJE Y ELIMINACIÓN



Esta marca indica que este producto no debe desecharse junto con el resto de residuos domésticos. Para evitar posibles daños al medio ambiente o a la salud humana derivados de una eliminación incontrolada de residuos, recíclalo de forma responsable para promover la reutilización sostenible de los recursos materiales. Para devolver tu dispositivo usado, utiliza los sistemas de devolución y recogida o consulta a las autoridades locales o a las tiendas de tu zona para obtener asesoramiento sobre cómo reciclar de forma respetuosa con el medio ambiente.

SÍMBOLOS

La placa de características de su máquina puede mostrar símbolos. Estos representan información importante sobre el producto o instrucciones sobre su uso.

	Lea estas instrucciones en su totalidad antes de utilizar la máquina.		¡Peligro! ¡Manténgase alejado de las piezas en movimiento!
	¡Utilice calzado de seguridad!		No retire los troncos atascados con las manos.
	¡Utilice guantes de protección!		¡Precaución! Objetos proyectados.
	¡Utilice protección ocular! ¡Utilice protección auditiva!		Antes de iniciar cualquier tarea de reparación, mantenimiento o limpieza, desconecta siempre la alimentación eléctrica.
	¡Mantenga ordenado su espacio de trabajo! El desorden puede provocar accidentes.		Evite lesiones causadas por el movimiento de la cuchilla de corte.
	No retire ni manipule ningún dispositivo de protección o seguridad.		Mantenga a los transeúntes alejados de la zona de trabajo.
	Deseche el aceite usado de forma respetuosa con el medio ambiente.		No corte leña mientras la máquina está en movimiento.
	No la utilice bajo la lluvia.		No corte leña cuando la máquina esté inclinada.

INTRODUCCIÓN

Su nueva cortadora de troncos superará con creces sus expectativas. Se ha fabricado siguiendo estrictas normas de calidad para cumplir con criterios de rendimiento superiores. Verá que su nueva unidad es fácil y segura de manejar y, con el cuidado adecuado, le proporcionará muchos años de servicio fiable.

SEGURIDAD

CONOZCA SU PARTIDORA DE TRONCOS

Lee y comprende el manual del usuario y las etiquetas adheridas a la cortadora de troncos. Infórmate sobre su uso y sus limitaciones, así como sobre los riesgos específicos que conlleva. Familiarízate a fondo con los mandos y su correcto funcionamiento.

DROGAS, ALCOHOL Y MEDICAMENTOS

No utilice la cortadora de troncos si se encuentra bajo los efectos de drogas, alcohol o cualquier medicamento que pueda afectar a su capacidad para manejarla correctamente.

EVITE LAS CONDICIONES PELIGROSAS

Utilice siempre la cortadora de troncos sobre un suelo seco, firme y nivelado. Nunca utilice la cortadora de troncos sobre superficies resbaladizas, mojadas, embarradas o heladas. El lugar que elija debe estar libre de hierba alta, maleza u otros obstáculos. Debe haber espacio suficiente para maniobrar y ayudar al operario a mantenerse alerta. Mantenga su zona de trabajo limpia y bien iluminada. Las zonas desordenadas favorecen las lesiones. Para evitar tropiezos, no deje herramientas, troncos u otros componentes tirados
por la zona de trabajo. No utilice la cortadora de troncos en zonas húmedas o mojadas, ni la exponga a la lluvia. No la utilice en zonas donde los vapores de pintura, disolventes o líquidos inflamables supongan un peligro potencial.

INSPECCIONE SU PARTIDORA DE TRONCOS

Revise su cortadora de troncos antes de encenderla. Mantenga las protecciones en su sitio y en buen estado de funcionamiento. Adquiera el hábito de comprobar que las llaves y las llaves de ajuste se hayan retirado de la zona de trabajo antes de encenderla. Sustituya las piezas dañadas, que falten o que no funcionen correctamente antes de utilizarla. Asegúrese de que todas las tuercas, pernos, tornillos, racores hidráulicos, abrazaderas de mangueras, etc., estén bien apretados. Compruebe siempre el nivel de aceite en el depósito de aceite hidráulico. Nunca utilice la cortadora de troncos si necesita reparación o se encuentra en mal estado mecánico. Antes de comenzar a trabajar, compruebe los dispositivos de parada para asegurarse de que funcionan correctamente.

VÍSTASE ADECUADAMENTE

No lleve ropa holgada, guantes, corbatas ni joyas (anillos, relojes de pulsera). Pueden quedar atrapados en las piezas móviles. Se recomienda utilizar guantes protectores no conductores de electricidad, calzado antideslizante y protección auditiva durante el trabajo. Utilice un gorro protector para recoger el pelo largo y evitar que quede atrapado en la maquinaria.

PROTÉJASE LOS OJOS Y LA CARA

Cualquier cortador de troncos puede proyectar objetos extraños hacia los ojos. Esto puede causar daños oculares permanentes. Utilice siempre gafas de seguridad. Las gafas de uso diario solo tienen lentes resistentes a los impactos. No son gafas de seguridad.

CABLES DE EXTENSIÓN

El uso inadecuado de los cables de extensión puede provocar un funcionamiento ineficaz de la cortadora de troncos, lo que puede dar lugar a un sobrecalentamiento. Asegúrese de que el cable de extensión no supere los 10 m de longitud y que su sección sea de al menos 2,5 mm² para permitir un flujo de corriente suficiente al motor. Evite el uso de conexiones sueltas o con un aislamiento inadecuado. Las conexiones deben realizarse con material protegido adecuado para uso en exteriores.

EVITE LAS DESCARGAS ELÉCTRICAS | NO SE INCLINE DEMASIADO

Compruebe que el circuito eléctrico esté debidamente protegido y que se corresponda con la potencia, la tensión y la frecuencia del motor. Compruebe que haya una conexión a tierra. Conecte a tierra la cortadora de troncos. Evite el contacto corporal con superficies conectadas a tierra: tuberías, radiadores, cocinas y carcasas de frigoríficos. Nunca abra la caja del interruptor o del enchufe. En caso de que sea necesario, póngase en contacto con un electricista cualificado. Asegúrese de que sus dedos no toquen las clavijas metálicas del enchufe al conectar o desconectar la cortadora de leña.

PREVENIR INCENDIOS

No fume ni utilice llamas abiertas mientras maneja o rellena la cortadora de leña. Nunca utilice la cortadora de leña cerca de una llama o chispa. El aceite es inflamable y puede explotar.
Permita que solo una persona cargue y utilice la cortadora de troncos. Mantenga siempre a los transeúntes, incluidos visitantes, niños y mascotas, alejados de la zona de trabajo, especialmente cuando la cortadora de troncos esté en funcionamiento. Solo el operador debe permanecer cerca de la máquina y únicamente dentro de la zona de trabajo segura indicada en este manual. Nunca pida ayuda a otras personas para liberar troncos atascados. No se debe permitir que ninguna persona menor de 16 años utilice la cortadora de troncos. Cualquier persona menor de 18 años debe contar con la formación y las habilidades necesarias para realizar las tareas de forma adecuada y segura, y debe estar siempre bajo la supervisión de un adulto.

INSPECCIONE EL TRONCO

Nunca intente partir troncos que contengan clavos, alambre o residuos. Asegúrese siempre de que ambos extremos del tronco que va a partir estén cortados lo más rectos posible. Esto evitará que el tronco se deslice y se salga de su posición mientras está bajo presión. Las ramas deben cortarse a ras del tronco.
Mantenga un buen equilibrio y no pierda nunca el equilibrio. Nunca se suba a la cortadora de troncos. Podrían producirse lesiones graves si la herramienta se vuelca o si se entra en contacto accidentalmente con las herramientas de corte. No guarde nada encima ni cerca de la cortadora de troncos donde alguien pueda subirse a la herramienta para alcanzarlo.

EVITE LESIONES POR ACCIDENTES INESPERADOS

No te coloques a horcajadas ni te inclines sobre la zona de corte mientras manejas la cortadora de troncos. Nunca apiles los troncos que vayas a cortar de forma que te obligue a inclinarte sobre la cortadora. Utiliza únicamente las manos para accionar las palancas de control. Nunca utilices el pie, la rodilla, una cuerda ni ningún otro dispositivo de extensión. Presta siempre toda tu atención al movimiento del pistón de la cuña. Nunca intentes cargar la cortadora de troncos mientras el pistón esté en movimiento. Mantenga las manos alejadas de todas las piezas móviles. Nunca intente partir dos troncos uno encima del otro. Uno de ellos podría salir disparado y golpearle.

PROTEGE TUS MANOS

Mantén las manos alejadas de las hendiduras y grietas que se abran en el tronco. Pueden cerrarse de repente y aplastarte o amputarte las manos. No retires con las manos los troncos atascados.

NO FUERCE LA HERRAMIENTA

Funcionará mejor y de forma más segura a la velocidad para la que ha sido diseñada. No utilices la cortadora de troncos para fines distintos a los previstos. No modifiques el equipo ni lo utilices de forma que se eludan sus capacidades y prestaciones de diseño. Nunca intentes partir troncos más grandes que los indicados en la tabla de especificaciones.

DESCONECTA LA ALIMENTACIÓN

Desenchúfela cuando no la utilice, antes de realizar ajustes, cambiar piezas, limpiarla o trabajar en la cortadora de troncos. Consulte el manual técnico antes de realizar cualquier tarea de mantenimiento.
MANTENGA SU PARTIDORA DE TRONCOS CON CUIDADO | ACTÚE EN CASO DE ACCIDENTE
Antes de limpiar, reparar, inspeccionar o ajustar la máquina, apáguela y asegúrese de que todas las piezas móviles se hayan detenido. Limpie siempre la unidad después de cada uso. Mantenga limpia la cortadora de troncos para obtener un rendimiento óptimo y seguro. Siga las instrucciones de lubricación. Inspeccione todas las juntas hidráulicas, mangueras y acoplamientos en busca de fugas antes de su uso. Las palancas de control y el interruptor de encendido deben mantenerse limpios, secos y libres de aceite y grasa en todo momento.

PROTEGE EL MEDIO AMBIENTE

Lleve el aceite usado a un punto de recogida autorizado o siga las disposiciones vigentes en el país donde se utilice la cortadora de troncos. No lo vierta en desagües, suelo ni agua.

HAGA QUE EL TALLER SEA SEGURO PARA LOS NIÑOS

Cierre el taller con llave. Guarde la cortadora de troncos fuera del alcance de los niños y de otras personas no cualificadas para utilizarla.

Tenga siempre a mano un extintor y un botiquín de primeros auxilios para utilizarlos en caso de necesidad. En caso de emergencia, asegúrese de saber siempre dónde se encuentra el teléfono más cercano o tenga un teléfono en el lugar de trabajo. Conozca también los números de teléfono de la ambulancia, el médico y el cuerpo de bomberos más cercanos. Esta información será de gran valor en caso de emergencia.

ADVERTENCIA ESPECIAL

• El funcionamiento de la máquina para partir leña está diseñado para que lo active una sola persona. Aunque existe la posibilidad de que haya otros operarios trabajando con la máquina (por ejemplo, para cargar y descargar), solo un operario debe activar las operaciones de corte;
• La máquina no debe ser utilizada por niños;
• Descripción de las pruebas de funcionamiento de la máquina;
• Los requisitos de instalación y mantenimiento incluyen una lista de los dispositivos —por ejemplo, el dispositivo de control a dos manos— que deben verificarse, la frecuencia con la que debe realizarse la verificación y el método a seguir;
* S6 40 %, funcionamiento continuo con servicio periódico: la duración de un ciclo de carga es de 10 minutos, el tiempo de funcionamiento con carga constante es de 4 minutos y el tiempo de funcionamiento sin carga es de 6 minutos.

CONDICIONES DE APLICACIÓN

Esta cortadora de leña está diseñada para funcionar a temperaturas ambiente comprendidas entre +5 °C y 40 °C y para su instalación a altitudes no superiores a 1000 m sobre el nivel del mar. La humedad ambiental debe ser inferior al 50 % a 40 °C. Puede almacenarse o transportarse a temperaturas ambiente comprendidas entre -25 °C y 55 °C.

REQUISITOS ELÉCTRICOS

Para los modelos 65706, 65708, 65710, 65712 y 65715:
Con un motor trifásico de 400 voltios / 50 Hz, la cortadora de troncos debe conectarse a una red eléctrica estándar de 400 V ± 10 % / 50 Hz ± 1 %.
La red eléctrica debe contar con dispositivos de protección contra subtensión, sobretensión y sobrecorriente, así como con un dispositivo de corriente residual (RCD) con una corriente residual nominal máxima de 0,03 A.
La conexión a la red eléctrica y el cable alargador deben tener 5 hilos = 3P + N + PE (3/N/PE). La conexión a la red eléctrica debe contar con un fusible de 16 A como máximo. Los cables de conexión eléctricos de goma deben cumplir con la norma EN 60245 y estar siempre marcados con el símbolo H 07 RN. Los cables deben estar identificados, ya que es un requisito legal.
Para los modelos 65707, 65709 y 65711:
Con un motor de 230 voltios / 50 Hz, la cortadora de troncos debe conectarse a una red estándar de 230 V ± 10 %
/50 Hz ±1 %.
La red eléctrica debe contar con dispositivos de protección contra subtensión, sobretensión, sobrecorriente (16 A), así como con un dispositivo de corriente residual (RCD) con una corriente residual nominal máxima de 0,03 A. Los cables de goma para la conexión eléctrica deben cumplir con la norma EN 60245 y estar siempre marcados con el símbolo H 07 RN. Los cables deben estar identificados, ya que es un requisito legal.

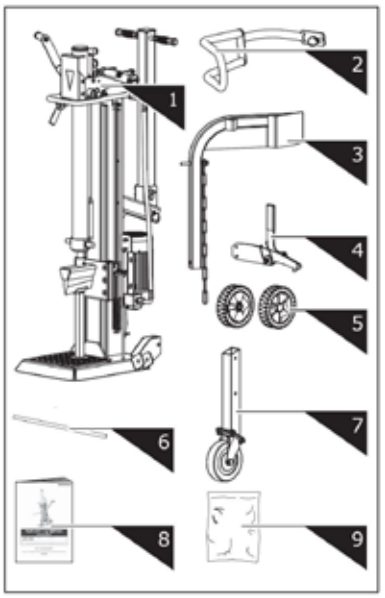

1. Log Splitter Frame & Power Station
2. Guard Arm
3. Log Lift
4. Retaining Hook
5. Wheel
6. Wheel Axle
7. Support Wheel
8. Operator's Manual
9. Hardware Bag, including

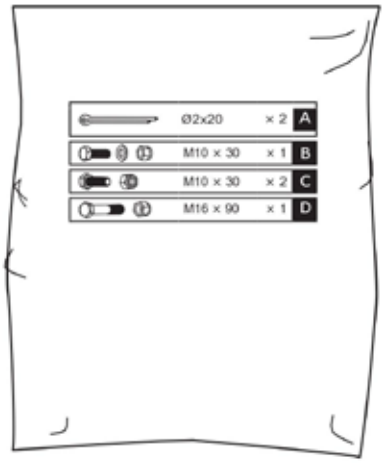

MONTAJE

1. Inserte el eje de la rueda en los orificios del soporte de montaje. Deslice las ruedas sobre el eje y fíjelas con pasadores de Ø2x20 desde el exterior. Coloque las tapas de las ruedas.

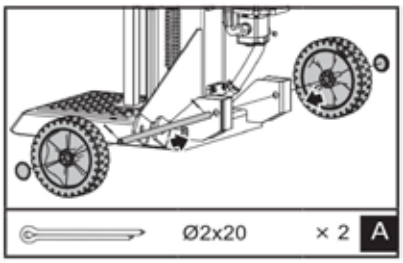

2. Manteniendo el soporte apoyado contra la cuña, retira el pasador en R y el perno para liberar el cilindro. Baja ambas palancas de control para elevar el pistón de la cuña hasta la posición superior. Inserta el perno y el pasador en R para fijar el cilindro.

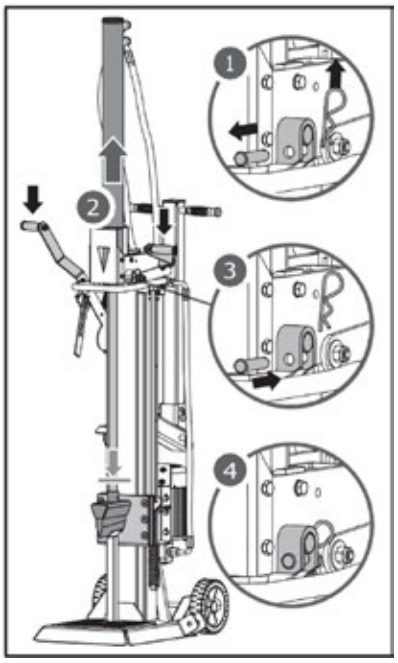

3. Suelte ambas palancas de control para retraer el pistón de la cuña. Retire el soporte.

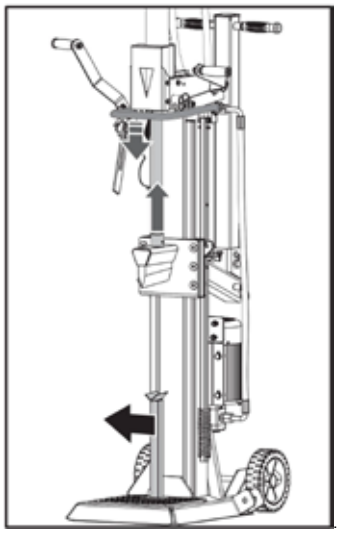

4. Alinea el orificio y el pasador de bloqueo del brazo de protección con el soporte de montaje. Fija el brazo de protección con un perno hexagonal M10 × 30, una arandela y una tuerca de la bolsa de accesorios.

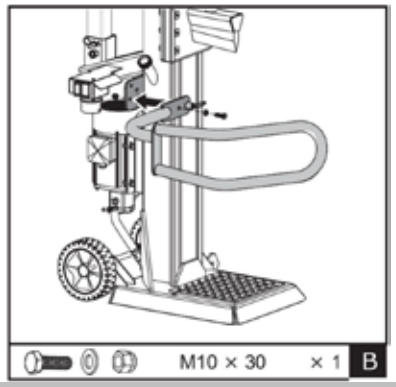

5. Coloca el gancho de retención en el bastidor y fíjalo con dos pernos hexagonales M10×30 y tuercas.

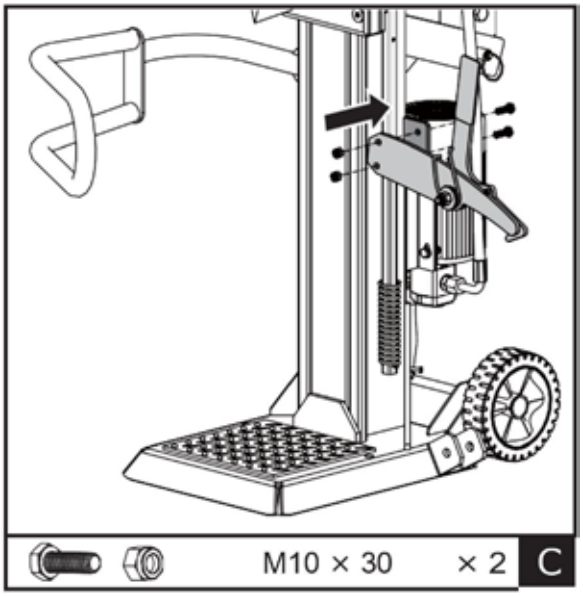

6. Coloca el elevador de troncos dentro del soporte de montaje y alinéalo con los orificios del mismo. Fíjalo con un perno hexagonal M16 × 90 y una tuerca. Engancha la cadena del elevador a la guía deslizante de la cuña.

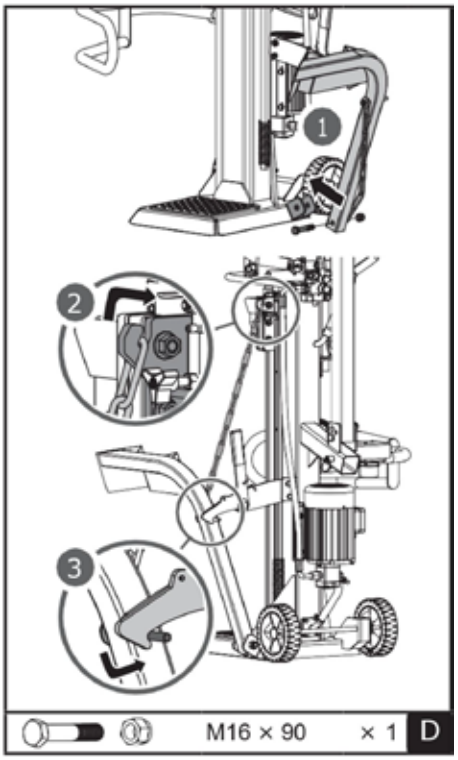

TRANSPORTE

Tira del pasador de resorte y desliza el tubo cuadrado de la rueda de apoyo en el soporte. Afloja el pasador de resorte para fijarlo tras seleccionar el orificio adecuado.
El orificio superior es para el transporte, y el inferior solo para el almacenamiento. Dado que la rueda de apoyo es una rueda universal, no resulta lo suficientemente estable para el transporte si se monta en el orificio inferior. El orificio superior es para el transporte, y el inferior solo para el almacenamiento. Dado que la rueda de apoyo es una rueda universal, no resulta lo suficientemente estable para el transporte si se monta en el orificio inferior. 1 Orificio superior Orificio inferior 2 1 Orificio superior Orificio inferior 2

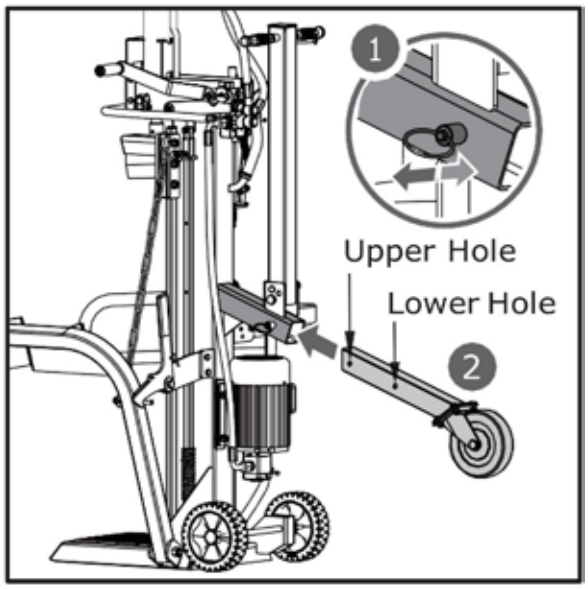

El asa de transporte se fija en posición vertical mediante el pasador con clip para facilitar su traslado.

Retire el clip y el pasador. Baje el asa en la dirección de la flecha, tal y como se muestra, y fíjela colocando el pasador con el clip en el orificio exterior.

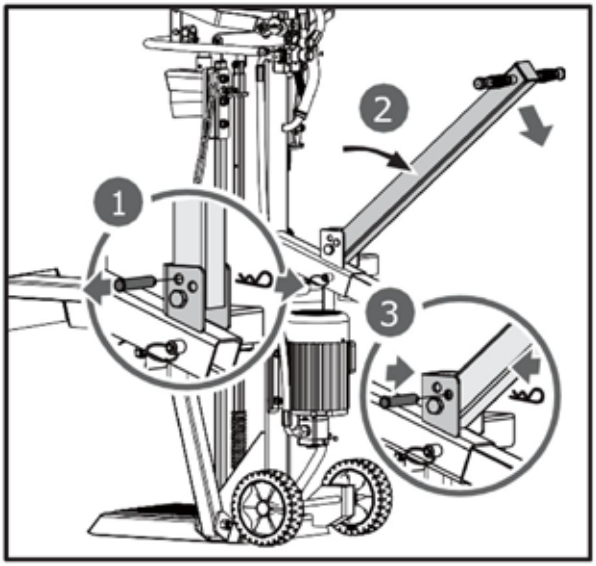

TRANSPORTE DE LA PARTIDORA DE TRONCOS AL LUGAR DE TRABAJO

La cortadora de troncos está equipada con dos ruedas para desplazamientos cortos. Para trasladar la cortadora de troncos al lugar de trabajo, sujete el asa (a) para inclinarla ligeramente tras asegurarse de que la tapa del depósito de aceite esté bien apretada.



Aplicar una fina capa de grasa a las superficies del pistón antes de ponerla en funcionamiento prolongará la vida útil del mismo.

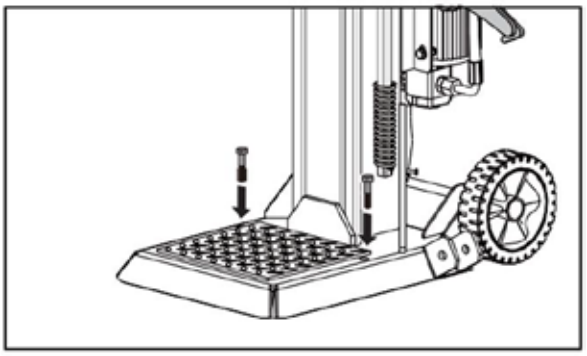

Si se utiliza una grúa, ate la cuerda al punto de elevación situado debajo de la etiqueta azul de empaquetado y, a continuación, eleve la máquina con la grúa.

FUNCIONAMIENTO DE LA PARTIDORA

Planifica el lugar de trabajo. Trabaja con seguridad y ahorra esfuerzo planificando el trabajo con antelación. Coloca los troncos en un lugar de fácil acceso. Dispón de un espacio para apilar la leña cortada o cargarla en un camión cercano u otro medio de transporte. Coloca la cortadora de troncos sobre un suelo plano, duro, sólido y nivelado, asegurándote de que la parte inferior de la base quede completamente apoyada en el suelo. A continuación, fija la máquina al suelo con dos pernos de anclaje adecuados.



Purgue el aire del sistema hidráulico antes de poner en marcha la cortadora de troncos. La tapa del depósito de aceite hidráulico debe aflojarse unas cuantas vueltas hasta que el aire pueda entrar y salir del depósito sin problemas.

Durante el funcionamiento, debe poder percibirse el flujo de aire a través de la boca de llenado del depósito de aceite.
Antes de mover la cortadora de troncos, asegúrese de que la tapa del depósito de aceite esté bien apretada para evitar fugas de aceite por este punto.

Si no se afloja la tapa del depósito de aceite, el aire sellado en el sistema hidráulico seguirá siendo comprimido tras haber sido descomprimido. Esta compresión y descompresión continuas del aire reventarán las juntas del sistema hidráulico y causarán daños permanentes a la cortadora de troncos.

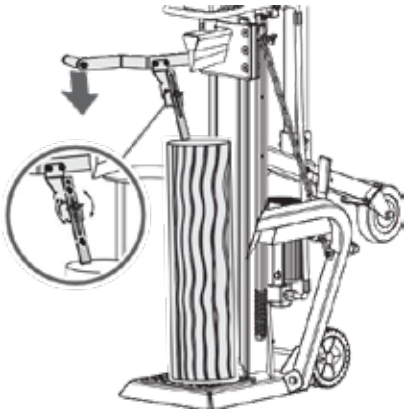

Motor para 400 V 3N

Gire el interruptor del motor a la posición «ON» para poner en marcha la cortadora de troncos. Para detener la máquina, basta con girar el interruptor del motor a la posición «OFF».

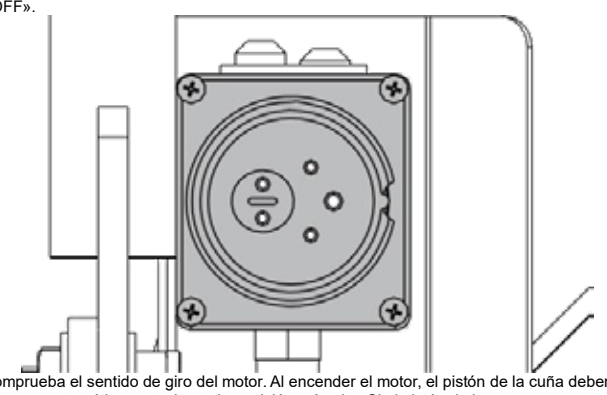

Compruebe el sentido de giro del motor. Al encender el motor, el pistón de la cuña debería elevarse automáticamente hasta la posición más alta. Si el pistón de la cuña ya se encuentra en la posición más alta cuando
el motor arranca, sujete ambas palancas de control y bájelas; el pistón de cuña debería empezar a moverse hacia abajo.

En caso de que no se detecte ningún movimiento del pistón tras el arranque del motor, apague el motor inmediatamente para cambiar la polaridad del motor girando el dispositivo de conmutación de polos situado en el interior del enchufe con un destornillador.

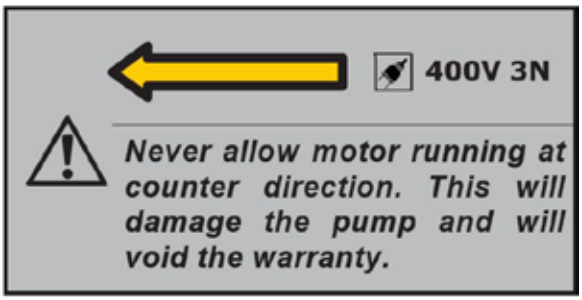

Corte

1
. Coloca el tronco en posición vertical sobre la mesa de apoyo, de modo que quede apoyado sobre su cara plana. Presiona la palanca izquierda para bajar la garra de sujeción del tronco hasta que quede apoyada contra este y lo fije. La garra de sujeción del tronco se puede ajustar para adaptarse a troncos de diferentes alturas.





2. Mantenga presionada la palanca de presión izquierda. Mientras tanto, baje la cuña de corte presionando la palanca de corte derecha hasta la mitad de su recorrido para partir el tronco lentamente en un primer momento y, a continuación, presione hasta el final hasta que el tronco quede completamente partido.

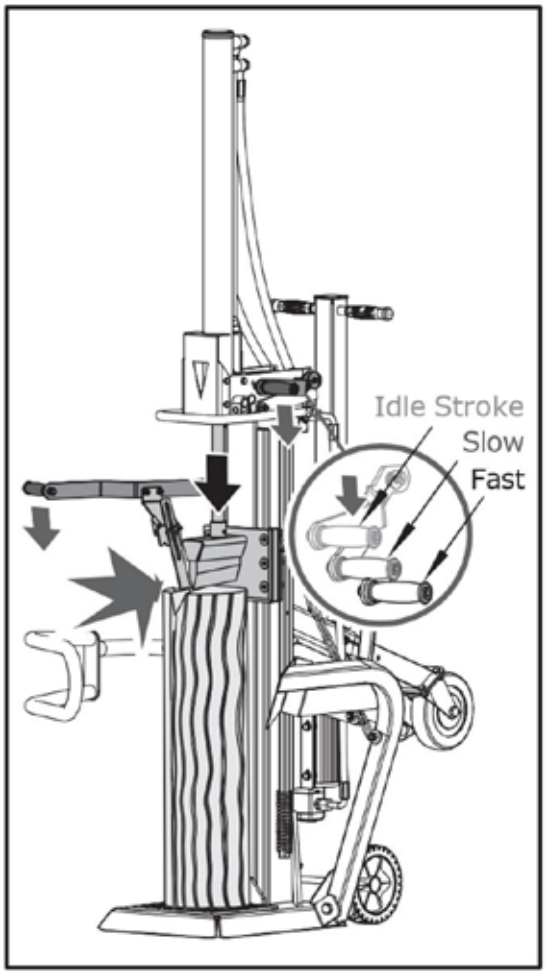

3. Vuelve a colocar la cuña de corte en la posición inicial. Acciona la palanca de control de retracción con resorte para elevar la cuña por encima de la altura del tronco que se va a cortar.



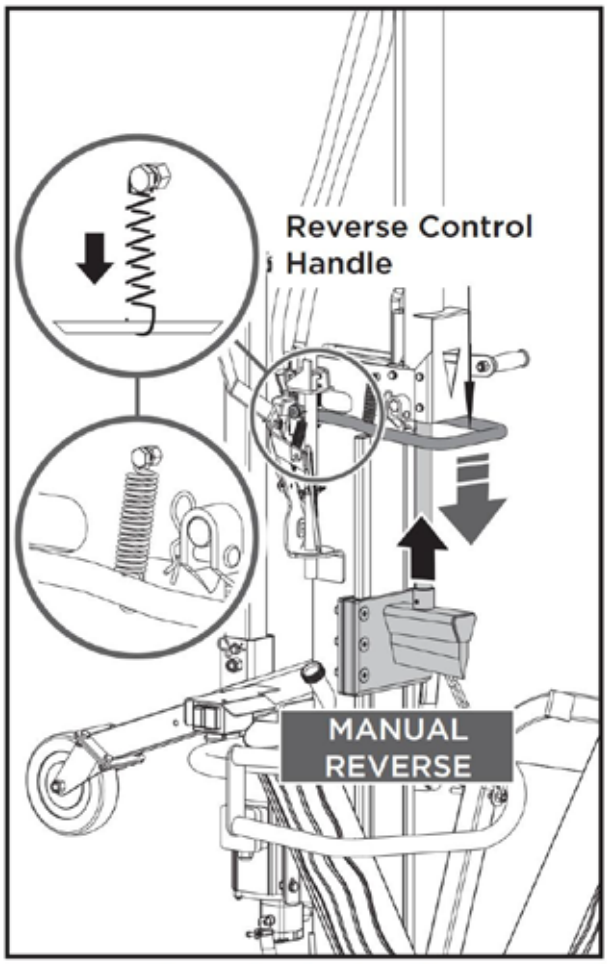

The spring is already connected to the handle in factory.

Presione la palanca de corte hasta el final para obtener una mayor velocidad con menos fuerza de corte y así terminar la operación o para cortar troncos normales. Se puede ajustar simplemente subiendo y bajando ligeramente la palanca de corte.

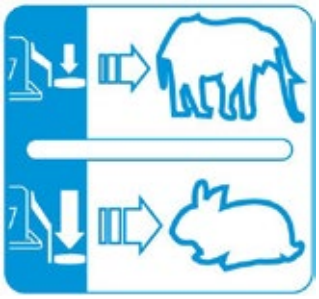

El resorte ya viene conectado al mango de fábrica.

Palanca de corte

La fuerza y la velocidad de corte se controlan mediante la palanca de corte. La primera mitad de la carrera de la palanca de corte corresponde a la velocidad mínima; presione la palanca de corte hasta la mitad de su recorrido para obtener la máxima fuerza de corte a una velocidad más lenta, lo que resulta útil para cortar el tronco al principio o para troncos especialmente duros y secos;

LIBERAR UN TRONCO ATASCADO

CAMBIO DE ACEITE

El sistema hidráulico es un sistema cerrado con depósito de aceite, bomba de aceite y válvula de control. Un nivel bajo de aceite puede dañar la bomba de aceite. Compruebe el nivel de aceite regularmente con la varilla de medición. El aceite debe cambiarse por completo una vez al año.
Se recomiendan los siguientes aceites hidráulicos o equivalentes para el sistema de transmisión hidráulica de la cortadora de troncos:
SHELL Tellus 22 | MOBIL DTE 11 | ARAL Vitam GF 22 | BP Energol HLP-HM 22

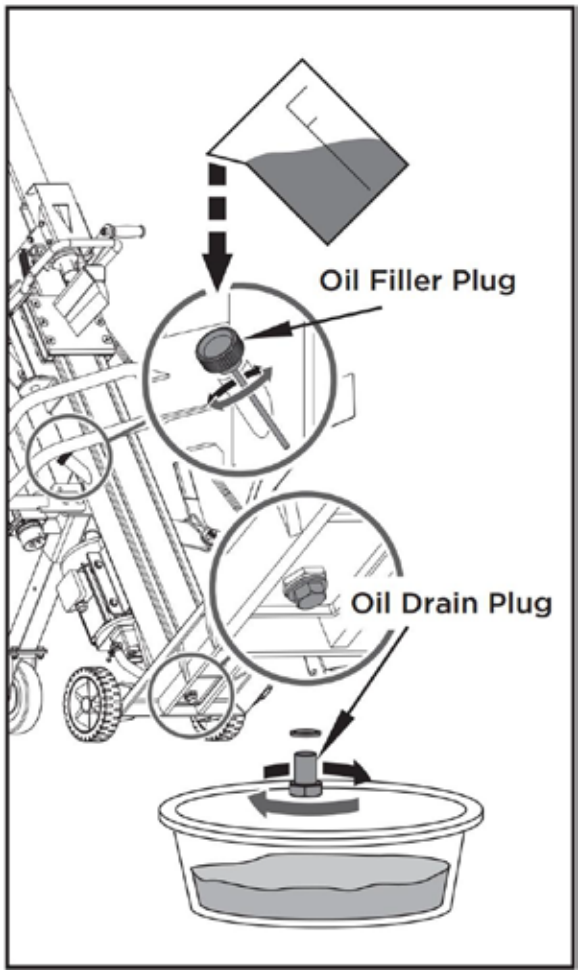

Retire el tapón de drenaje de aceite para vaciar el aceite del sistema de transmisión hidráulica. Compruebe si hay virutas metálicas en el aceite como medida de precaución ante posibles problemas futuros.
Una vez que se haya drenado completamente el aceite de la máquina, vuelva a colocar el tapón de drenaje.
Rellene el sistema de transmisión hidráulica con el aceite recomendado a través de la abertura del tapón de llenado.

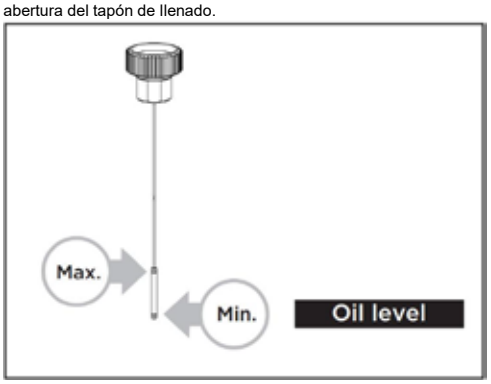

Compruebe la varilla de nivel para determinar los niveles máximo y mínimo de aceite. Un nivel bajo de aceite puede dañar la bomba de aceite. Un llenado excesivo puede provocar un aumento excesivo de la temperatura en el sistema de transmisión hidráulica.
Aplica sellador al tapón de llenado y vuelve a colocarlo.
Tras el cambio de aceite, ponga en marcha la cortadora de troncos varias veces sin realizar ninguna corte. Utilice una bandeja de recogida para facilitar la eliminación de todo el aceite usado y las partículas.

AFILADO DE LA CUÑA

Esta cortadora de troncos está equipada con una cuña de corte reforzada cuya hoja ha recibido un tratamiento especial. Tras largos periodos de funcionamiento, y cuando sea necesario, afile la cuña con una lima de dientes finos para eliminar cualquier rebaba o zona aplanada del filo.

RESOLUCIÓN DE PROBLEMAS		
PROBLEMA	**CAUSA PROBABLE**	**SOLUCIÓN SUGERIDA**
El motor no arranca	El interruptor está en OFF	Ponga el interruptor en «ON»
Sentido de giro del motor incorrecto	Conexión incorrecta	Cambie la posición de los polos en el enchufe con un destornillador
Sentido de giro del motor incorrecto	Conexión incorrecta	Invertir la polaridad con la ayuda de un electricista
La cortadora de leña no funciona aunque el motor esté en marcha	La válvula no se abre debido a que las piezas de conexión se han aflojado	Compruebe y apriete las piezas
La cortadora de troncos no funciona aunque el motor esté en marcha	Las palancas de control o las piezas de conexión están dobladas	Repare las piezas dobladas
La cortadora de troncos no funciona aunque el motor esté en marcha	Nivel de aceite hidráulico bajo	Compruebe y rellene el aceite hidráulico
La cortadora de troncos funciona con vibraciones y ruidos anormales	Nivel bajo de aceite hidráulico	Compruebe y rellene el aceite hidráulico

ATENCIÓN: TODOS LOS TRABAJOS DE REPARACIÓN DEBEN SER REALIZADOS POR UN ESPECIALISTA EN ESTE PRODUCTO.

ESQUEMA DE CABLEADO
65707 / 65709 / 65711

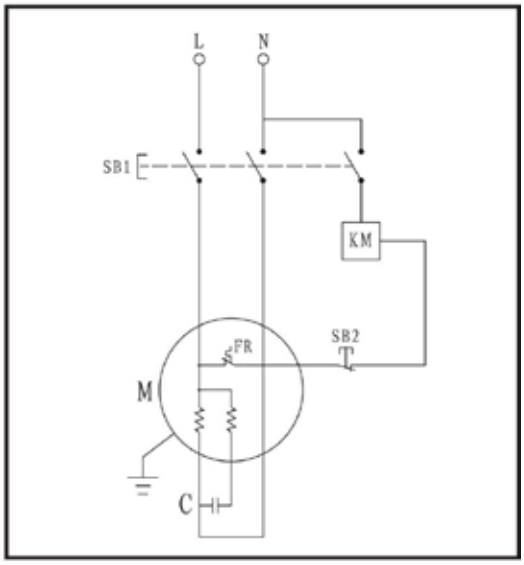

65706 / 65708 / 65710 / 65712 / 65715

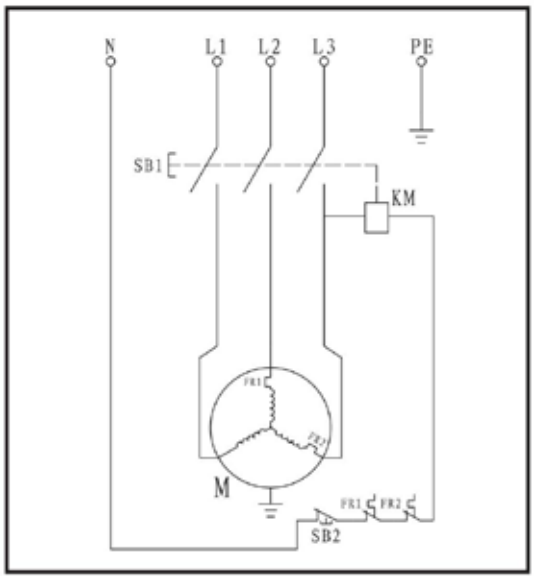

DIAGRAMA DEL SISTEMA HIDRÁULICO

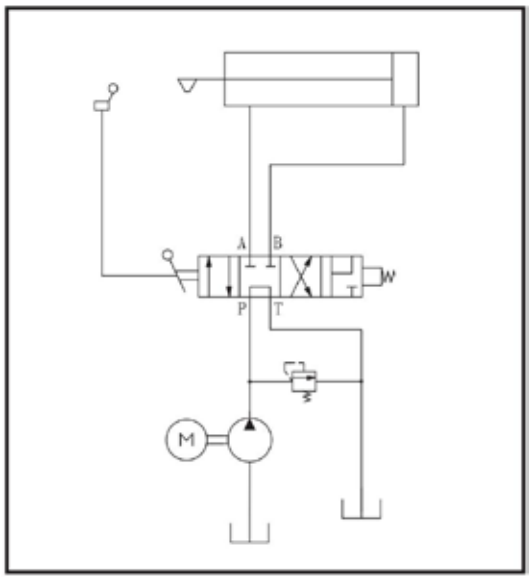

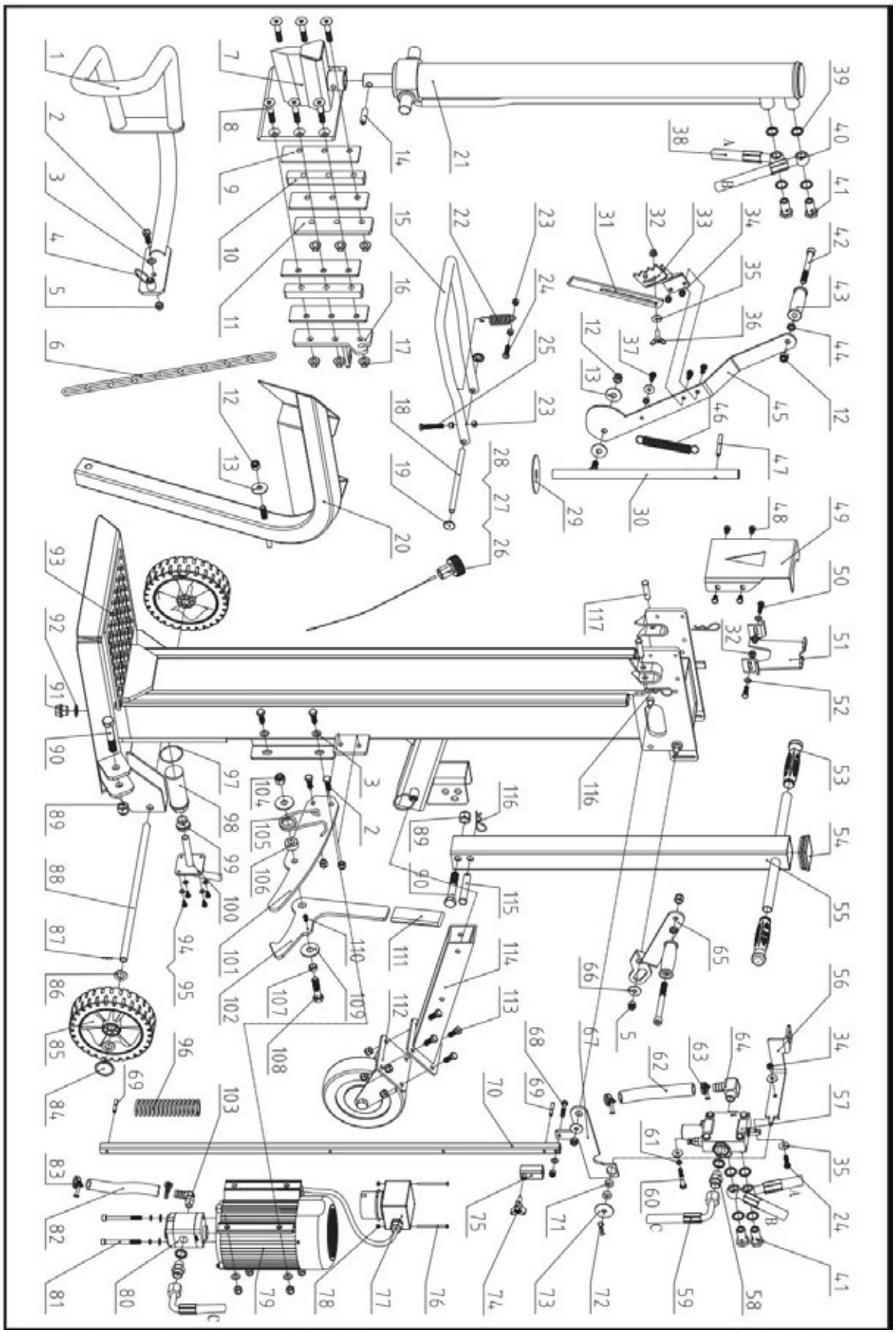

Lista de piezas					
N.º	**Descripción**	**Cant.**	**N.º**	**Descripción**	**Cantidad**
1	Soporte de protección izquierdo	1	67	Palanca de conexión	1
2	Tornillo M10x30	7	68	Tornillo M8x40	1
3	Arandela plana 10	9	69	Pasador cilíndrico 6x40	2
4	Mango del pasador de posicionamiento	2	70	Palanca de ajuste de la carrera	1
5	Contratuerca M10	13	71	Placa redonda	2
6	Cadena de elevación 6	1	72	Clip 2,5	1
7	Soldadura en cuña	1	73	Arandela grande 10	1
8	Perno M12x65	6	74	Pomo estrellado	1
9	Placa de fricción	4	75	Manguito de ajuste	1
10	Placa deflectora	2	76	Tornillo M4x60	2
11	Placa izquierda	1	77	Interruptor	1
12	Contratuerca M12	4	78	Tuerca de seguridad M4	2
13	Arandela grande 12	3	79	Motor	1
14	Pasador cilíndrico 8x40	1	80	Bomba de engranajes	1
15	Mango en U de control	1	81	Tornillo M8x90	1
16	Placa derecha	1	82	Manguera de aceite 16	1
17	Tuerca M12	6	83	Abrazadera para manguera 20-26	2
18	Pasador del eje	1	84	Tapa de rueda	2
19	Tapa de rueda 12	2	85	Rueda	2
20	Protector de elevación	1	86	Arandela plana 16	4
21	Cilindro	1	87	Pasador de chaveta 2x20	2
22	Resorte	1	88	Eje de la rueda	1
23	Tuerca M8	5	89	Tuerca de seguridad M16	2
24	Perno M8x30	2	90	Tornillo M16x90	2
25	Tornillo M8x50	1	91	Tapón roscado	1
26	Tapón de aceite	1	92	Lavadora-secadora 22	1
27	Junta tórica 25 x 2,65	1	93	Bastidor principal	1
28	Varilla de nivel de aceite	1	94	Tornillo M6x12	4
29	Arandela de nailon	1	95	Arandela plana 6	4
30	Eje	1	96	Resorte amortiguador	1
31	Garra de sujeción de troncos extendida	1	97	Junta tórica 50x2,65	1
32	Tuerca M8	3	98	Filtro de aceite K	1
33	Garra de sujeción de troncos	1	99	Casquillo K	1
34	Contratuerca M8	4	100	Brida	1
35	Arandela grande 8	6	101	Placa de fijación	1
36	Tornillo de mariposa M8x25	1	102	Gancho	1

37	Tornillo M8x20	3	103	Boquilla rectangular	1
38	Manguera inferior	1	104	Contratuerca M14	1
39	Arandela combinada 20	10	105	Resorte de torsión	1
40	Manguera superior	1	106	Casquillo de fijación para muelle	1
41	Conector de válvula	4	107	Casquillo de posicionamiento	1
42	Tornillo M12x120	2	108	Perno M14x60	1
43	Empuñadura de manejo	2	109	Arandela grande 14	2
44	Tuerca fina M12	2	110	Tornillo M6x10	1
45	Palanca	1	111	Empuñadura	1
46	Resorte de retorno	1	112	Conjunto de rueda de apoyo	1
47	Pasador cilíndrico 8x60	1	113	Perno M10x25	4
48	Tornillo M8x12	4	114	Tubo de fijación	1
49	Placa de soporte delantera para el cilindro	1	115	Pasador B 16x85	1
50	Tornillo M8x25	2	116	Clip 3	3
51	Placa de soporte trasera para cilindro	1	117	Pasador B 12x50 / Pasador B 12x55 (solo para 65715)	2
52	Arandela plana 8	3			
53	Empuñadura	1			
54	Tapón cuadrado	1			
55	Varilla de tracción	1			
56	Placa de conexión para válvula	1			
57	Válvula	1			
58	Boquilla de manguera	2			
59	Manguera de entrada	1			
60	Tornillo M8x50	2			
61	Arandela elástica 8	4			
62	Manguera de aceite 19	1			
63	Abrazadera para manguera 28-36	2			
64	Conector de manguera	1			
65	Palanca de mando derecha	1			
66	Arandela grande 10	2			

ПЕРЕРОБКА ТА УТИЛІЗАЦІЯ



Цей знак вказує на те, що цей виріб не слід утилізувати разом з іншими побутовими відходами. Щоб запобігти можливій шкоді для навколишнього середовища або здоров'я людей внаслідок неконтрольованої утилізації відходів, переробляйте його відповідально, сприяючи сталому повторному використанню матеріальних ресурсів. Щоб повернути використаний пристрій, скористайтеся системами повернення та збору або зверніться до місцевих органів влади чи місцевих магазинів за порадою щодо екологічно безпечної переробки.

СИМВОЛИ

На паспортній табличці вашого пристрою можуть бути зображені символи. Вони містять важливу інформацію про виріб або вказівки щодо його використання.

	Перед використанням приладу уважно прочитайте ці інструкції.		Небезпека! Тримайтеся подалі від рухомих деталей!
	Носіть захисне взуття!		Не витягуйте застряглі колоди руками.
	Носіть захисні рукавички!		Увага! Викидання предметів.
	Носіть засоби захисту очей! Носіть засоби захисту слуху!		Перед початком будь-яких ремонтних робіт, технічного обслуговування або прибирання завжди відключайте живлення.
	Підтримуйте робоче місце в порядку! Безлад може призвести до нещасних випадків.		Уникайте травм від руху розколюючого леза.
	Не знімайте та не втручайтеся в роботу будь-яких захисних або запобіжних пристроїв.		Тримайте сторонніх осіб подалі від робочої зони.
	Утилізуйте відпрацьоване масло з дотриманням екологічних вимог.		Не розколюйте деревину під час транспортування машиною.
	Не використовуйте машину під час дощу.		Не розколюйте дрова, коли машина нахилена.

ВСТУП

Ваш новий дроворуб повністю виправдає ваші очікування. Він виготовлений відповідно до суворих стандартів якості, щоб відповідати найвищим критеріям продуктивності. Ви переконаєтеся, що новий пристрій простий і безпечний в експлуатації, а при належному догляді він прослужить вам багато років.

БЕЗПЕКА

ОЗНАЙОМТЕСЯ З ВАШИМ ДРОБИЛЬНИКОМ ДРОВ

Ознайомтеся з інструкцією з експлуатації та етикетками, наклеєними на дроворуб. Вивчіть його призначення та обмеження, а також конкретні потенційні небезпеки, властиві саме цій машині. Ретельно ознайомтеся з органами управління та правилами їх експлуатації.

НАРКОТИКИ, АЛКОГОЛЬ ТА ЛІКИ

Не використовуйте дроворуб, перебуваючи під впливом наркотиків, алкоголю або будь-яких ліків, які можуть вплинути на вашу здатність правильно ним користуватися.

УНИКАЙТЕ НЕБЕЗПЕЧНИХ УМОВ

Завжди використовуйте дроворуб на сухій, твердій та рівній поверхні. Ніколи не використовуйте дроворуб на слизьких, мокрих, брудних або обмерзлих поверхнях. Місце, яке ви обираєте, має бути вільним від високої трави, чагарників або інших перешкод. Повинно бути достатньо місця для маневрування та щоб оператор міг залишатися пильним. Утримуйте робочу зону чистою та добре освітленою. Захаращені зони сприяють травмам. Щоб уникнути спотикання, не залишайте інструменти, колоди або інші деталі
на робочій зоні. Не використовуйте дроворуб у вологих або сирих місцях і не піддавайте його впливу дощу. Не використовуйте його в місцях, де випари від фарби, розчинників або легкозаймистих рідин становлять потенційну небезпеку.

ПЕРЕВІРТЕ СВОЮ ДРОВОКОЛКУ

Перевірте дроворуб перед увімкненням. Переконайтеся, що захисні кожухи встановлені на місці та знаходяться у справному стані. Привчіть себе перевіряти, чи ключі та регулювальні гайкові ключі вилучені з робочої зони перед увімкненням. Перед використанням замініть пошкоджені, відсутні або несправні деталі. Переконайтеся, що всі гайки, болти, гвинти, гідравлічні фітинги, хомути шлангів тощо надійно затягнуті. Завжди перевіряйте рівень масла в гідравлічному баку. Ніколи не використовуйте дроворуб, якщо він потребує ремонту або перебуває в поганому технічному стані. Перед початком роботи перевірте гальмівні пристрої, щоб переконатися, що вони знаходяться в безпечному робочому стані.

ОДЯГАЙТЕСЯ НАЛЕЖНИМ ЧИНОМ

Не носіть вільний одяг, рукавички, краватки або прикраси (кільця, наручні годинники). Вони можуть зачепитися за рухомі деталі. Під час роботи рекомендується використовувати захисні електронепровідні рукавички, взуття з нековзною підошвою та засоби захисту слуху. Носіть захисний головний убір, щоб прибрати довге волосся та запобігти його зачепленню за обладнання.

ЗАХИЩАЙТЕ ОЧІ ТА ОБЛИЧЧЯ

Будь-який дроворуб може викинути сторонні предмети в очі. Це може спричинити необоротне пошкодження зору. Завжди носіть захисні окуляри. Звичайні окуляри мають лише ударостійкі лінзи. Вони не є захисними окулярами.

ПОДОВЖУВАЛЬНІ ШНУРИ

Неправильне використання подовжувачів може призвести до неефективної роботи дроворуба, що може спричинити його перегрів. Переконайтеся, що довжина подовжувача не перевищує 10 м, а його переріз становить не менше 2,5 мм², щоб забезпечити достатній струм для двигуна. Уникайте використання вільних та неналежним чином ізольованих з'єднань. З'єднання повинні виконуватися за допомогою захищеного матеріалу, придатного для використання на відкритому повітрі.

УНИКАЙТЕ УДАРУ ЕЛЕКТРИЧНИМ СТРУМОМ | НЕ НАХИЛЯЙТЕСЯ ЗАДАЛЕКО

Переконайтеся, що електричне коло належним чином захищене та відповідає потужності, напрузі й частоті двигуна. Переконайтеся, що є заземлення. Заземліть дроворуб. Уникайте контакту тіла з заземленими поверхнями: трубами, радіаторами, плитами та корпусами холодильників. Ніколи не відкривайте коробку вимикача/розетки. Якщо це необхідно, зверніться до кваліфікованого електрика. Переконайтеся, що ваші пальці не торкаються металевих штирів вилки під час підключення або відключення дроворуба.

ЗАПОБІГАЙТЕ ВИНИКНЕННЮ ПОЖЕЖ

Не куріть і не використовуйте відкрите полум'я під час експлуатації або заправки дроворуба. Ніколи не використовуйте дроворуб поблизу відкритого полум'я або іскор. Масло є легкозаймистим і може вибухнути.
Завантаження та експлуатація дроворуба повинні здійснюватися лише однією особою. Завжди тримайте сторонніх осіб, включаючи відвідувачів, дітей та домашніх тварин, подалі від робочої зони, особливо під час роботи дроворуба. Біля машини повинен перебувати лише оператор і лише в межах безпечної зони експлуатації, визначеної в цьому посібнику. Ніколи не залучайте інших людей для допомоги у звільненні застряглих колод. Особам віком до 16 років заборонено керувати дроворубом. Особи віком до 18 років повинні мати необхідну підготовку та навички для належного та безпечного виконання робіт і завжди перебувати під наглядом дорослих.

ПЕРЕВІРТЕ ПОЛІНО

Ніколи не намагайтеся розколювати колоди, що містять цвяхи, дріт або сміття. Завжди переконуйтеся, що обидва кінці колоди, яку ви розколюєте, обрізані якомога рівніше. Це запобіжить зісковзуванню колоди з місця під час тиску. Гілки необхідно обрізати врівень із стовбуром.
Забезпечте надійну опору для ніг і завжди зберігайте рівновагу. Ніколи не стойте на дроворубі. Якщо інструмент перекинеться або ви випадково торкнетеся ріжучих інструментів, це може призвести до серйозних травм. Не зберігайте нічого над дроворубом або поблизу нього, де хтось може стати на інструмент, щоб дістати ці предмети.

УНИКАЙТЕ ТРАВМ ВІД НЕОЧІКУВАНИХ НЕЩАСНИХ ВИПАДКІВ

Не сидіть верхи на дроворубі та не простягайте руки через зону розколювання під час його роботи. Ніколи не складайте колоди для розколювання таким чином, щоб вам довелося простягати руки через дроворуб. Для керування важелями використовуйте лише руки. Ніколи не використовуйте ногу, коліно, мотузку чи будь-які інші подовжувальні пристрої. Завжди приділяйте повну увагу руху поршня клина. Ніколи не намагайтеся завантажувати дроворуб, коли поршень перебуває в русі. Тримайте руки подалі від усіх рухомих частин. Ніколи не намагайтеся розколювати два поліна, покладені одне на одне. Одне з них може вилетіти вгору й вдарити вас.

ЗАХИСТІТЬ СВОЇ РУКИ

Тримайте руки подалі від щілин і тріщин, що утворюються в колоді. Вони можуть раптово закритися та розчавити або відірвати вам руки. Не витягуйте застряглі колоди руками.

НЕ ПЕРЕНАВАНТАЖУЙТЕ ІНСТРУМЕНТ

Інструмент працюватиме краще та безпечніше при дотриманні номінальних параметрів. Не використовуйте дроворуб не за призначенням. Не модифікуйте обладнання та не використовуйте його таким чином, щоб обійти його конструктивні можливості та номінальні параметри. Ніколи не намагайтеся розколювати колоди, розміри яких перевищують зазначені в таблиці технічних характеристик.

ВІДКЛЮЧАЙТЕ ЖИВЛЕННЯ

Виймайте вилку з розетки, коли пристрій не використовується, перед регулюванням, заміною деталей, чищенням або роботою з дроворубом. Перед технічним обслуговуванням ознайомтеся з технічним посібником.
ДБАЙТЕ ПРО СВІЙ ДРОБИЛЬНИК ДРОВ | ДІЙТЕ У РАЗІ АВАРІЇ
Перед чищенням, ремонтом, оглядом або регулюванням вимкніть машину та переконайтеся, що всі рухомі частини зупинилися. Завжди чистіть пристрій після кожного використання. Утримуйте дроворуб у чистоті для найкращої та найбезпечнішої роботи. Дотримуйтесь інструкцій щодо змащування. Перед використанням перевірте всі гідравлічні ущільнення, шланги та з'єднувачі на наявність витоків. Важелі управління та вимикач живлення повинні завжди бути чистими, сухими та вільними від масла та мастила.

ЗАХИСТ ДОВКІЛЛЯ

Віддайте відпрацьоване масло до уповноваженого пункту збору або дотримуйтесь вимог країни, в якій використовується дроворуб. Не скидайте масло в каналізацію, ґрунт або воду.

ЗАБЕЗПЕЧТЕ БЕЗПЕКУ ДІТЕЙ У МАЙСТЕРНІ

Замикайте майстерню. Зберігайте дроворуб у недоступному для дітей та інших осіб, які не мають права ним користуватися, місці.

Завжди майте під рукою вогнегасник та аптечку першої допомоги на випадок необхідності. У надзвичайних ситуаціях завжди знайте, де знаходиться найближчий телефон, або тримайте телефон на робочому місці. Також знайте номери телефонів найближчої швидкої допомоги, лікаря та пожежної частини. Ця інформація буде неоціненною у разі надзвичайної ситуації.

ОСОБЛИВЕ ПОПЕРЕДЖЕННЯ

• Процес розколювання за допомогою машини призначений для управління однією особою. Хоча існує ймовірність, що з машиною можуть працювати й інші оператори (наприклад, під час завантаження та розвантаження), запускати процес розколювання повинен лише один оператор;
• Машину не повинні використовувати діти;
• Опис функціональних випробувань машини;
• Вимоги щодо встановлення та технічного обслуговування містять перелік тих пристроїв, наприклад, дворучного пристрою керування, які слід перевіряти, а також інформацію про те, як часто та яким методом має проводитися така перевірка;
* S6 40 %, безперервний режим роботи з періодичним навантаженням: тривалість одного робочого циклу становить 10 хвилин, час роботи при постійному навантаженні — 4 хвилини, час роботи без навантаження — 6 хвилин.

УМОВИ ЕКСПЛУАТАЦІЇ

Цей дроворуб призначений для експлуатації при температурі навколишнього середовища від +5 °C до 40 °C та для встановлення на висоті не більше 1000 м над рівнем моря. Вологість навколишнього середовища при температурі 40 °C повинна бути менше 50 %. Його можна зберігати або транспортувати при температурі навколишнього середовища від -25 °C до 55 °C.

ЕЛЕКТРИЧНІ ВИМОГИ

Для моделей 65706, 65708, 65710, 65712, 65715:
З трифазним двигуном на 400 В / 50 Гц дроворуб слід підключати до стандартної мережі напругою 400 В ± 10 % / частотою 50 Гц ± 1 %.
Електромережа повинна бути оснащена пристроями захисту від зниженої та підвищеної напруги, надмірного струму, а також пристроєм захисного відключення (RCD) з номінальним значенням залишкового струму не більше 0,03 А.
Кабель живлення та подовжувач повинні мати 5 проводів = 3P + N + PE (3/N/PE). У кабелі живлення повинен бути встановлений запобіжник на максимальний струм 16 А. Гумові кабелі для електричного підключення повинні відповідати стандарту EN60245 і завжди маркуватися символом H 07 RN. Кабелі повинні бути марковані, оскільки це є вимогою законодавства.
Для моделей 65707, 65709, 65711:
З двигуном на 230 В / 50 Гц дроворуб слід підключати до стандартної мережі 230 В ± 10 %
/50 Гц ±1 %.
, що має пристрої захисту від зниженої та підвищеної напруги, перевантаження по струму (16 А), а також пристрій захисту від залишкового струму (RCD) з номінальним залишковим струмом не більше 0,03 А. Гумові кабелі для електричного підключення повинні відповідати стандарту EN60245 і завжди маркуватися символом H 07 RN. Кабелі повинні бути ідентифіковані, оскільки це є вимогою законодавства.

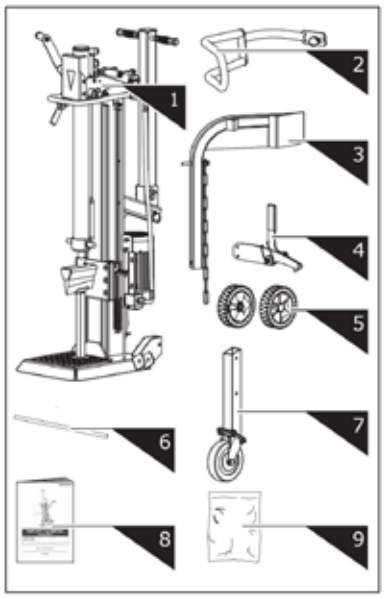

1. Log Splitter Frame & Power Station
2. Guard Arm
3. Log Lift
4. Retaining Hook
5. Wheel
6. Wheel Axle
7. Support Wheel
8. Operator's Manual
9. Hardware Bag, including

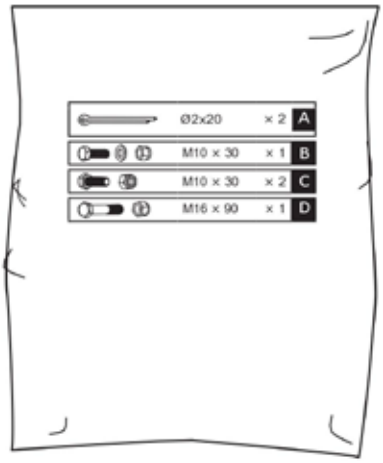

МОНТАЖ

1. Вставте вісь колеса в отвори кріпильного кронштейна. Насуньте колеса на вісь і зафіксуйте їх ззовні шплінтами Ø2x20. Встановіть ковпаки на колеса.

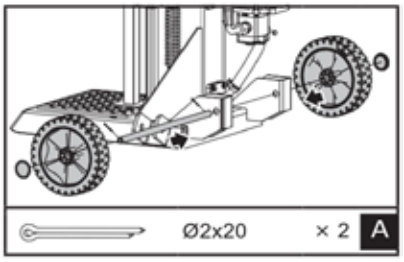

2. Притримуючи опорну стійку біля клина, вийміть штифт R і болт, щоб звільнити циліндр. Опустіть обидві ручки управління, щоб підняти поршень клина у верхнє положення. Вставте болт і штифт R, щоб зафіксувати циліндр.

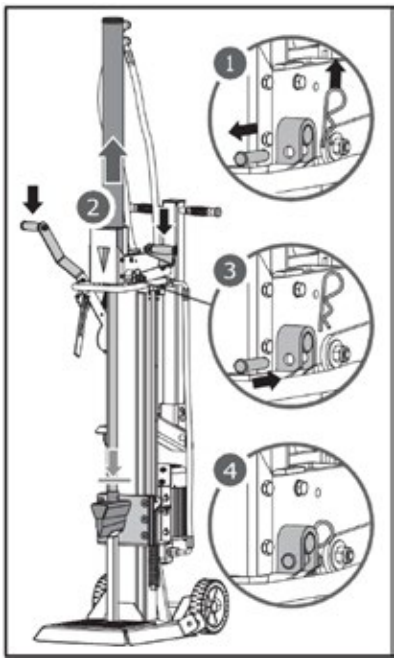

3. Відпустіть обидві ручки управління, щоб втягнути плунжер клина. Зніміть опорну стійку.

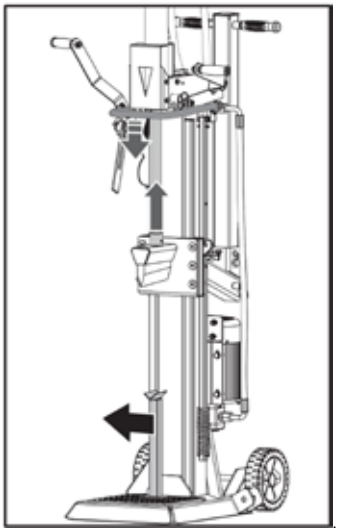

4. Вирівняйте отвір і фіксуючий штифт захисного важеля з кріпильним кронштейном. Закріпіть захисний важіль шестигранним болтом M10 × 30, шайбою та гайкою з комплекту кріплень.

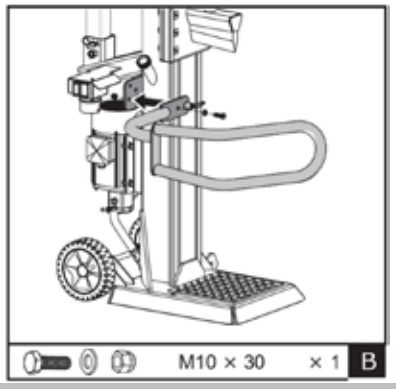

5. Встановіть утримувальний гак на раму та закріпіть двома шестигранними болтами M10×30 і гайками.

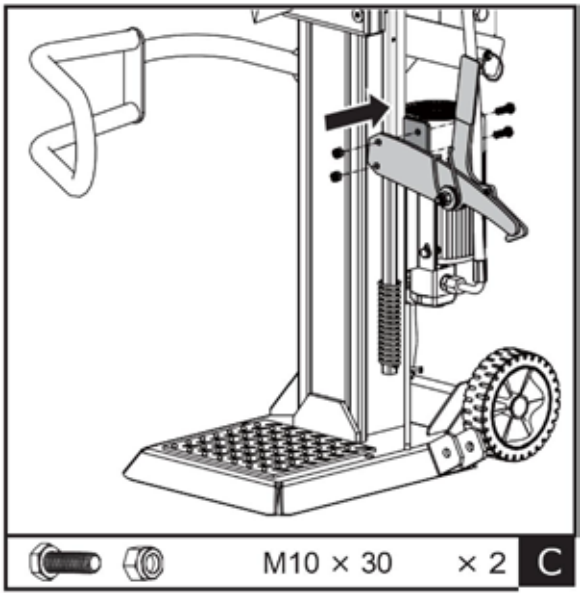

6. Встановіть підйомник для колод усередині кріпильного кронштейна та вирівняйте його з отворами кронштейна. Закріпіть шестигранним болтом M16×90 та гайкою. Зачепіть ланцюг підйомника за направляючу клинового суваля.

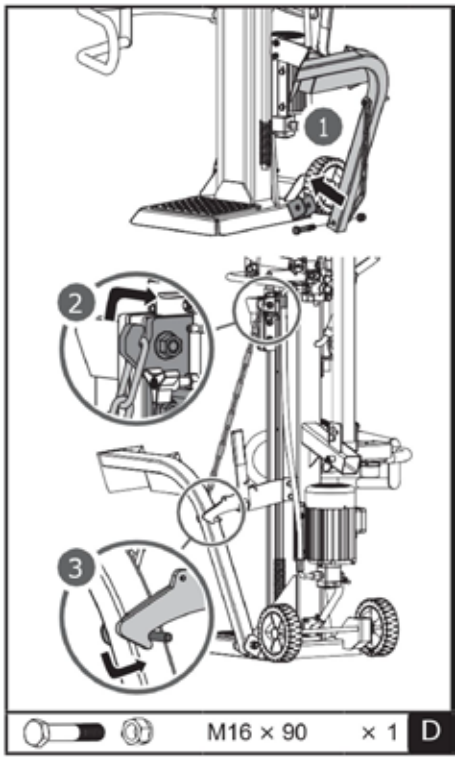

ТРАНСПОРТУВАННЯ

Витягніть пружинний штифт і всуньте квадратну трубу опорного колеса в утримувач. Ослабте пружинний штифт, щоб зафіксувати колесо після вибору відповідного отвору. Верхній отвір призначений для транспортування, а нижній — лише для зберігання. Оскільки опорне колесо є універсальним, воно не забезпечує достатньої стійкості під час транспортування, якщо встановлено у нижньому отворі!Верхній отвір призначений для транспортування, а нижній — лише для зберігання. Оскільки опорне колесо є універсальним, воно не забезпечує достатньої стійкості під час транспортування, якщо встановлено у нижньому отворі!1Верхній отвір Нижній отвір21Верхній отвір Нижній отвір2

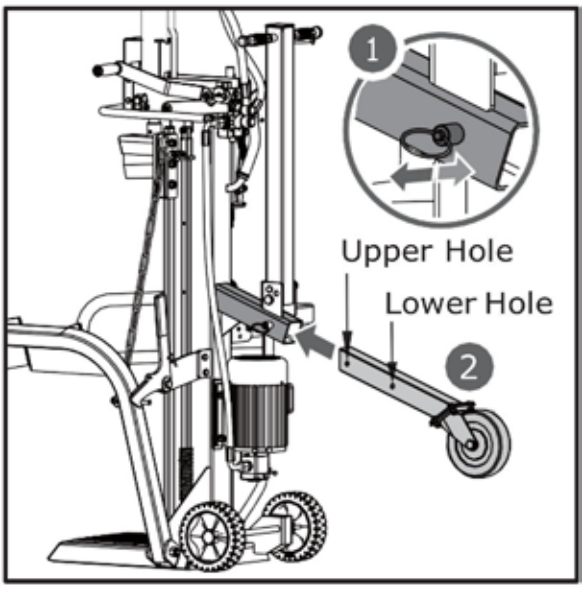

Транспортна ручка фіксується у вертикальному положенні за допомогою штифта з затискачем для зручності транспортування.

Зніміть затискач і штифт. Опустіть ручку у напрямку стрілки, як показано на малюнку, і зафіксуйте її, встановивши штифт із затискачем у зовнішній отвір.

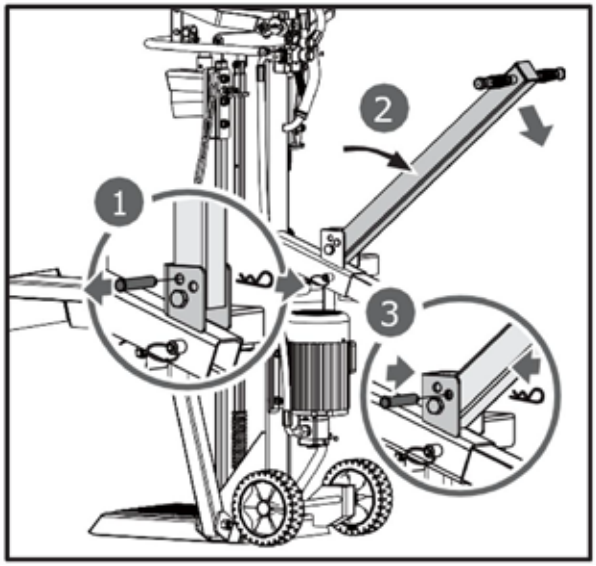

ДОСТАВКА ДРОБИЛЬНИКА ДРОВ ДО МІСЦЯ РОБОТИ

Дроворуб оснащений 2 колесами для переміщення на невеликі відстані. Щоб перемістити дроворуб на робоче місце, візьміться за ручку (a), щоб злегка нахилити дроворуб, попередньо переконавшись, що кришка масляного бака щільно закручена.



Нанесення тонкого шару мастила на поверхні поршня перед початком роботи подовжить термін його служби.

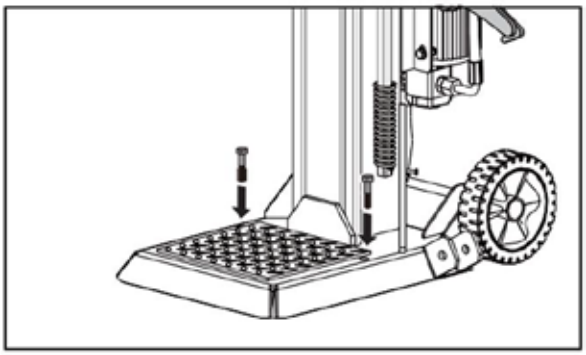

Якщо використовується кран, прив'яжіть трос до точки підйому, розташованої нижче синьої етикетки, а потім підійміть машину за допомогою крана.

ЕКСПЛУАТАЦІЯ РОЗКОЛУВАЧА

Сплануйте робоче місце. Працюйте безпечно та заощаджуйте сили, заздалегідь спланувавши роботу. Розмістіть колоди так, щоб до них було легко дістатися. Визначте місце для укладання розколоної деревини або її завантаження на найближчу вантажівку чи інший транспортний засіб. Встановіть дроворуб на рівній, твердій та міцній поверхні, переконавшись, що нижня частина основи повністю прилягає до землі. Потім закріпіть машину на землі двома відповідними анкерними болтами.



Перед запуском дроворуба випустіть повітря з гідравлічної системи. Кришку бака для гідравлічного масла слід ослабити кількома обертами, доки повітря не почне вільно надходити в бак і виходити з нього.

Під час роботи повинен бути помітний потік повітря через заливну горловину масляного бака.
Перед переміщенням дроворуба переконайтеся, що кришка масляного бака затягнута, щоб уникнути витоку масла з цього місця.

Якщо не ослабити кришку масляного бака, повітря, що знаходиться в гідравлічній системі, буде стискатися після розтиснення. Таке постійне стискання та розтиснення повітря призведе до виривання ущільнень гідравлічної системи та спричинить незворотне пошкодження дроворуба.

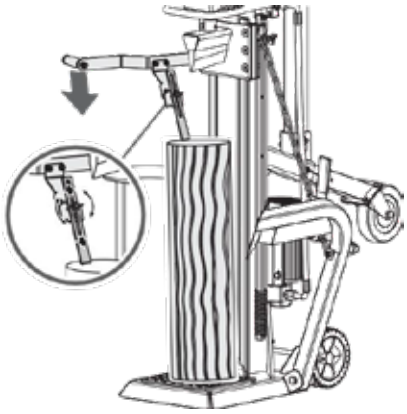

Двигун на 400 В, 3N

Поверніть вимикач двигуна в положення «ON», щоб запустити дроворуб. Щоб зупинити машину, просто поверніть вимикач двигуна в положення «OFF».

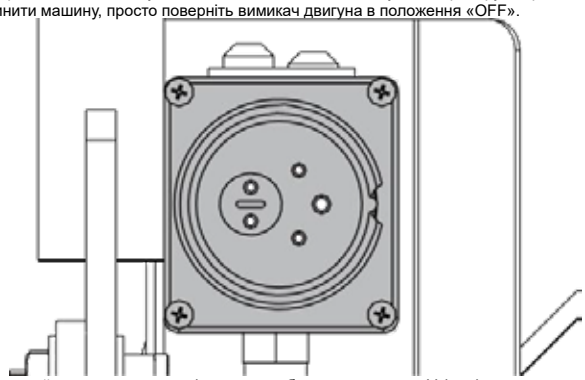

Переконайтеся у правильності напрямку обертання двигуна. Увімкніть двигун — плунжер клина повинен автоматично піднятися у найвище положення. Якщо плунжер клина вже знаходиться у найвищому положенні під час
запуск двигуна, візьміться за обидва важелі управління та опустіть їх — клиновий поршень повинен почати рухатися вниз.

Якщо після запуску двигуна рух поршня не спостерігається, негайно вимкніть двигун, щоб змінити полярність, повернувши за допомогою викрутки пристрій перемикання полюсів, розташований усередині вилки.

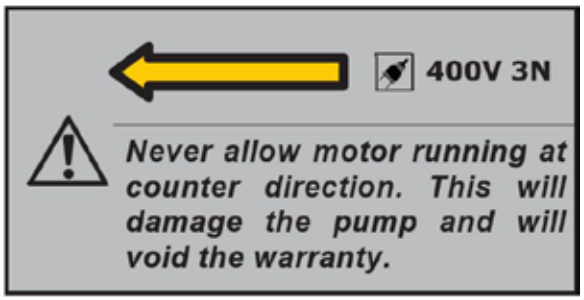

Розколювання

1
. Покладіть колоду вертикально на опорний стіл так, щоб вона лежала рівно на торці. Натисніть на лівий важіль, щоб опустити висувний фіксувальний затискач на колоду та закріпити її. Висувний фіксувальний затискач можна регулювати відповідно до колод різної висоти.





2. Утримуйте лівий притискний важіль. Тим часом опустіть клиновий розколювач, натиснувши правий важіль розколювання наполовину, щоб спочатку повільно розколоти колоду, а потім натисніть його до кінця, доки колода не розколеться повністю.

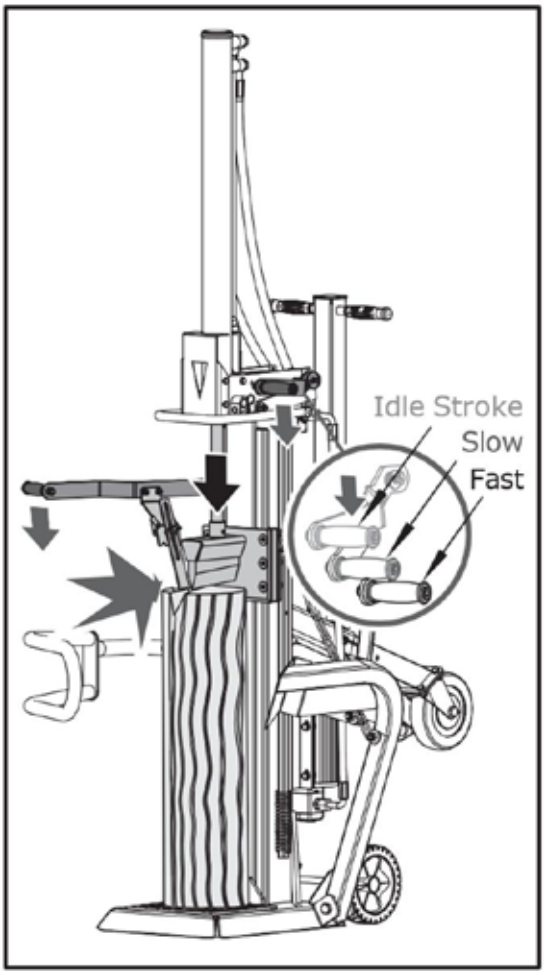

3. Поверніть розколюючий клин у вихідне положення. Управління пружинним важелем втягування, щоб підняти клин вище рівня колоди, яку потрібно розколоти.



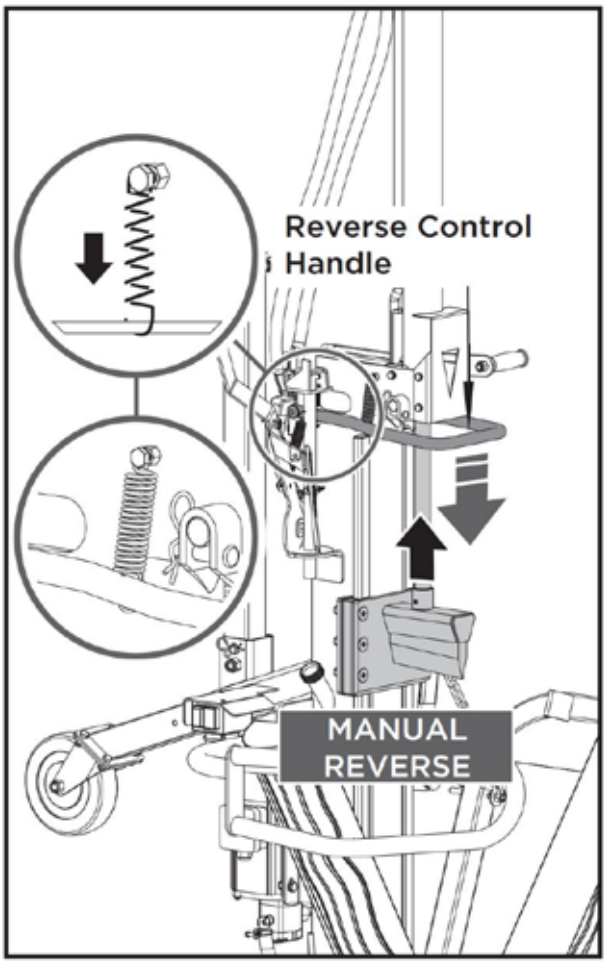

The spring is already connected to the handle in factory.

Натисніть на важіль розколювання до упору, щоб збільшити швидкість при меншому зусиллі для завершення розколювання або для розколювання звичайних полін. Його можна перемикати, просто злегка піднімаючи та опускаючи важіль розколювання.

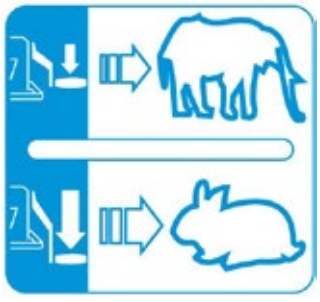

Пружина вже приєднана до ручки на заводі.

Важіль розколювання

Сила та швидкість розколювання регулюються важелем розколювання. Перша половина ходу важеля розколювання відповідає холостому ходу; натисніть на важіль розколювання до середини ходу, щоб отримати максимальну силу розколювання при меншій швидкості для розколювання колоди на початку або особливо твердих та висушених колод;

ВИВІЛЬНЕННЯ ЗАСТРІГЛОГО ПОЛІНА

ЗАМІНА МАСЛА

Гідравлічна система є замкнутою системою з масляним баком, масляним насосом та регулювальним клапаном. Низький рівень масла може пошкодити масляний насос. Регулярно перевіряйте рівень масла за допомогою щупа. Масло слід повністю замінювати раз на рік.
Для гідравлічної трансмісії дроворуба рекомендуються такі гідравлічні оливи або їхні еквіваленти:
SHELL Tellus 22 | MOBIL DTE 11 | ARAL Vitam GF 22 | BP Energol HLP-HM 22

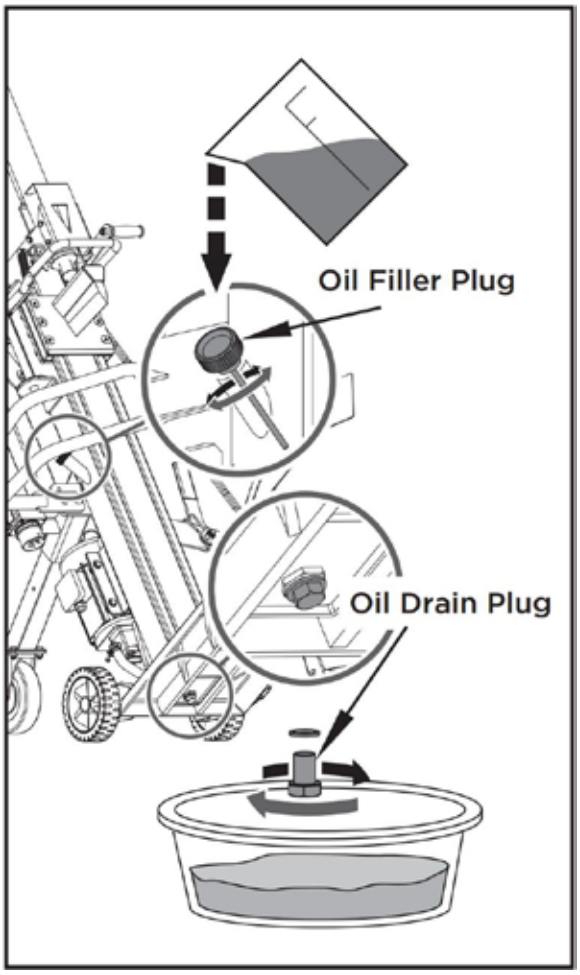

Зніміть зливну пробку, щоб злити масло з гідравлічної системи передачі. Перевірте масло на наявність металевих ошурків, щоб запобігти можливим проблемам у майбутньому.
Після повного зливу масла з машини встановіть зливну пробку на місце.
Залийте в гідравлічну трансмісію рекомендовану оливу через отвір заливної пробки.



Зчитайте показники щупа, щоб визначити максимальний та мінімальний рівні масла. Низький рівень масла може пошкодити масляний насос. Переповнення може призвести до надмірного нагрівання гідравлічної трансмісії.
Нанесіть герметик на заглушку заливної горловини та встановіть її на місце.
Після заміни масла кілька разів увімкніть дроворуб, не розколюючи дрова.
Використовуйте піддон для зливу, щоб полегшити видалення всього відпрацьованого масла та частинок.

ЗАТОЧУВАННЯ КЛИНА

Цей дроворуб оснащений посиленим клином для розколювання, лезо якого пройшло спеціальну обробку. Після тривалої експлуатації та за необхідності заточуйте клин за допомогою дрібнозубчастого напилка, видаляючи задирки та плоскі ділянки на лезі.

УСУНЕННЯ НЕСПРАВНОСТЕЙ		
ПРОБЛЕМА	**ЙМОВІРНА ПРИЧИНА**	**РЕКОМЕНДОВАНЕ ВИРІШЕННЯ**
Двигун не запускається	Перемикач у положенні «ВИМКНЕНО»	Увімкніть вимикач
Неправильний напрямок обертання двигуна	Неправильне підключення	За допомогою викрутки змініть полюс перемикача у вилці
Неправильний напрямок обертання двигуна	Неправильне підключення	Змініть полярність за допомогою електрика
Дроворуб не працює, хоча двигун працює	Клапан не відкривається через ослаблення з'єднувальних деталей	Перевірте та затягніть деталі
Дроворуб не працює, хоча двигун працює	Погнуті важелі управління або з'єднувальні деталі	Відремонтуйте погнуті деталі
Дроворуб не працює, хоча двигун працює	Низький рівень гідравлічного масла	Перевірте рівень гідравлічного масла та долийте його
Дроворуб працює з ненормальною вібрацією та шумом	Низький рівень гідравлічного масла	Перевірте рівень гідравлічної оливи та долийте її

УВАГА: УСІ РЕМОНТНІ РОБОТИ ПОВИННІ ВИКОНУВАТИСЯ ФАХІВЦЕМ, СПЕЦІАЛІЗОВАНИМ НА ЦЬОМУ ВИРОБІ.

СХЕМА ЕЛЕКТРОПІДКЛЮЧЕННЯ
65707 / 65709 / 65711

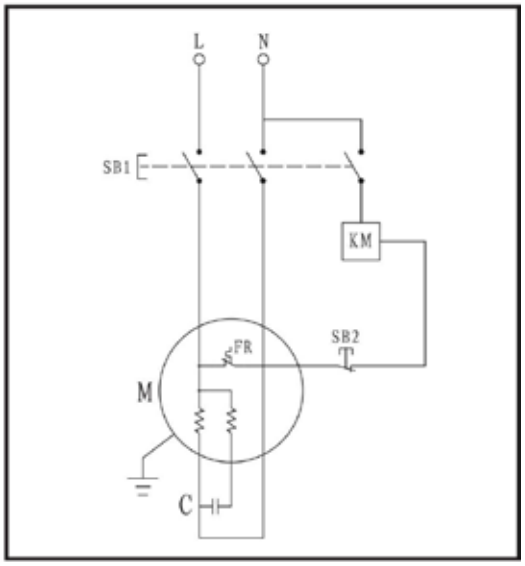

65706 / 65708 / 65710 / 65712 / 65715

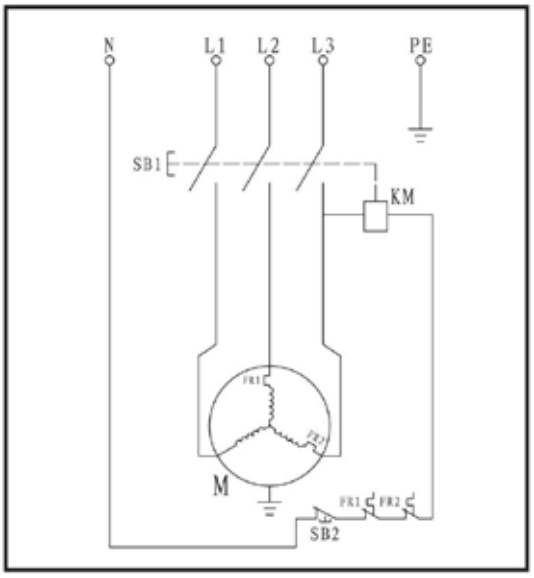

СХЕМА ГІДРАВЛІЧНОЇ СИСТЕМИ

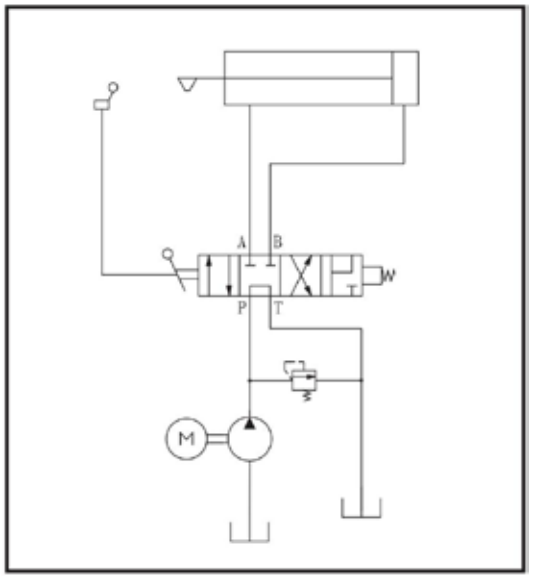

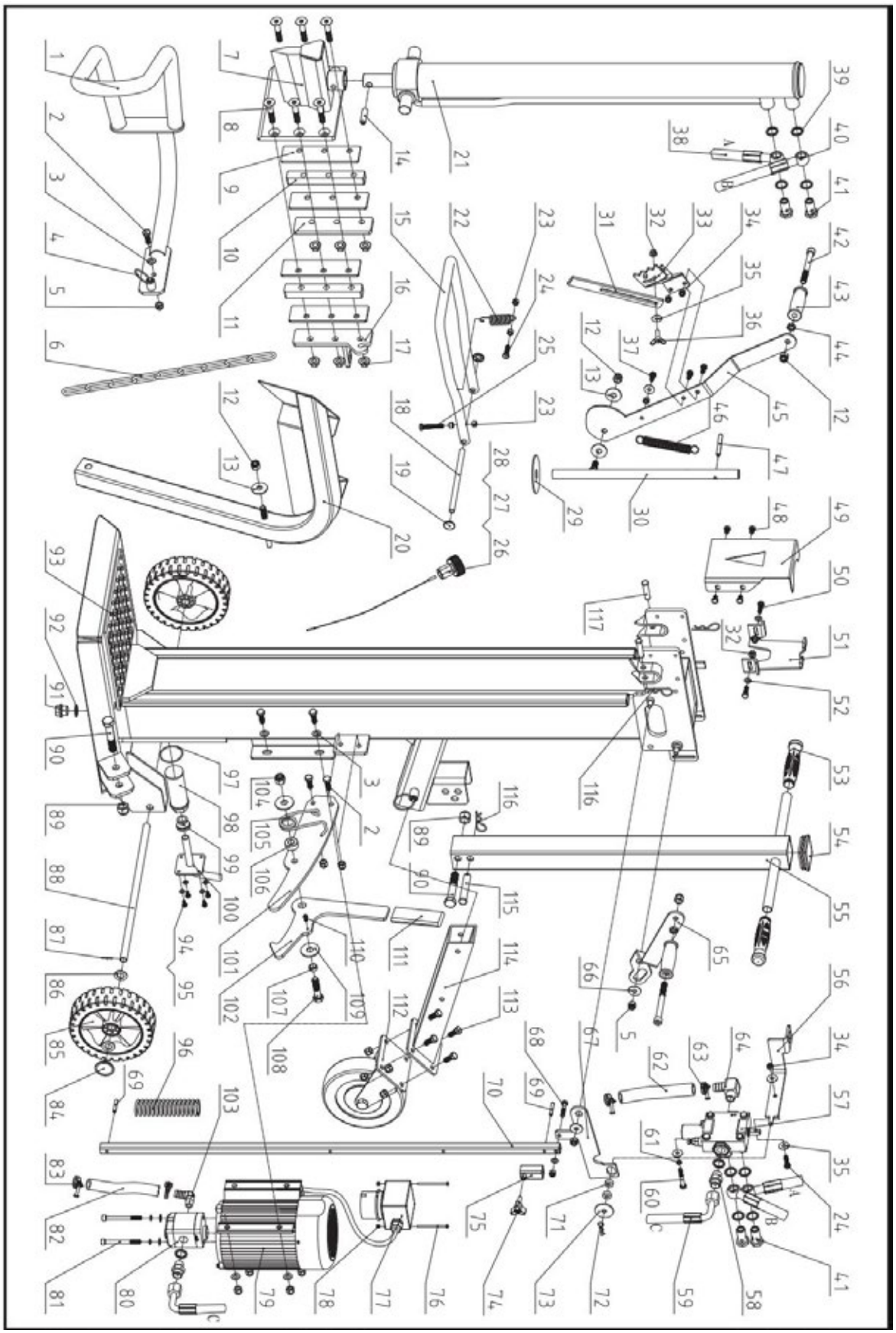

Перелік деталей					
№	**Опис**	**Кількість**	**№**	**Опис**	**Кількість**
1	Лівий кронштейн	1	67	З'єднувальний важіль	1
2	Болт M10x30	7	68	Болт M8x40	1
3	Плоска шайба 10	9	69	Циліндричний штифт 6x40	2
4	Ручка фіксувального штифта	2	70	Важіль регулювання ходу	1
5	Контргайка M10	13	71	Кругла пластина	2
6	Підйомний ланцюг 6	1	72	Затискач 2,5	1
7	Зварна конструкція з клиновими з'єднаннями	1	73	Велика шайба 10	1
8	Болт M12x65	6	74	Зіркоподібна ручка	1
9	Фрикційна пластина	4	75	Регулювальна втулка	1
10	Перегородкова пластина	2	76	Гвинт M4x60	2
11	Ліва пластина	1	77	Перемикач	1
12	Контргайка M12	4	78	Контргайка M4	2
13	Велика шайба 12	3	79	Двигун	1
14	Циліндричний штифт 8x40	1	80	Шестерний насос	1
15	У-подібна ручка управління	1	81	Гвинт M8x90	1
16	Права пластина	1	82	Масляний шланг 16	1
17	Гайка M12	6	83	Хомут для шланга 20–26	2
18	Штифт осі	1	84	Ковпачок колеса	2
19	Ковпачок колеса 12	2	85	Колесо	2
20	Захист підйомника	1	86	Плоска шайба 16	4
21	Циліндр	1	87	Шплінт 2x20	2
22	Пружина	1	88	Колісна вісь	1
23	Гайка M8	5	89	Контргайка M16	2
24	Болт M8x30	2	90	Болт M16x90	2
25	Болт M8x50	1	91	Гвинтова заглушка	1
26	Кришка масляного бачка	1	92	Комбінована пральна машина 22	1
27	Ущільнювальне кільце 25x2,65	1	93	Основна рама	1
28	Масляний щуп	1	94	Болт M6x12	4
29	Нейлонова шайба	1	95	Плоска шайба 6	4
30	Вал	1	96	Буферна пружина	1
31	Подовжений затискний паз для колоди	1	97	О-кільце 50x2,65	1
32	Гайка M8	3	98	Масляний фільтр K	1
33	Кріплення для колоди C	1	99	Втулка K	1
34	Контргайка M8	4	100	Фланець	1
35	Велика шайба 8	6	101	Фіксувальна пластина	1
36	Болт з крильчатим головкою M8x25	1	102	Гачок	1

37	Болт M8x20	3	103	Прямокутна насадка	1
38	Нижній шланг	1	104	Контргайка M14	1
39	Комбінована шайба 20	10	105	Крутильна пружина	1
40	Верхній шланг	1	106	Фіксуюча втулка для пружини	1
41	З'єднувач клапана	4	107	Фіксуюча втулка	1
42	Гвинт M12x120	2	108	Болт M14x60	1
43	Рукоятка	2	109	Велика шайба 14	2
44	Тонка гайка M12	2	110	Гвинт M6x10	1
45	Важіль	1	111	Рукоятка	1
46	Пружина повернення	1	112	Узл. опорного колеса	1
47	Циліндричний штифт 8x60	1	113	Болт M10x25	4
48	Болт M8x12	4	114	Кріпильна трубка	1
49	Передня опорна пластина для циліндра	1	115	Штифт B 16x85	1
50	Болт M8x25	2	116	Затискач 3	3
51	Задня опорна пластина для циліндра	1	117	Штифт B 12x50 / Штифт B 12x55 (тільки для 65715)	2
52	Плоска шайба 8	3			
53	Рукоятка	1			
54	Квадратна заглушка	1			
55	Тяговий стрижень	1			
56	З'єднувальна пластина для клапана	1			
57	Клапан	1			
58	Ніпель шланга	2			
59	Вхідний шланг	1			
60	Болт M8x50	2			
61	Пружинна шайба 8	4			
62	Масляний шланг 19	1			
63	Затискач для шланга 28-36	2			
64	З'єднувач шланга	1			
65	Правий робочий важіль	1			
66	Велика шайба 10	2			

KIERRÄTYS JA HÄVITTÄMINEN



Tämä merkintä osoittaa, että tätä tuotetta ei saa hävittää muiden kotitalousjätteiden mukana. Estääksesi hallitsemattomasta jätteiden hävittämisestä aiheutuvat mahdolliset haitat ympäristölle tai ihmisten terveydelle, kierrätä tuote vastuullisesti materiaalisien resurssien kestävän uudelleenkäytön edistämiseksi. Palauttaaksesi käytetyn laitteesi, käytä palautus- ja keräysjärjestelmiä tai kysy neuvoa paikallisilta viranomaisilta tai paikallisista kaupoista ympäristöystävällisestä kierrätyksestä.

SYMBOLIT

Laitteesi tyyppikilvessä voi olla symboleja. Ne sisältävät tärkeitä tietoja tuotteesta tai ohjeita sen käytöstä.

	Lue nämä ohjeet kokonaan ennen laitteen käyttöä.		Vaara! Pysy poissa liikkuvien osien läheltä!
	Käytä turvajalkineita!		Älä poista juuttuneita tukkeja käsin.
	Käytä suojakäsineitä!		Varo! Esineitä voi lentää.
	Käytä silmäsuojia! Käytä kuulonsuojaimia!		Katkaise aina virta ennen korjaus-, huolto- tai puhdistustöiden aloittamista.
	Pidä työalue siistinä! Epäjärjestys voi aiheuttaa onnettomuuksia.		Varo loukkaantumisia halkaisuterän liikkeestä.
	Älä poista tai peukaloi suojalaitteita tai turvalaitteita.		Pidä sivulliset poissa työalueelta.
	Hävitä käytetty öljy ympäristöystävällisellä tavalla.		Älä halkaise puuta, kun kone on liikkeellä.
	Älä käytä laitetta sateella.		Älä halkaise puuta, kun kone on kallistunut.

JOHDANTO

Uusi halkomakoneesi ylittää varmasti odotuksesi. Se on valmistettu tiukkojen laatustandardien mukaisesti täyttämään korkeat suorituskykyvaatimukset. Uusi laitteesi on helppokäyttöinen ja turvallinen, ja asianmukaisella hoidolla se palvelee sinua luotettavasti monien vuosien ajan.

TURVALLISUUS

TUTUSTU PUUNHAKKURIISI

Lue ja ymmärrä käyttöohje sekä puunhalkaisijaan kiinnitetyt tarrat. Tutustu laitteen käyttötarkoituksiin ja rajoituksiin sekä siihen liittyviin erityisiin vaaroihin. Tutustu huolellisesti laitteen hallintalaitteisiin ja niiden oikeaan käyttöön.

HUUMEET, ALKOHOLI JA LÄÄKKEET

Älä käytä puunhalkaisijaa huumeiden, alkoholin tai lääkkeiden vaikutuksen alaisena, jotka voivat heikentää kykyäsi käyttää laitetta asianmukaisesti.

VÄLTÄ VAARALLISIA OLOSUHTEITA

Käytä halkijaa aina kuivalla, tukevalla ja tasaisella alustalla. Älä koskaan käytä halkijaa liukkaalla, märällä, mutaisella tai jäisellä pinnalla. Valitsemasi paikka tulee olla vapaa korkeasta ruohosta, pensaikosta tai muista esteistä. Paikalla tulee olla runsaasti tilaa laitteen käsittelyyn ja käyttäjän tarkkaavaisuuden ylläpitämiseen. Pidä työalue puhtaana ja hyvin valaistuna. Sekainen ympäristö altistaa loukkaantumisille. Kompastumisen välttämiseksi älä jätä työkaluja, halkoja tai muita osia lojumaan
työalueen ympärille. Älä käytä halkomakonetta märillä tai kosteilla alueilla tai altista sitä sateelle. Älä käytä sitä alueilla, joilla maali-, liuotin- tai syttyvien nesteiden höyryt muodostavat potentiaalisen vaaran.

TARKISTA PUUNHAKKURI

Tarkista halkojasi ennen sen käynnistämistä. Pidä suojukset paikoillaan ja toimintakunnossa. Ota tavaksi tarkistaa, että avaimet ja säätöavaimet on poistettu työkalualueelta ennen laitteen käynnistämistä. Vaihda vaurioituneet, puuttuvat tai vialliset osat ennen käyttöä. Varmista, että kaikki mutterit, pultit, ruuvit, hydrauliikkaliittimet, letkunkiristimet jne. on kiristetty kunnolla. Tarkista aina hydrauliöljysäiliön öljymäärä. Älä koskaan käytä halkomakonetta, jos se tarvitsee korjausta tai on huonossa mekaanisessa kunnossa. Testaa ennen työn aloittamista pysäytyslaitteet varmistaaksesi, että ne ovat turvallisessa toimintakunnossa.

PUKEUDU ASIANMUKAISESTI

Älä käytä löysiä vaatteita, käsineitä, solmioita tai koruja (sormuksia, rannekelloja). Ne voivat jäädä kiinni liikkuviin osiin. Työskenneltäessä suositellaan sähköä johtamattomia suojakäsineitä, luistamattomia jalkineita ja kuulonsuojaimia. Käytä hiusten suojausta pitämään pitkät hiukset paikoillaan ja estämään niiden jäämisen kiinni koneisiin.

SUOJAA SILMIÄSI JA KASVOJASI

Mikä tahansa halkomakone voi heittää vieraita esineitä silmiin. Tämä voi aiheuttaa pysyviä silmävammoja. Käytä aina suojalaseja. Tavallisissa silmälaseissa on vain iskunkestävät linssit. Ne eivät ole suojalaseja.

JATKOJOHDOT

Jatkojohtojen väärinkäyttö voi aiheuttaa puunhalkaisijan tehottoman toiminnan, mikä voi johtaa ylikuumenemiseen. Varmista, että jatkojohto on enintään 10 m pitkä ja sen poikkipinta-ala on vähintään 2,5 mm², jotta moottoriin virtaa riittävästi virtaa. Vältä vapaiden ja puutteellisesti eristettyjen liitäntöjen käyttöä. Liitännät on tehtävä ulkokäyttöön soveltuvalla, suojatulla materiaalilla.

VÄLTÄ SÄHKÖISKUA | ÄLÄ KÄYTÄ KÄSIÄSI LIIAN KAUKANA

Tarkista, että sähköpiiri on asianmukaisesti suojattu ja että se vastaa moottorin tehoa, jännitettä ja taajuutta. Tarkista, että maadoitus on kunnossa. Maadoita puunhalkaisija. Vältä kehon kosketusta maadoitettuihin pintoihin: putkiin, lämpöpattereihin, liesiin ja jääkaappien koteloihin. Älä koskaan avaa kytkin- tai pistorasialaatikkoa. Jos tämä on välttämätöntä, ota yhteyttä pätevään sähköasentajaan. Varmista, että sormesi eivät kosketa pistokkeen metallipiikkejä, kun kytket puunhalkaisijan pistorasiaan tai irrotat sen sieltä.

TULIPALOJEN EHKÄISY

Älä tupakoi tai käytä avotulta, kun käytät tai täytät halkomakonetta. Älä koskaan käytä halkomakonetta liekin tai kipinän lähellä. Öljy on syttyvää ja voi räjähtää.
Anna vain yhden henkilön ladata ja käyttää puunhalkaisijaa. Pidä aina sivulliset, mukaan lukien vierailijat, lapset ja lemmikkieläimet, poissa työalueelta, erityisesti kun puunhalkaisija on käynnissä. Vain käyttäjän tulee seistä koneen lähellä ja vain tässä käyttöohjeessa määritellyllä turvallisella toiminta-alueella. Älä koskaan pyydä muita henkilöitä auttamaan juuttuneiden puiden irrottamisessa. Alle 16-vuotiaiden ei saa antaa käyttää puunhalkaisijaa. Alle 18-vuotiaalla henkilöllä on oltava tarvittava koulutus ja taidot tehtävien suorittamiseksi asianmukaisesti ja turvallisesti, ja hänen on oltava aina aikuisten valvonnassa.

TARKISTA PUUT

Älä koskaan yritä halkaista puita, joissa on nauloja, metallilankaa tai roskia. Varmista aina, että halkaistavan puun molemmat päät on sahattu mahdollisimman suoriksi. Tämä estää puuta liukumasta pois paikaltaan paineen alla. Oksat on sahattava pois tasaisesti rungon pinnasta.
Pidä jalat tukevasti maassa ja säilytä aina tasapaino. Älä koskaan seiso puunhalkaisijan päällä. Vakavia vammoja voi aiheutua, jos laite kaatuu tai jos leikkausteriin kosketaan tahattomasti. Älä säilytä mitään puunhalkaisijan yläpuolella tai lähellä, missä joku voisi seistä laitteen päällä tavoittaakseen ne.

VÄLTÄ ODOTTAMATTOMISTA ONNETTOMUUKSISTA JOHTUVIA VAMMOJA

Älä seiso halkimiskoneen päällä tai kurota halkimisalueen yli laitetta käyttäessäsi. Älä koskaan pinoa halkittavia tukkeja siten, että joudut kurottamaan halkimiskoneen yli. Käytä vain käsiäsi ohjausvivujen käyttämiseen. Älä koskaan käytä jalkaa, polvea, köyttä tai muuta apuvälinettä. Kiinnitä aina täysi huomio kiilan työntövivun liikkeeseen. Älä koskaan yritä ladata halkimiskonetta, kun työntövipu on liikkeessä. Pidä kädet poissa kaikkien liikkuvien osien tieltä. Älä koskaan yritä halkaista kahta tukkia päällekkäin. Toinen niistä voi lentää ylös ja osua sinuun.

SUOJAA KÄSIÄSI

Pidä kätesi poissa halkojen halkeamista ja raoista. Ne voivat sulkeutua äkillisesti ja murskata tai katkaista kätesi. Älä poista juuttuneita halkoja käsin.

ÄLÄ KÄYTÄ TYÖKALUA VOIMAKKAASTI

Laite toimii paremmin ja turvallisemmin suunnitellulla nopeudella. Älä käytä halkomakonetta muuhun kuin sen käyttötarkoitukseen. Älä muuta laitetta tai käytä sitä tavalla, joka ylittää sen suunnitellut ominaisuudet ja kapasiteetin. Älä koskaan yritä halkaista tukkeja, jotka ovat suurempia kuin teknisissä tiedoissa ilmoitetut.

IRROTA VIRTA

Irrota pistoke pistorasiasta, kun laitetta ei käytetä, ennen säätöjä, osien vaihtoa, puhdistusta tai puunhalkaisijan huoltotöitä. Tutustu käyttöohjeeseen ennen huoltotöitä.
HUOLTAA PUUNHAKKURIA HUOLELLISESTI | TOIMI ONNETTOMUUSTILANTEESSA
Ennen puhdistusta, korjausta, tarkastusta tai säätöä sammuta kone ja varmista, että kaikki liikkuvat osat ovat pysähtyneet. Puhdista laite aina jokaisen käyttökerran jälkeen. Pidä halkomakone puhtaana, jotta se toimii parhaalla ja turvallisimmalla tavalla. Noudata voiteluohjeita. Tarkista ennen käyttöä, ettei hydrauliikkatiivisteissä, letkuissa tai liittimissä ole vuotoja. Ohjausvivut ja virtakytkin on pidettävä aina puhtaina, kuivina ja öljy- ja rasvattomina.

SUOJAA YMPÄRISTÖÄ

Vie käytetty öljy valtuutettuun keräyspisteeseen tai noudata sen maan määräyksiä, jossa halkijaa käytetään. Älä kaada öljyä viemäriin, maaperään tai veteen.

TEE TYÖPAIKASTA LAPSILLE TURVALLINEN

Lukitse työpaja. Säilytä halkomakone poissa lasten ja muiden henkilöiden ulottuvilta, joilla ei ole pätevyyttä käyttää sitä.
Pidä aina sammutin ja ensiapulaukku saatavilla, jotta niitä voidaan käyttää tarvittaessa. Hätätilanteissa on tärkeää tietää lähimmän puhelimen sijainti tai pitää puhelin työmaalla. Ota myös selvää lähimmän ambulanssin, lääkärin ja palokunnan puhelinnumeroista. Nämä tiedot ovat korvaamattomia hätätilanteessa.

ERITYISVAROITUS

• Koneen halkomistoiminto on suunniteltu yhden henkilön käytettäväksi. Vaikka koneen parissa voi olla useampia työntekijöitä (esim. lastaamisen ja purkamisen yhteydessä), vain yksi käyttäjä saa käynnistää halkomistoiminnot;
• Lapset eivät saa käyttää konetta;
• Koneen toimintatestien kuvaus;
• Asennus- ja huoltovaatimuksiin sisältyy luettelo laitteista, kuten kaksikätisestä ohjauslaitteesta, jotka on tarkastettava, sekä tieto siitä, kuinka usein tarkastus on suoritettava ja millä menetelmällä;
* S6 40 %, jatkuva käyttö, jaksottainen käyttö: yhden kuormitusjakson kesto on 10 minuuttia, käyttöaika vakiokuormituksella on 4 minuuttia, käyttöaika tyhjäkäynnillä on 6 minuuttia.

KÄYTTÖOLOSUHTEET

Tämä halkomakone on suunniteltu toimimaan ympäristön lämpötiloissa välillä +5 °C – 40 °C ja asennettavaksi korkeudelle, joka on enintään 1000 m merenpinnan yläpuolella. Ympäristön kosteuden tulisi olla alle 50 % lämpötilassa 40 °C. Sitä voidaan varastoida tai kuljettaa ympäristön lämpötiloissa välillä -25 °C – 55 °C.

SÄHKÖVAATIMUKSET

Mallit 65706, 65708, 65710, 65712, 65715:
Kun käytössä on 3-vaiheinen 400 voltin / 50 Hz:n moottori, halkomakone on kytkettävä vakiovirtaan 400 V ±10 % / 50 Hz ±1 %.
Sähköverkossa on oltava alijännite-, ylijännite- ja ylivirtasuojalaitteet sekä vikavirtasuojakytkin (RCD), jonka suurin nimellinen vikavirta on 0,03 A.
Verkkoliitännässä ja jatkojohdossa on oltava 5 johtoa = 3P + N + PE (3/N/PE). Verkkoliitännässä on oltava enintään 16 A:n sulake. Sähköliitäntöjen kumikaapeleiden on oltava standardin EN 60245 mukaisia, ja ne on aina merkitty symbolilla H 07 RN. Kaapelit on merkittävä tunnistettaviksi, sillä se on lakisääteinen vaatimus.
Mallit 65707, 65709, 65711:
230 voltin / 50 Hz:n moottorilla varustettu halkomakone on kytkettävä tavalliseen 230 V ± 10 %
/50 Hz ±1 %:n
Sähköverkkoon, jossa on alijännite-, ylijännite- ja ylivirtasuojat (16 A) sekä vikavirtasuojakytkin (RCD), jonka suurin nimellinen vikavirta on 0,03 A. Sähköliitäntöjen kumikaapeleiden on oltava standardin EN 60245 mukaisia, ja ne on aina merkittävä tunnuksella H 07 RN. Kaapelit on merkittävä tunnistettaviksi, sillä se on lakisääteinen vaatimus.

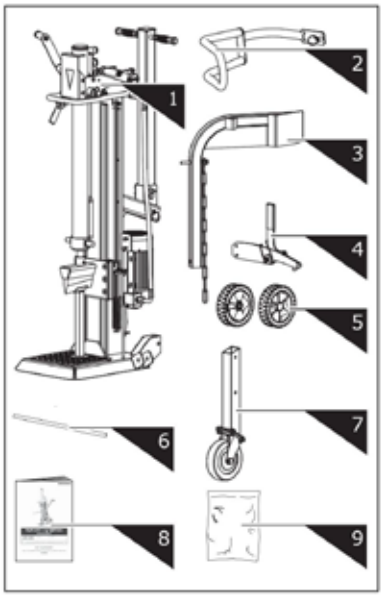

1. Log Splitter Frame & Power Station
2. Guard Arm
3. Log Lift
4. Retaining Hook
5. Wheel
6. Wheel Axle
7. Support Wheel
8. Operator's Manual
9. Hardware Bag, including

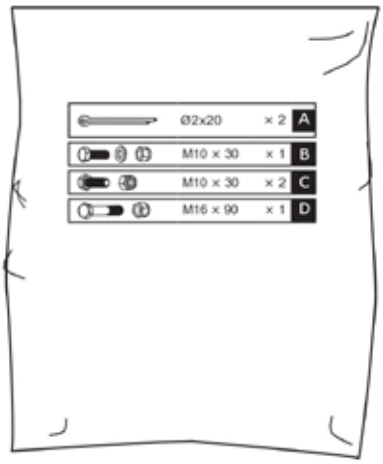

ASENNUS

1. Aseta pyörän akseli kiinnityskannattimen reikiin. Liu'uta pyörät akselille ja kiinnitä ne ulkopuolelta Ø2x20-halkaisijaisilla saksisokilla. Kiinnitä pyöränkapselit.

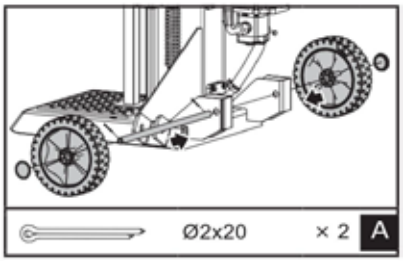

2. Pidä tukijalusta kiinni kiilassa ja irrota R-tappi sekä pultti sylinterin vapauttamiseksi. Laske molemmat ohjauskahvat alas, jotta kiilamäntä nousee yläasentoon. Aseta pultti ja R-tappi paikoilleen sylinterin kiinnittämiseksi.

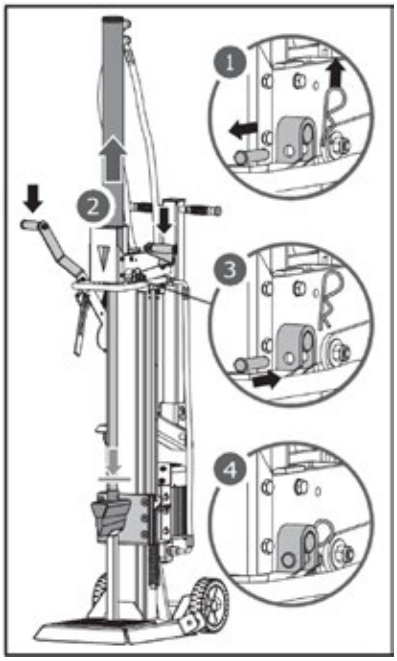

3. Vapauta molemmat ohjauskahvat, jotta kiilamäntä vetäytyy takaisin. Poista tukijalka.

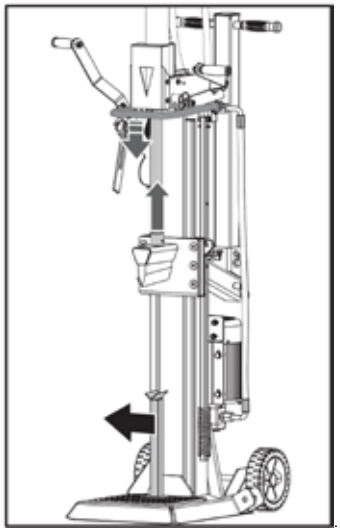

4. Kohdista suojavarren reikä ja lukitustappi kiinnityskannattimeen. Kiinnitä suojavarsi M10 × 30 -kuusioruuvilla, aluslevyllä ja mutterilla, jotka löytyvät tarvikepussista.

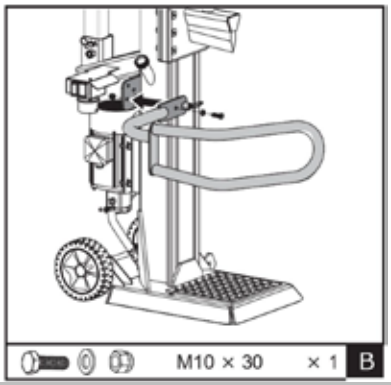

5. Aseta kiinnityskoukku runkoon ja kiinnitä se kahdella M10×30-kuusioruuvilla ja muttereilla.

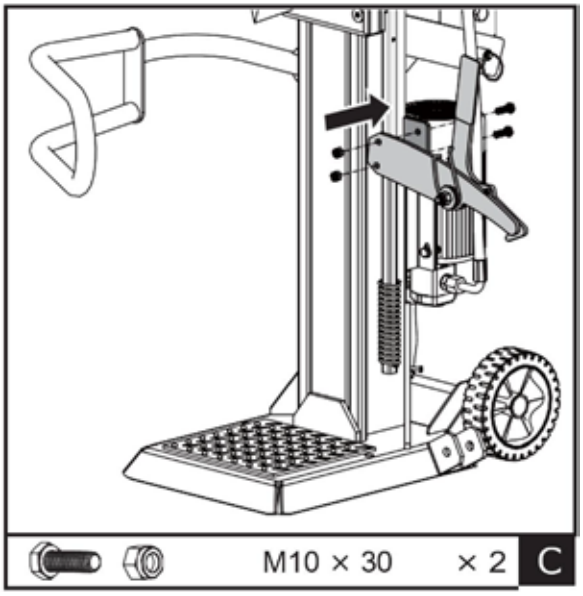

6. Aseta tukinostin kiinnityskannattimen sisään ja kohdista se kiinnityskannattimen reikiin. Kiinnitä M16×90-kuusioruuvilla ja mutterilla. Kiinnitä nostoketju kiilaliukukiskoon.

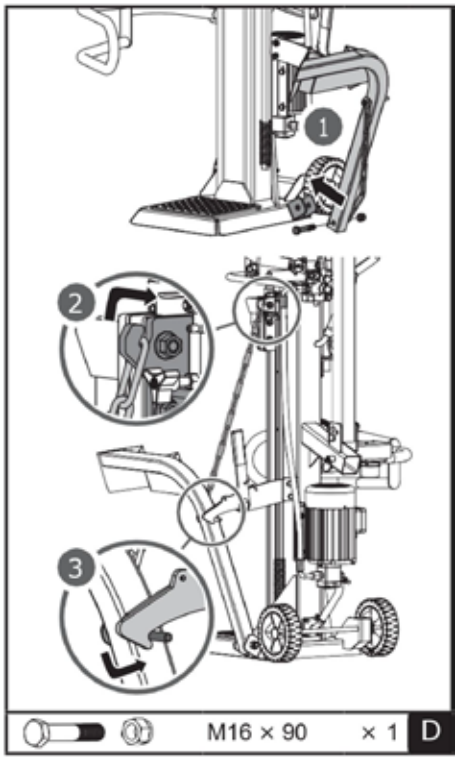

KULJETUS

Vedä jousitappi ulos ja liu'uta tukipyörän neliöputki pidikkeeseen. Löysää jousitappia ja kiinnitä se sopivan reiän valittuasi.
Ylempi reikä on tarkoitettu kuljetusta varten, ja alempi reikä on tarkoitettu vain varastointia varten. Koska tukipyörä on yleispyörä, se ei ole riittävän vakaa kuljetusta varten, jos se asennetaan alempaan reikään!Ylempi reikä on tarkoitettu kuljetusta varten, ja alempi reikä on tarkoitettu vain varastointia varten. Koska tukipyörä on yleispyörä, se ei ole riittävän vakaa kuljetusta varten, jos se asennetaan alempaan reikään!1Ylempi reikä Alempi reikä21Ylempi reikä Alempi reikä2

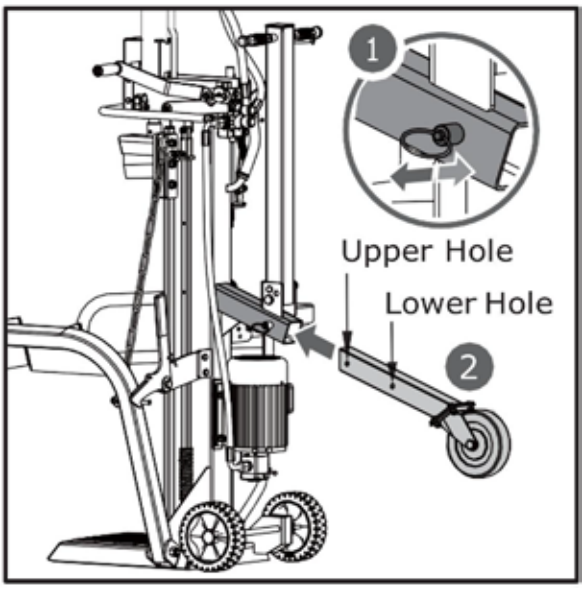

Kuljetuskahva kiinnitetään pystyasentoon kiinnitystapilla ja pidikkeellä, jotta kuljetus on helpompaa.

Irrota pidike ja tappi. Laske kahva kuvan nuolen suuntaan ja kiinnitä se kiinnittämällä tappi pidikkeellä ulompaan reikään.

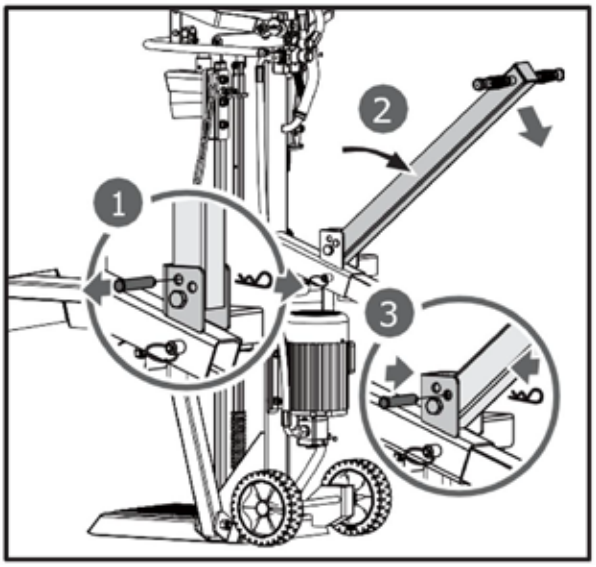

PUUNHAKKURIN KULJETUS TYÖMAALLE

Puunhalkaisija on varustettu kahdella pyörällä pieniin siirtoihin. Siirrä puunhalkaisija työmaalle tarttumalla kahvaan (a) ja kallistamalla puunhalkaisijaa hieman sen jälkeen, kun olet varmistanut, että öljysäiliön kansi on kiristetty tiukasti.

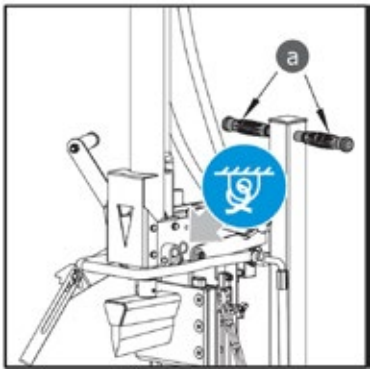

Levitä ohut kerros rasvaa mäntän pinnoille ennen käyttöä, sillä se pidentää mäntän käyttöikää.

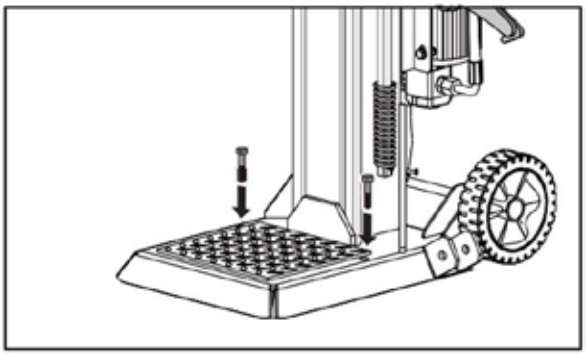

Jos käytetään nosturia, kiinnitä köysi nostopisteeseen sinisen niputusetiketin alapuolelle ja nosta kone nosturilla.

HAKKURIN KÄYTTÖ

Suunnittele työpaikkasi. Työskentele turvallisesti ja säästä vaivaa suunnittelemalla työsi etukäteen. Aseta tukit paikkaan, josta ne ovat helposti ulottuvilla. Varaa paikka, johon halkaistut puut voidaan pinota tai lastata läheiseen kuorma-autoon tai muuhun kuljetusvälineeseen. Aseta halkija tasaiselle, kovalle ja vakaalle alustalle varmistaen, että jalustan pohja on täysin kiinni maassa. Kiinnitä sitten kone maahan kahdella sopivalla ankkuripultilla.



Poista ilma hydrauliikkajärjestelmästä ennen halkojan käynnistämistä. Hydrauliöljysäiliön kantta tulee kiertää hieman auki, kunnes ilma pääsee sujuvasti sisään ja ulos öljysäiliöstä.

Ilmavirta öljysäiliön täyttöaukon kautta tulee olla havaittavissa käytön aikana.
Ennen puunhalkaisijan siirtämistä varmista, että öljysäiliön kansi on kiristetty tiukasti, jotta öljyä ei vuoda tästä kohdasta.

Jos öljysäiliön kantta ei ole löysätty, hydrauliikkajärjestelmään suljettu ilma jää puristumaan paineistuksen purkautumisen jälkeen. Tällainen jatkuva ilman paineistuminen ja purkautuminen rikkoo hydrauliikkajärjestelmän tiivisteet ja aiheuttaa hakkurille pysyviä vaurioita.

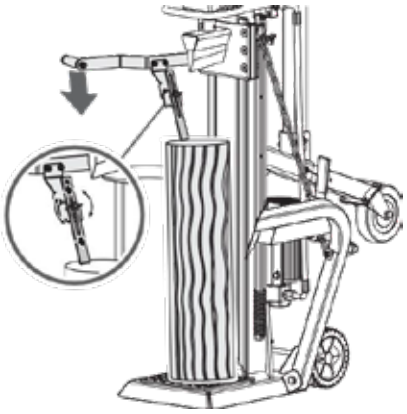

Moottori 400 V 3N

Käännä moottorin kytkin ON-asentoon käynnistääksesi halkojan. Pysäytä kone kääntämällä moottorin kytkin OFF-asentoon.

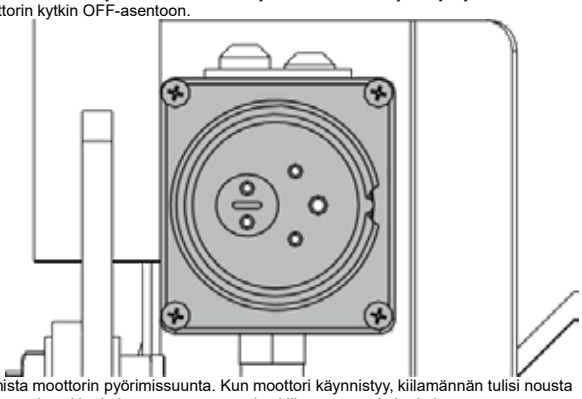

Varmista moottorin pyörimissuunta. Kun moottori käynnistyy, kiilamännän tulisi nousta automaattisesti korkeimpaan asentoon. Jos kiilamäntä on jo korkeimmassa asennossa, kun moottori käynnistyy, tartu molempiin ohjausvipuihin ja laske niitä; kiilamännän pitäisi alkaa liikkua alaspäin.

Jos mäntän liikettä ei havaita moottorin käynnistyksen jälkeen, sammuta moottori välittömästi ja vaihda moottorin napaisuus kääntämällä pistokkeen sisällä olevaa napavaihtolaitetta ruuvimeisselillä.

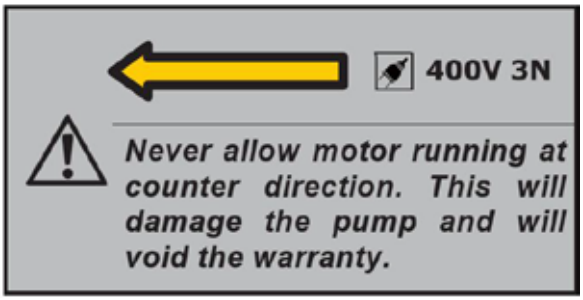

Halkaisu

1
. Aseta tukki pystysuoraan tukipöydälle niin, että se lepää tasaisesti päällään. Paina vasenta vipua laskeaksesi ulosvedetyn tukin kiinnityskynnen tukin vasten sen kiinnittämiseksi. Ulosvedettyä tukin kiinnityskynsiä voidaan säätää eri korkuisille tukkeille sopivaksi.





2. Pidä vasenta painovipua painettuna. Siirrä samalla halkaisukiilaa alaspäin painamalla oikeaa halkaisuvipua puoleen matkaan, jotta tukki halkaistaan ensin hitaasti, ja paina sitten vipua loppuun asti, kunnes tukki on halkaistu kokonaan.

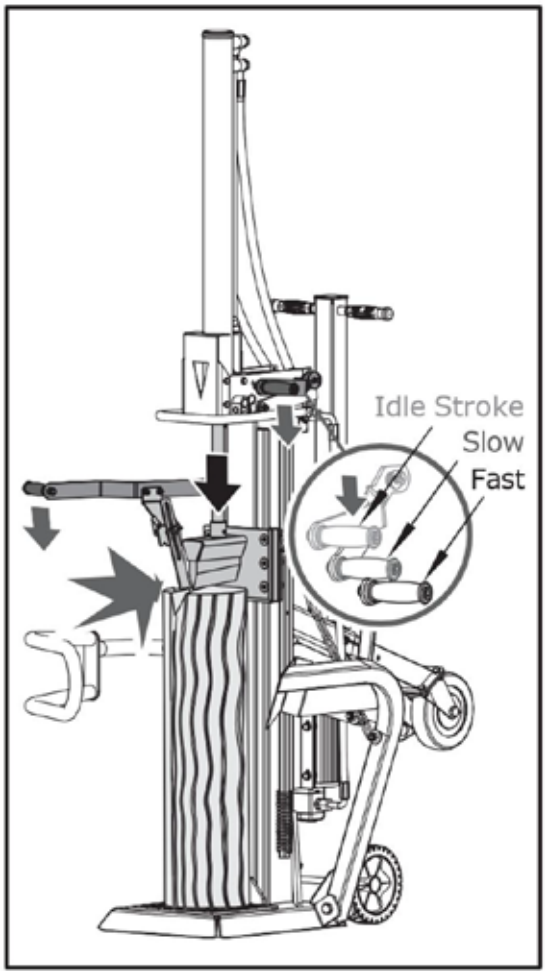

3. Palauta halkaisukiila lähtöasentoon. Käytä jousikuormitteista takaisinvetovipua nostaaksesi kiilan halkaistavan puun korkeuden yläpuolelle.



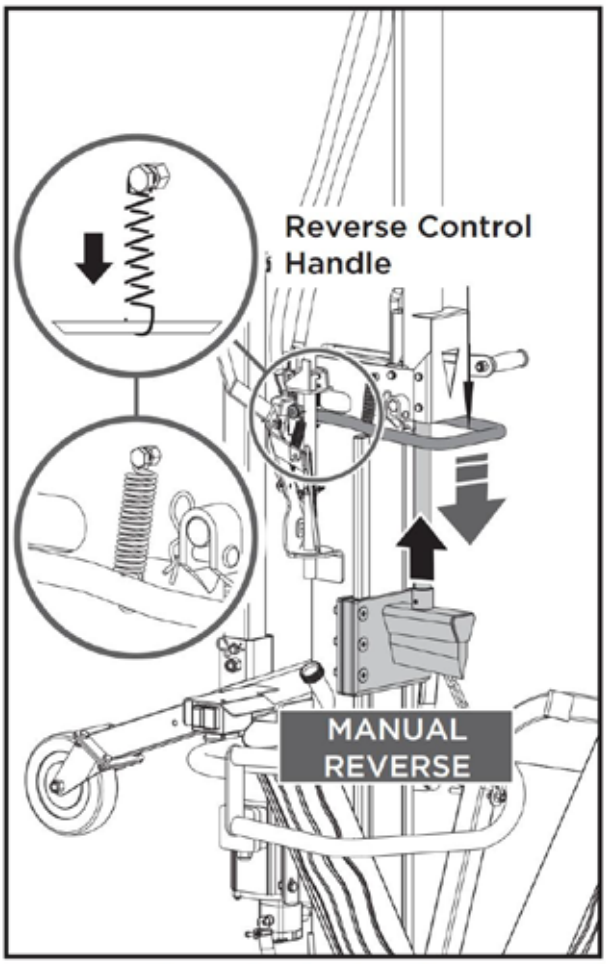

The spring is already connected to the handle in factory.

Paina halkaisuvipua loppuun asti, jotta saat suuremman nopeuden ja pienemmän halkaisuvoiman halkaisun loppuun saattamiseksi tai tavallisten puiden halkaisemiseksi. Sitä voidaan säätää yksinkertaisesti nostamalla ja laskemalla halkaisuvipua hieman.

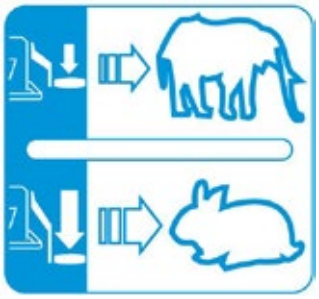

Jousi on jo tehtaalla kiinnitetty kahvaan.

Halkaisuvipu

Halkaisuvoima ja -nopeus säädetään halkaisuvivulla. Halkaisuvivun ensimmäinen puoliiskun pituus on tyhjäkäyntinopeus; paina halkaisuvipua puoliiskun pituudelle saadaksesi maksimaalisen halkaisuvoiman hitaammalla nopeudella, kun halkaiset puun alussa tai erityisen kovia ja kuivuneita puita;

JUMITTUNEEN PUUN VAPAUTTAMINEN

ÖLJYN VAIHTO

Hydraulijärjestelmä on suljettu järjestelmä, jossa on öljysäiliö, öljypumppu ja säätöventtiili.
Alhainen öljymäärä voi vahingoittaa öljypumppua. Tarkista öljymäärä säännöllisesti mittatikulla. Öljy on vaihdettava kokonaan kerran vuodessa.
Puunhalkaisijan hydrauliikkajärjestelmään suositellaan seuraavia hydrauliöljyjä tai vastaavia:
SHELL Tellus 22 | MOBIL DTE 11 | ARAL Vitam GF 22 | BP Energol HLP-HM 22

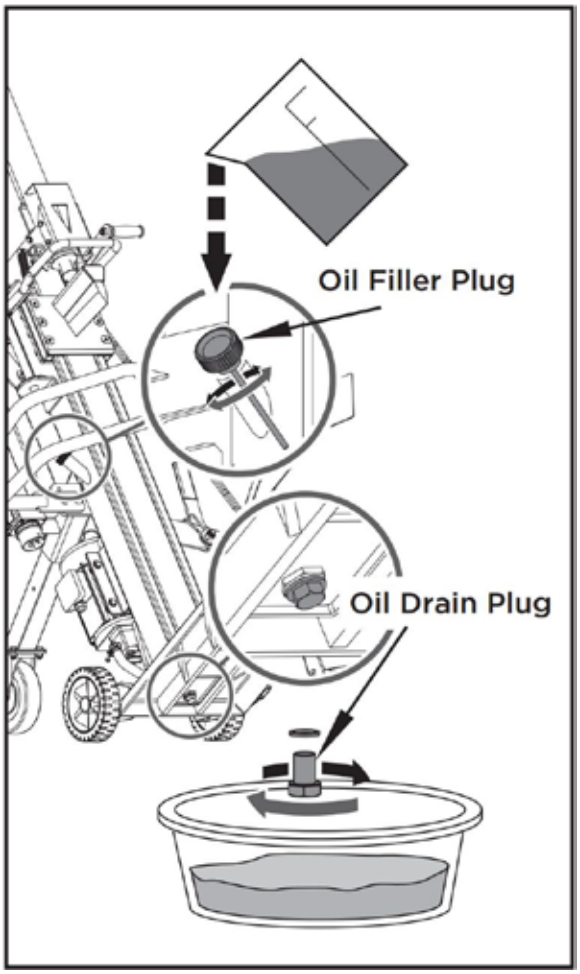

Irrota öljyn tyhjennystulppa, jotta öljy valuu pois hydrauliikkajärjestelmästä. Tarkista öljystä metallilastut mahdollisten tulevien ongelmien ehkäisemiseksi.
Kun öljy on tyhjennetty koneesta kokonaan, asenna tyhjennystulppa takaisin paikalleen.
Täytä hydrauliikkajärjestelmä suositellulla öljyllä täyttötulpan aukon kautta.

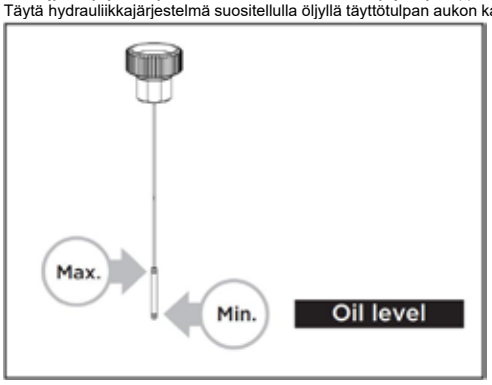

Tarkista mittatikusta öljytason ylä- ja alaraja. Liian alhainen öljymäärä voi vahingoittaa öljypumppua. Ylitäyttö voi aiheuttaa liiallista lämpötilan nousua hydrauliikkajärjestelmässä.
Levitä tiivistysainetta täyttötulppaan ja asenna se takaisin paikalleen.
Öljynvaihdon jälkeen käynnistä halkomakone muutaman kerran ilman halkomista. Käytä keräysastiaa, jotta kaikki käytetty öljy ja hiukkaset saadaan poistettua.

KIILAN TEROITTAMINEN

Tämä halkomakone on varustettu vahvistetulla halkomakoneen kiilalla, jonka terä on erityiskäsitelty. Pitkän käytön jälkeen ja tarvittaessa teroita kiilaa hienohampaisella viilalla poistamalla terän reunasta mahdolliset purseet tai tasaiset kohdat.

VIANMÄÄRITYS		
ONGELMA	**MAHDOLLINEN SYY**	**SUOSITELTU KORJAUS**
Moottori ei käynnisty	Kytkin on OFF-asennossa	Kytkin ON-asennossa
Moottorin pyörimissuunta väärä	Liitäntä on väärin	Vaihda pistokkeen napakytkin ruuvimeisselillä
Moottorin pyörimissuunta väärä	Liitäntä on väärin	Pyydä sähköasentajaa kääntämään napaisuus
Puunhalkaisija ei toimi, vaikka moottori pyörii	Venttiili ei aukea liitososien löystymisen vuoksi	Tarkista ja kiristä osat
Puunhalkaisija ei toimi, vaikka moottori käy	Ohjausvivut tai liitososat ovat vääntyneet	Korjaa vääntyneet osat
Puunhalkaisija ei toimi, vaikka moottori käy	Hydrauliöljyn taso on liian alhainen	Tarkista ja lisää hydrauliöljyä
Puunhalkaisija toimii epätavallisen tärinän ja melun kanssa	Hydrauliöljyn taso on liian alhainen	Tarkista ja lisää hydrauliöljyä

HUOMIO: KAIKKI KORJAUSTYÖT ON TEHTÄVÄ TÄMÄN TUOTTEEN ASIANTUNTIJAN TOIMESTA.

KYTKEMISKAAVIO

65707 / 65709 / 65711

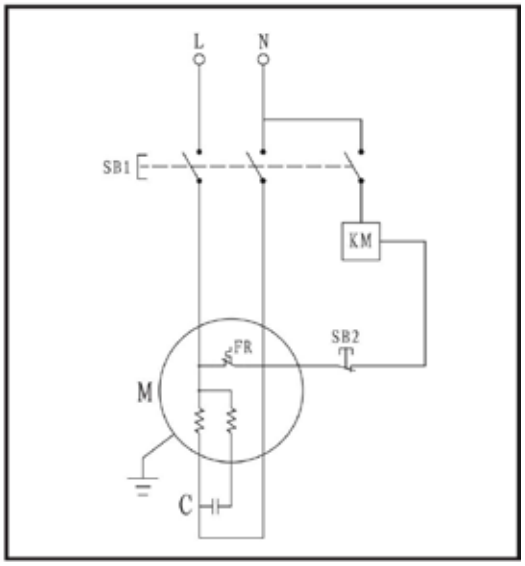

65706 / 65708 / 65710 / 65712 / 65715

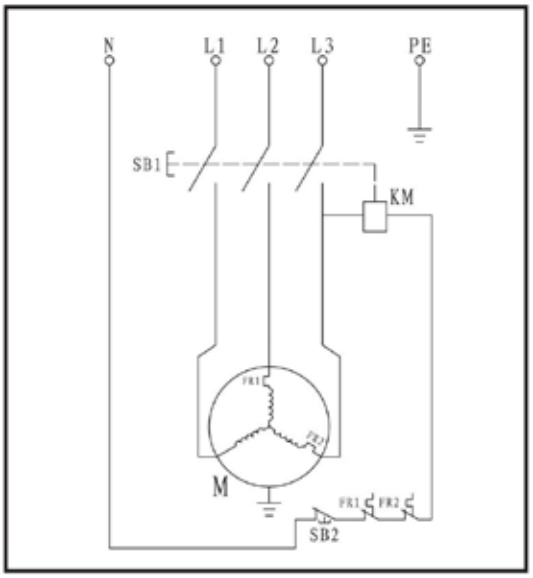

HYDRAULIJÄRJESTELMÄKAAVIO

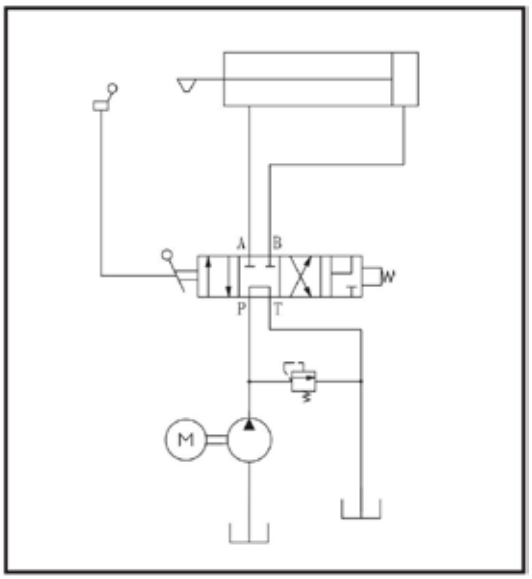

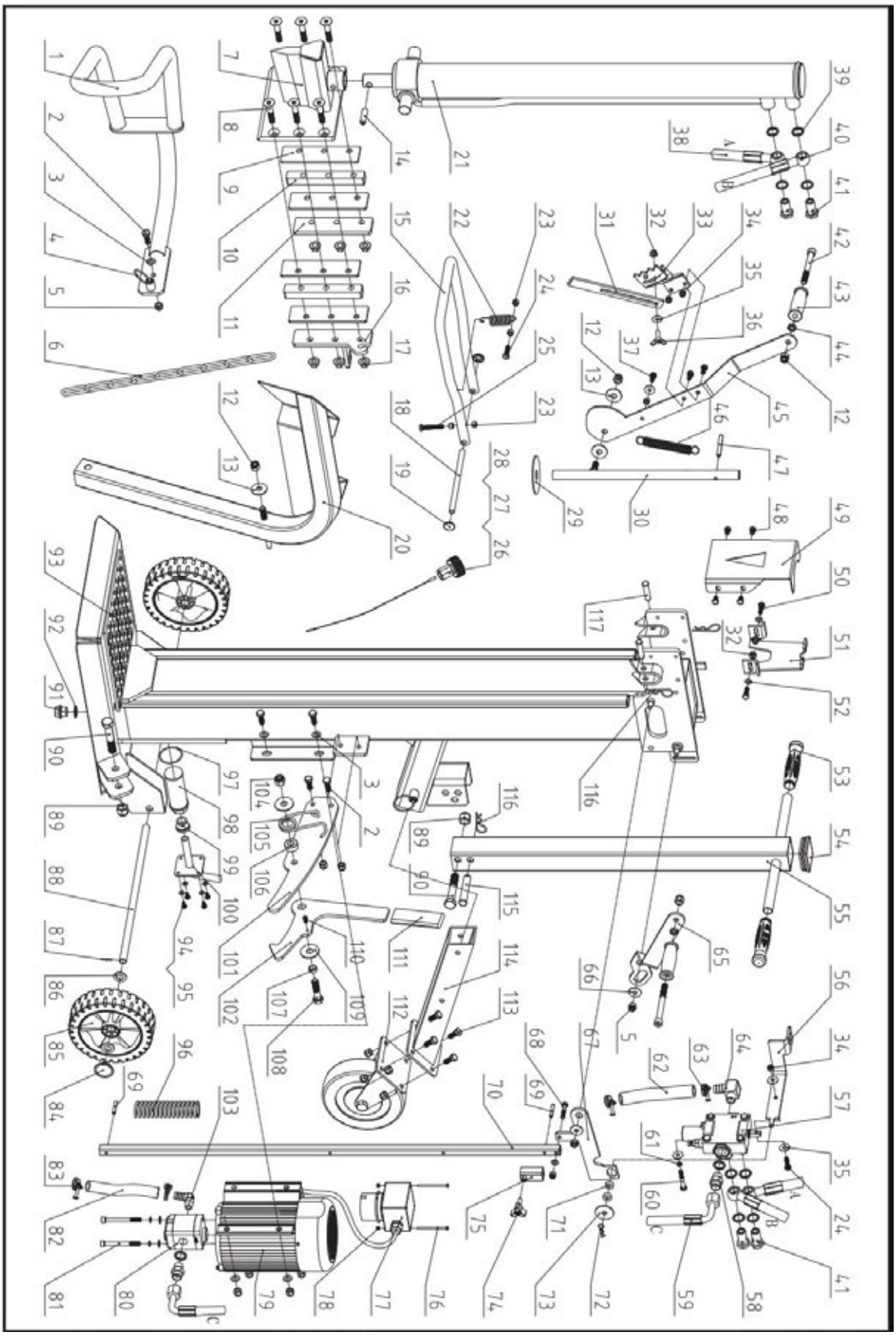

Osaluettelo					
Nro	**Kuvaus**	**Määrä**	**Nro**	**Kuvaus**	**Määrä**
1	Vasen kiinnike	1	67	Liitäntävipu	1
2	Pultti M10x30	7	68	Pultti M8x40	1
3	Litteä aluslevy 10	9	69	Sylinterimäinen tappi 6x40	2
4	Paikannustappi, kahva	2	70	Iskun säätövipu	1
5	Lukkomutteri M10	13	71	Pyöreä levy	2
6	Nostoketju 6	1	72	Kiinnike 2,5	1
7	Kiilahitsaus	1	73	Iso aluslevy 10	1
8	Pultti M12x65	6	74	Tähtikahva	1
9	Kitkalevy	4	75	Säätöholkki	1
10	Ohjauslevy	2	76	Ruuvi M4x60	2
11	Vasen levy	1	77	Kytkin	1
12	Lukkomutteri M12	4	78	Lukkomutteri M4	2
13	Iso aluslevy 12	3	79	Moottori	1
14	Sylinterimäinen tappi 8x40	1	80	Hammaspyöräpumppu	1
15	Ohjauskahva (U-malli)	1	81	Ruuvi M8x90	1
16	Oikea levy	1	82	Öljyletku 16	1
17	M12-mutteri	6	83	Letkukiinnike 20–26	2
18	Akselitappi	1	84	Pyöränsuojus	2
19	Pyöränsuojus 12	2	85	Pyörä	2
20	Nostosuojus	1	86	Litteä aluslevy 16	4
21	Sylinteri	1	87	Saksisokka 2x20	2
22	Jousi	1	88	Pyörän akseli	1
23	M8-mutteri	5	89	Lukkomutteri M16	2
24	Pultti M8x30	2	90	Pultti M16x90	2
25	Pultti M8x50	1	91	Ruuvitulppa	1
26	Öljykorkki	1	92	Yhdistelmäpesukone 22	1
27	O-rengas 25x2,65	1	93	Päärunko	1
28	Öljytikku	1	94	Pultti M6x12	4
29	Nailonaluslevy	1	95	Litteä aluslevy 6	4
30	Akseli	1	96	Puskuri Jousi	1
31	Pidennetty tukin kiinnityskynsi	1	97	O-rengas 50x2,65	1
32	M8-mutteri	3	98	Öljynsuodatin K	1
33	Tukipalkin kiinnityskynsi	1	99	Holkki K	1
34	Lukkomutteri M8	4	100	Laippa	1
35	Suuri aluslevy 8	6	101	Paikannuslevy	1
36	Siipipultti M8x25	1	102	Koukku	1
37	Pultti M8x20	3	103	Suorakulmainen suutin	1
38	Alempi letku	1	104	Lukkomutteri M14	1

39	Yhdistelmäaluslevy 20	10	105	Vääntöjousi	1
40	Yläletku	1	106	Jousen kiinnitysholkki	1
41	Venttiilin liitin	4	107	Paikannusholkki	1
42	Ruuvit M12x120	2	108	Pultti M14x60	1
43	Käyttökahva	2	109	Iso aluslevy 14	2
44	Ohut mutteri M12	2	110	Ruuvi M6x10	1
45	Vipu	1	111	Kahva	1
46	Palautusjousi	1	112	Tukipyöräkokoonpano	1
47	Sylinterimäinen tappi 8x60	1	113	Pultti M10x25	4
48	Pultti M8x12	4	114	Kiinnitysputki	1
49	Sylinterin etutukilevy	1	115	Tappi B 16x85	1
50	Pultti M8x25	2	116	Kiinnike 3	3
51	Sylinterin takatukilevy	1	117	Tappi B 12x50 / Tappi B 12x55 (vain mallille 65715)	2
52	Litteä aluslevy 8	3			
53	Kahvan kädensija	1			
54	Neliömäinen tulppa	1			
55	Vetotanko	1			
56	Venttiilin liitoslevy	1			
57	Venttiili	1			
58	Letkun liitin	2			
59	Tuloletku	1			
60	Pultti M8x50	2			
61	Jousialuslevy 8	4			
62	Öljyletku 19	1			
63	Letkukiinnike 28–36	2			
64	Letkuliitin	1			
65	Oikea käyttövipu	1			
66	Iso aluslevy 10	2			

GJENVINNING OG AVFALLSHÅNDTERING



Denne merkingen indikerer at dette produktet ikke skal kastes sammen med annet husholdningsavfall. For å forhindre mulig skade på miljøet eller menneskers helse som følge av ukontrollert avfallshåndtering, må du resirkulere det på en ansvarlig måte for å fremme bærekraftig gjenbruk av materialressurser. For å returnere din brukte enhet, vennligst bruk retur- og innsamlingssystemene eller ta kontakt med din lokale myndighet eller lokale butikker for råd om miljøvennlig resirkulering.

SYMBOLER

Typeskiltet på maskinen kan inneholde symboler. Disse representerer viktig informasjon om produktet eller instruksjoner om bruken av det.

	Les disse instruksjonene i sin helhet før du tar maskinen i bruk.		Fare! Hold deg unna bevegelige deler!
	Bruk vernesko!		Ikke fjern fastkjørte tømmerstokker med hendene.
	Bruk vernehansker!		Forsiktig! Utkast av gjenstander.
	Bruk øyebeskyttelse! Bruk hørselsvern!		Koble alltid fra strømmen før du starter reparasjons-, vedlikeholds- eller rengjøringsarbeid.
	Hold arbeidsområdet ryddig! Uorden kan føre til ulykker.		Unngå skader fra bevegelsen til kløvbladet.
	Ikke fjern eller manipuler beskyttelses- eller sikkerhetsanordninger.		Hold tilskuere unna arbeidsområdet.
	Kast brukt olje på en miljøvennlig måte.		Ikke kløyv tre mens maskinen er i bevegelse.
	Ikke bruk maskinen i regnvær.		Ikke kløyv tre mens maskinen står på skrå.

INNTRODUKSJON

Din nye vedkløyver vil mer enn oppfylle dine forventninger. Den er produsert i henhold til strenge kvalitetsstandarder for å oppfylle høye ytelseskriterier. Du vil oppleve at den nye enheten er enkel og sikker å betjene, og med riktig vedlikehold vil den gi deg mange år med pålitelig drift.

SIKKERHET

BLI KJENT MED VEDKLØVEREN

Les og forstå brukerhåndboken og etikettene som er festet til vedkløyveren. Lær deg bruksområdet og begrensningene, samt de spesifikke potensielle farene som er knyttet til den. Gjør deg grundig kjent med kontrollene og hvordan de skal betjenes.

NARKOTIKA, ALKOHOL OG MEDISINER

Bruk ikke vedkløyveren mens du er påvirket av narkotika, alkohol eller medisiner som kan påvirke din evne til å bruke den på riktig måte.

UNNGÅ FARLIGE FORHOLD

Bruk alltid vedkløyveren på tørt, fast og jevnt underlag. Bruk aldri vedkløyveren på glatte, våte, gjørmete eller isete overflater. Stedet du velger, bør være fritt for høyt gress, busker eller andre hindringer. Det bør være god plass til å manøvrere, slik at brukeren kan holde seg oppmerksom. Hold arbeidsområdet rent og godt opplyst. Rotete områder øker risikoen for skader. For å unngå å snuble, må du ikke la verktøy, ved eller andre deler ligge
rundt på arbeidsområdet. Ikke bruk vedkløyveren i våte eller fuktige områder, og ikke utsett den for regn. Ikke bruk den i områder der damp fra maling, løsemidler eller brennbare væsker utgjør en potensiell fare.

KONTROLLER VEDKLØVEREN

Kontroller vedkløyveren før du slår den på. Sørg for at beskyttelsesanordningene er på plass og i god stand. Gjør det til en vane å sjekke at nøkler og justeringsnøkler er fjernet fra verktøyområdet før du slår den på. Bytt ut skadede, manglende eller defekte deler før bruk. Sørg for at alle muttere, bolter, skruer, hydrauliske koblinger, slangeklemmer osv. er skikkelig strammet. Kontroller alltid oljenivået i hydraulikkoljetanken. Bruk aldri vedkløyveren når den trenger reparasjon eller er i dårlig mekanisk stand. Før du starter arbeidet, må du teste stoppanordningene for å sikre at de er i sikker driftsstand.

KLÆ DEG RIKTIG

Ikke bruk løse klær, hansker, slips eller smykker (ringer, armbåndsur). De kan sette seg fast i bevegelige deler. Det anbefales å bruke elektrisk isolerende vernehansker, sklisikre sko og hørselsvern under arbeidet. Bruk hårbeskyttelse for å holde langt hår på plass, slik at det ikke setter seg fast i maskineriet.

BESKYTT ØYNENE OG ANSIKTET

Enhver vedkløyver kan slenge fremmedlegemer inn i øynene. Dette kan forårsake varig øyeskade. Bruk alltid vernebriller. Vanlige briller har kun slagfaste glass. De er ikke vernebriller.

FORLENGELSESKABLER

Feil bruk av forlengelseskabler kan føre til ineffektiv drift av vedkløyveren, noe som kan resultere i overoppheting. Sørg for at forlengelseskabelen ikke er lengre enn 10 m og at tverrsnittet er minst 2,5 mm² for å sikre tilstrekkelig strømtilførsel til motoren. Unngå bruk av løse og utilstrekkelig isolerte tilkoblinger. Tilkoblinger må utføres med beskyttet materiale som er egnet for utendørs bruk.

UNNGÅ STRØMSTØT | IKKE STREKK DEG FOR LANGT

Kontroller at strømkretsen er tilstrekkelig beskyttet og at den samsvarer med motorens effekt, spenning og frekvens. Kontroller at det er jordforbindelse. Jordkoble vedkløyveren. Unngå kroppskontakt med jordede overflater: rør, radiatorer, komfyrer og kjøleskapskabinett. Åpne aldri bryter-/stikkontaktboksen. Dersom dette skulle være nødvendig, kontakt en kvalifisert elektriker. Pass på at fingrene ikke berører stikkontaktens metallpinner når du kobler til eller fra vedkløyveren.

FOREBYGGE BRANN

Ikke røyk eller bruk åpen ild når du bruker eller fyller på vedkløyveren. Bruk aldri vedkløyveren i nærheten av åpen ild eller gnister. Olje er brannfarlig og kan eksplodere.
La kun én person laste og betjene vedkløyveren. Hold alltid tilskuere, inkludert besøkende, barn og kjæledyr, borte fra arbeidsområdet, spesielt når vedkløyveren er i drift. Kun operatøren skal stå i nærheten av maskinen, og kun innenfor det sikre driftsområdet som er angitt i denne bruksanvisningen. Bruk aldri andre personer til å hjelpe deg med å frigjøre fastkjørte vedkubber. Ingen under 16 år skal få lov til å betjene vedkløyveren. Personer under 18 år må ha den nødvendige opplæringen og ferdighetene for å utføre oppgavene riktig og sikkert, og må alltid være under oppsyn av voksne.

KONTROLLER VEDKLOSSEN

Forsøk aldri å kløyve tømmerstokker som inneholder spiker, ståltråd eller fremmedlegemer. Sørg alltid for at begge ender av tømmerstokken du skal kløyve, er kuttet så rettvinklet som mulig. Dette forhindrer at tømmerstokken glir ut av posisjon mens den er under trykk. Grener må kuttes av slik at de ligger i flukt med stammen.
Sørg for godt fotfeste og hold alltid balansen. Stå aldri på vedkløyveren. Det kan oppstå alvorlige skader hvis verktøyet velter eller hvis man ved et uhell kommer i kontakt med skjæreverktøyene. Oppbevar ikke noe over eller i nærheten av vedkløyveren der noen kan komme til å stå på verktøyet for å nå det.

UNNGÅ SKADER FRA UVENTEDE ULYKKER

Ikke stå med beina på hver side av eller strekk deg over kløvingsområdet når du bruker vedkløveren. Stable aldri ved som skal kløves på en måte som tvinger deg til å strekke deg over vedkløveren. Bruk kun hendene til å betjene kontrollspakene. Bruk aldri foten, kneet, et tau eller andre forlengelsesinnretninger. Vær alltid fullt oppmerksom på kile-stempelets bevegelse. Forsøk aldri å legge ved i vedkløveren mens stempelet er i bevegelse. Hold hendene unna alle bevegelige deler. Forsøk aldri å kløyve to tømmerstokker oppå hverandre. En av dem kan fly opp og treffe deg.

BESKYTT HENDENE DINE

Hold hendene unna sprekker og revner som åpner seg i tømmerstokken. De kan lukke seg plutselig og knuse eller amputere hendene dine. Fjern ikke fastkjørte tømmerstokker med hendene.

IKKE BRUK VERKTØYET MED MAKT

Det vil gjøre en bedre og tryggere jobb ved den tiltenkte hastigheten. Ikke bruk vedkløyveren til formål den ikke er beregnet på. Ikke endre utstyret eller bruk det på en måte som omgår dets konstruksjonsmessige egenskaper og kapasitet. Forsøk aldri å kløyve vedstokker som er større enn de som er angitt i spesifikasjonstabellen.

KOPLE FRA STRØMMEN

Trekk ut støpselet når maskinen ikke er i bruk, før du justerer, skifter deler, rengjør eller utfører arbeid på vedkløyveren. Se bruksanvisningen før du utfører vedlikehold.
VEDLIKEHOLD VEDKLØVEREN MED OMSORG | HÅNDTER ULYKKER
Før rengjøring, reparasjon, inspeksjon eller justering må du slå av maskinen og forsikre deg om at alle bevegelige deler har stoppet. Rengjør alltid enheten etter hver bruk. Hold vedkløyveren ren for best og sikrest ytelse. Følg instruksjonene for smøring. Kontroller alle hydrauliske tetninger, slanger og koblinger for lekkasjer før bruk. Betjeningsspaker og strømbryter må til enhver tid holdes rene, tørre og fri for olje og fett.

BESKYTT MILJØET

Lever brukt olje til et godkjent innsamlingssted, eller følg bestemmelsene i det landet der vedkløyveren brukes. Ikke tøm oljen i avløp, jord eller vann.

GJØR VERKSTEDET BARNESIKKERT

Lås verkstedet. Oppbevar vedkløyveren utilgjengelig for barn og andre som ikke er kvalifisert til å bruke den.
Sørg alltid for at det finnes en brannslukker og et førstehjelpsskrin tilgjengelig dersom behovet skulle oppstå. I nødstilfeller må du alltid vite hvor nærmeste telefon befinner seg, eller ha en telefon på arbeidsstedet. Sørg også for å kjenne telefonnumrene til nærmeste ambulanse, lege og brannvesen. Denne informasjonen vil være uvurderlig i en nødsituasjon.

SPESIELL ADVARSEL

• Maskinen er konstruert for at én person skal kunne aktivere kløvingsfunksjonen. Selv om det er mulig at flere operatører kan arbeide med maskinen (f.eks. ved lasting og lossing), skal kun én operatør aktivere kløvingsfunksjonen;
• Maskinen skal ikke brukes av barn;
• Beskrivelse av funksjonstester av maskinen;
• Installasjons- og vedlikeholdskravene inkluderer en liste over utstyr, f.eks. tohåndsbetjeningsanordning, som skal kontrolleres, hvor ofte kontrollen skal utføres og ved hjelp av hvilken metode;
* S6 40 %, kontinuerlig drift med periodisk belastning: varigheten av én lastesyklus er 10 minutter, driftstid ved konstant belastning er 4 minutter, driftstid uten belastning er 6 minutter.

BRUKSBETINGELSER

Denne vedkløyveren er konstruert for drift ved omgivelsestemperaturer mellom +5 °C og 40 °C og for installasjon i høyder på inntil 1000 m over havnivå. Luftfuktigheten i omgivelsene bør være under 50 % ved 40 °C. Den kan lagres eller transporteres ved omgivelsestemperaturer mellom -25 °C og 55 °C.

ELEKTRISKE KRAV

For modellene 65706, 65708, 65710, 65712, 65715:
Med en 3-faset 400 volt / 50 Hz-motor skal vedkløyveren kobles til standard 400 V ± 10 % / 50 Hz ± 1 %.
Strømforsyningen må ha beskyttelsesanordninger mot underspenning, overspenning og overstrøm, samt en jordfeilbryter (RCD) med en maksimal jordfeilstrøm på 0,03 A.
Strømtilkoblingen og skjøteledningen må ha 5 ledere = 3P + N + PE (3/N/PE). Strømtilkoblingen må ha en sikring på maksimalt 16 A. Gummikabler for elektrisk tilkobling må være i samsvar med EN 60245 og er alltid merket med symbolet H 07 RN. Kablene skal merkes, da dette er et lovkrav.
For modellene 65707, 65709, 65711:
Med en motor på 230 volt / 50 Hz skal vedkløyveren kobles til standard 230 V ± 10 %
/50 Hz ±1 %.
Strømforsyningen må ha beskyttelsesanordninger mot underspenning, overspenning, overstrøm (16 A) samt en jordfeilbryter (RCD) med en maksimal jordfeilstrøm på 0,03 A. Gummikablene for elektrisk tilkobling må oppfylle standarden EN 60245 og er alltid merket med symbolet H 07 RN. Kablene skal merkes, da dette er et lovkrav.

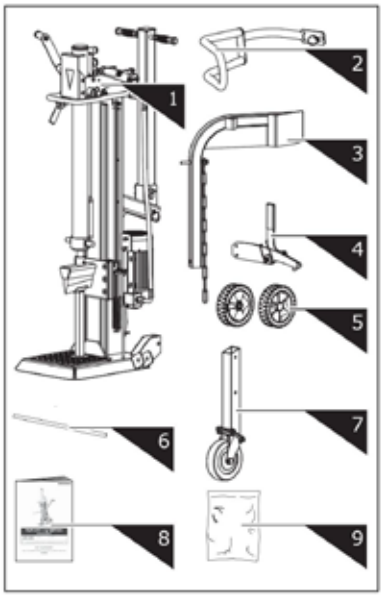

1. Log Splitter Frame & Power Station
2. Guard Arm
3. Log Lift
4. Retaining Hook
5. Wheel
6. Wheel Axle
7. Support Wheel
8. Operator's Manual
9. Hardware Bag, including

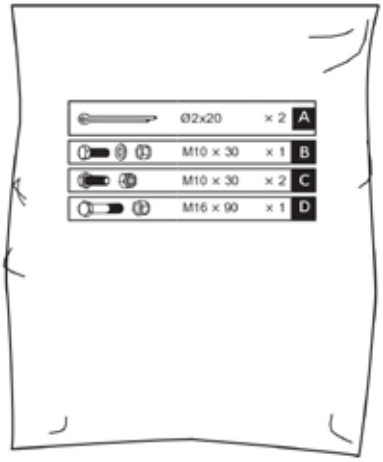

MONTERING

1. Sett hjulakselen inn i hullene på monteringsbraketten. Skyv hjulene på akselen og fest dem med Ø2x20 splitter fra utsiden. Sett på hjulkapselene.

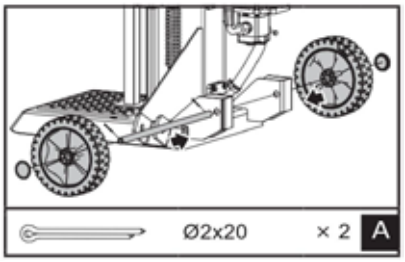

2. Hold støttestativet mot kilen, og fjern R-pinnen og bolten for å løsne sylinderen. Senk begge betjeningshåndtakene for å heve kilestemplet helt opp. Sett inn bolten og R-pinnen for å feste sylinderen.

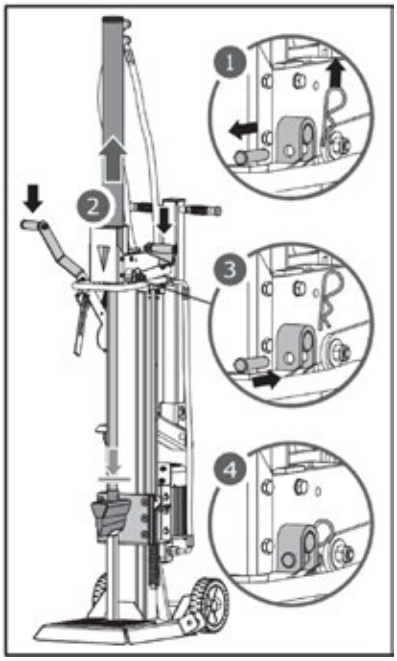

3. Slipp begge betjeningshåndtakene for å trekke kilesylinderen tilbake. Fjern støttestativet.

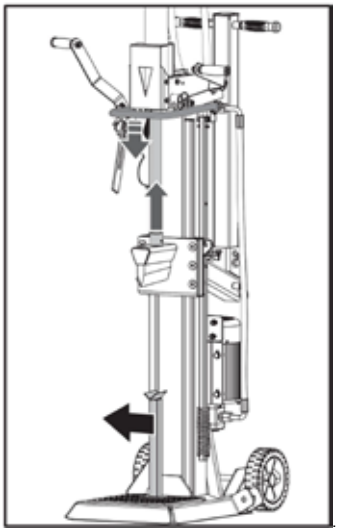

4. Rett inn hullet og låsepinnen på beskyttelsesarmen med monteringsbraketten. Fest beskyttelsesarmen med en M10 × 30 sekskantbolt, en skive og en mutter fra tilbehørsposen.

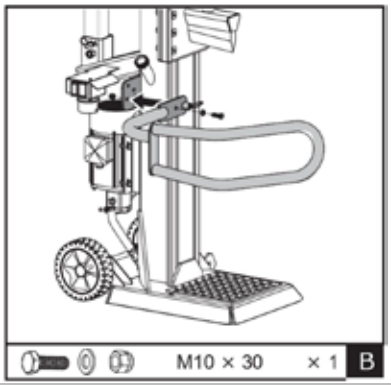

5. Plasser festekroken på rammen og fest den med to M10×30 sekskantbolter og muttere.

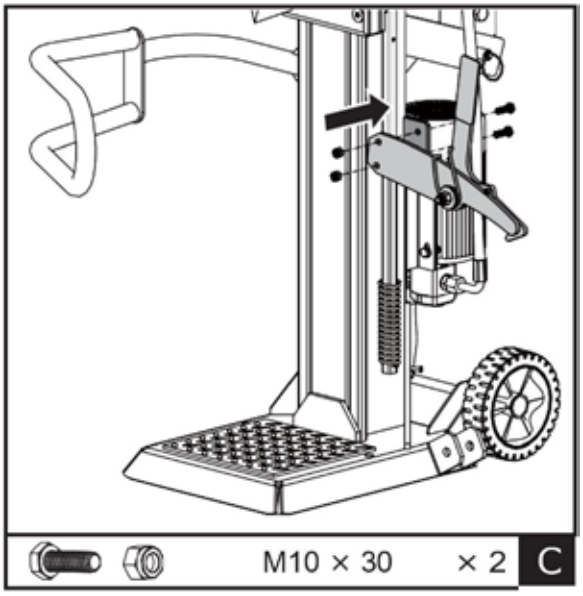

6. Plasser tømmeløfteren inne i monteringsbraketten og juster den i forhold til hullene i monteringsbraketten. Fest med en M16 × 90 sekskantbolt og mutter. Heng løftekjeden på kileskinnen.

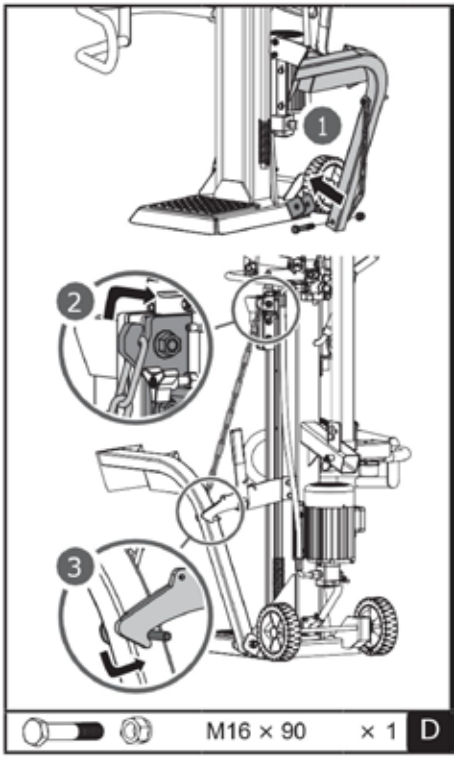

TRANSPORT

Trekk ut fjærstiften og skyv firkantrøret på støttehjulet inn i holderen. Løsne fjærstiften for å feste den etter at du har valgt riktig hull.
Det øvre hullet er beregnet for transport, mens det nedre hullet kun er beregnet for oppbevaring. Siden støttehjulet er et universalhjul, er det ikke stabilt nok til transport hvis det monteres i det nedre hullet! Det øvre hullet er beregnet for transport, mens det nedre hullet kun er beregnet for oppbevaring. Siden støttehjulet er et universalhjul, er det ikke stabilt nok til transport hvis det monteres i det nedre hullet! 1 Øvre hull Nedre hull 2 1 Øvre hull Nedre hull 2

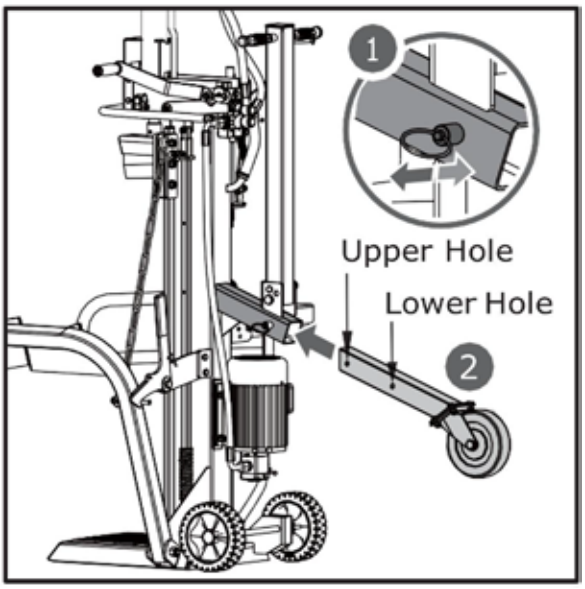

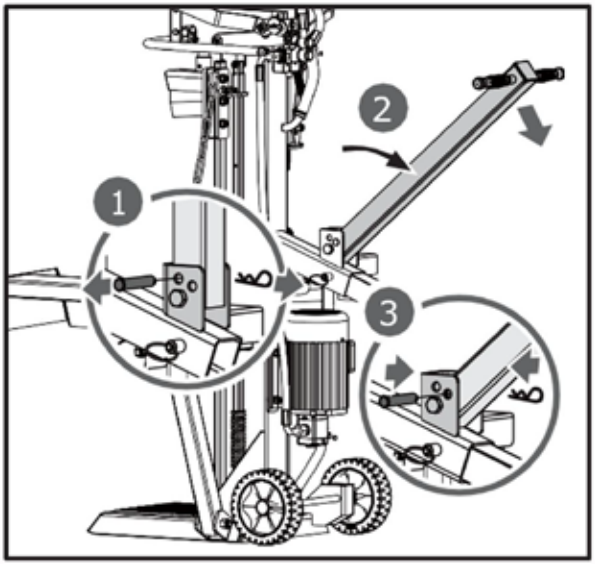

Transporthåndtaket festes i oppreist stilling med pinnen og klemmen for enklere transport. Fjern klemmen og pinnen. Senk håndtaket i pilens retning som vist, og fest det ved å sette pinnen med klemmen inn i det ytre hullet.

LEVERING AV VEDKLØVER TIL ARBEIDSSTEDET

Vedkløyveren er utstyrt med to hjul for mindre forflytninger. For å flytte vedkløyveren til arbeidsstedet: Ta tak i håndtaket (a) for å vippe vedkløyveren litt etter å ha forsikret deg om at oljetanklokket er strammet til.

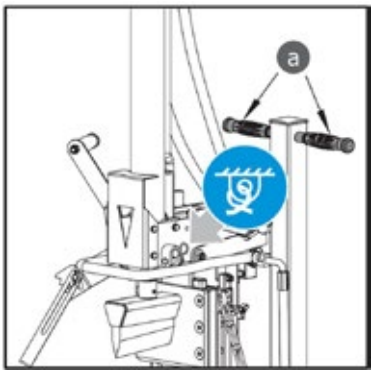

Påfør et tynt lag med fett på stempelets overflater før bruk for å forlenge stempelets levetid.

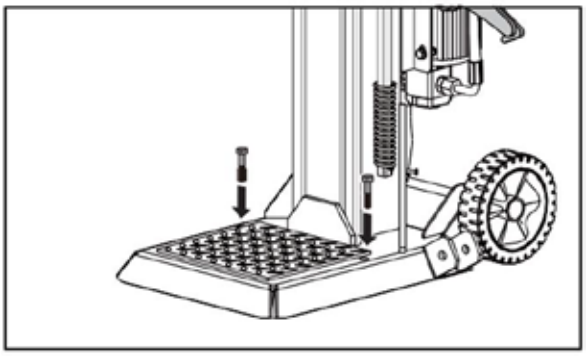

Hvis det brukes en kran, fest tauet til løftepunktet under den blå merkingsetiketten, og løft deretter maskinen med kranen.

DRIFT AV KLØVEMASKINEN

Planlegg arbeidsstedet. Arbeid sikkert og spar krefter ved å planlegge arbeidet på forhånd. Plasser tømmerstokkene der de er lett tilgjengelige. Sørg for å ha et sted hvor du kan stable det kløvede treverket eller laste det på en lastebil eller et annet transportmiddel i nærheten. Plasser vedkløveren på et flatt, hardt og solidt underlag, og sørg for at bunnen av understellet står helt fast på bakken. Fest deretter maskinen til underlaget med to egnede forankringsbolter.



Luft ut hydraulikksystemet før du starter vedkløyveren. Lokket på hydraulikkoljetanken bør løsnes ved å vri det noen omdreininger, til luften kan strømme jevnt inn og ut av oljetanken.

Luftstrømmen gjennom påfyllingsåpningen til oljetanken skal være merkbar under driften. Før du flytter vedkløyveren, må du sørge for at lokket på oljetanken er strammet til for å unngå oljelekkasje fra dette punktet.

Hvis du ikke løsner lokket på oljetanken, vil den innestengte luften i hydraulikksystemet fortsette å bli komprimert etter å ha blitt dekomprimert. Slik kontinuerlig luftkompresjon og dekompresjon vil sprenge tetningene i hydraulikksystemet og forårsake permanent skade på vedkløyveren.

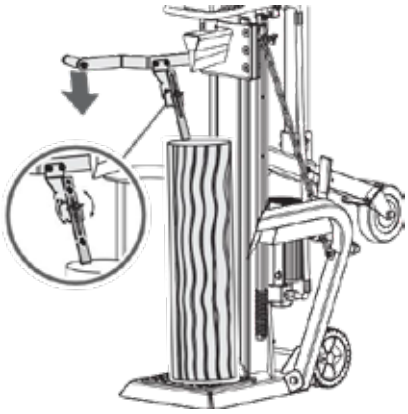

Motor for 400 V 3N

Sett motorbryteren i ON-posisjon for å starte vedkløyveren. For å stoppe maskinen, settes motorbryteren i OFF-posisjon.

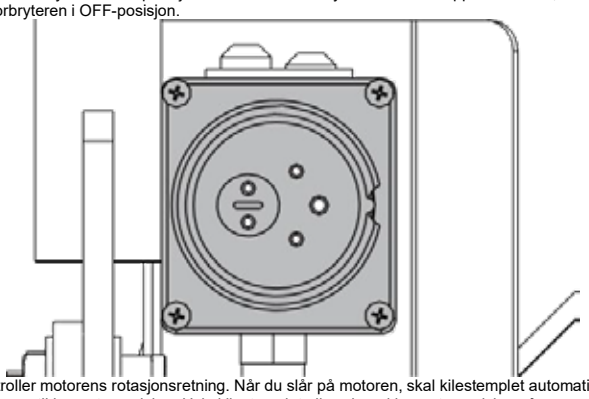

Kontroller motorens rotasjonsretning. Når du slår på motoren, skal kilestemplet automatisk heve seg til høyeste posisjon. Hvis kilestemplet allerede er i høyeste posisjon når motoren starter, må du ta tak i begge kontrollspakene og senke dem; kile-stemplet skal da begynne å bevege seg nedover.

Hvis det ikke registreres noen bevegelse i kilearmen etter at motoren har startet, må du umiddelbart slå av motoren for å endre motorpolariteten ved å vri på polveksleren inne i støpselet med en skrutrekker.

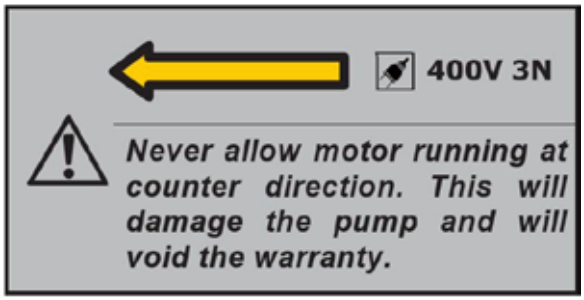

Kløving

1
. Plasser tømmerstokken loddrett på støttebordet, slik at den ligger flatt på enden. Trykk på venstre spak for å senke den utstrakte festekloen mot tømmerstokken for å sikre den. Den utstrakte festekloen kan justeres for å passe til tømmerstokker med ulik høyde.





2. Hold den venstre trykkhendelen nede. Beveg samtidig kilen nedover ved å trykke den høyre kløvingshendelen halvveis ned for å kløve tømmerstokken sakte først, og trykk den deretter helt ned til tømmerstokken er fullstendig kløvd.

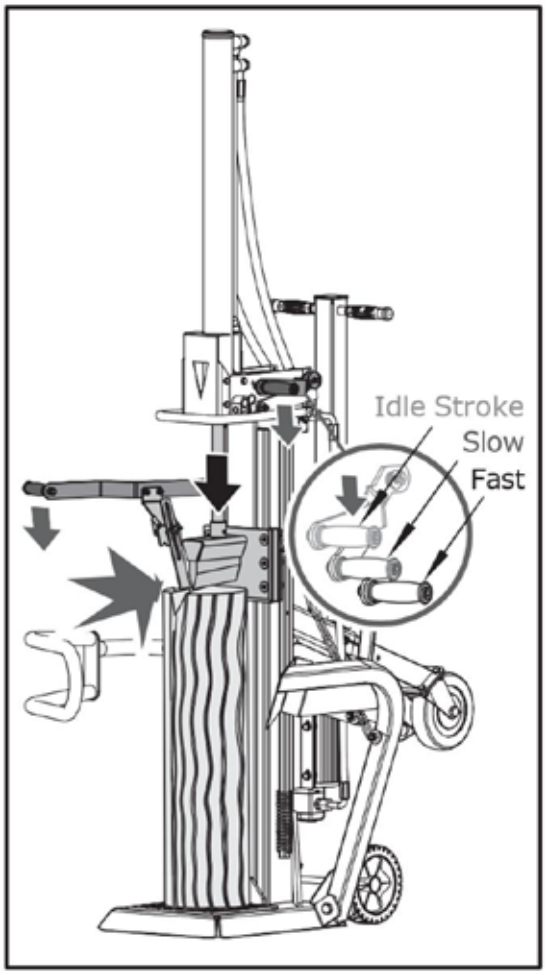

3. Sett kløvkilen tilbake i utgangsposisjonen. Bruk den fjærbelastede tilbaketrekkspaken til å løfte kilen over høyden på stammen som skal kløves.



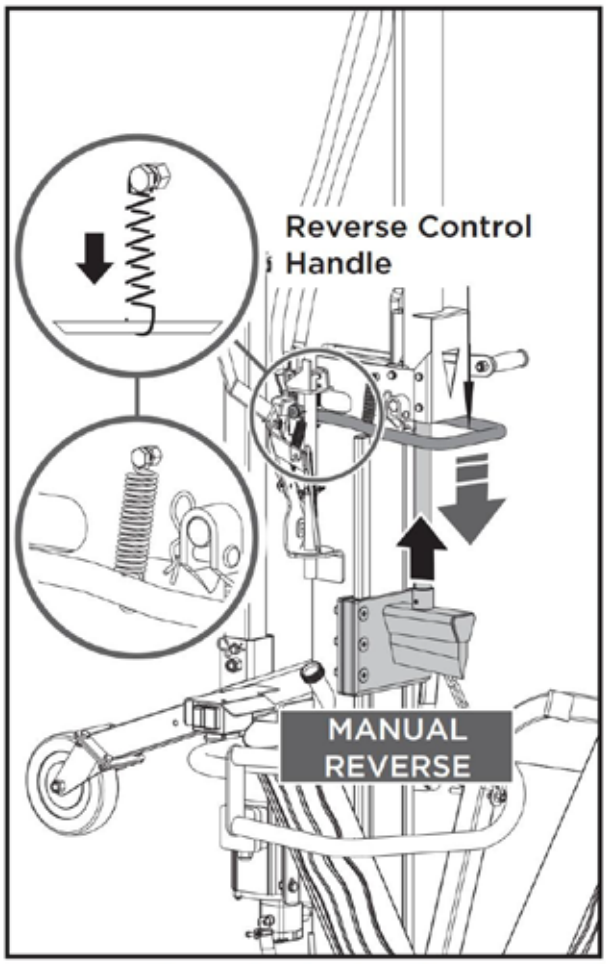

The spring is already connected to the handle in factory.

Trykk kløvearmen helt ned for å oppnå høyere hastighet med mindre kløvekraft for å fullføre kløvingen eller for å kløve vanlige tømmerstokker. Dette kan justeres ved å heve og senke kløvearmen litt.

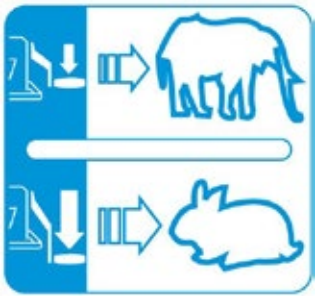

Fjæren er allerede festet til håndtaket fra fabrikken.

Kløvearmen

Kløvekraften og hastigheten styres av kløvespaken. Den første halvdelen av kløvespakens slag er tomgangshastighet; trykk kløvespaken halvveis ned for maksimal kløvekraft ved lavere hastighet for å kløve tømmerstokken i begynnelsen eller spesielt harde og tørre tømmerstokker;

FRIGJØR EN FASTKILT STOKK

SKIFTE OLJE

Hydraulikksystemet er et lukket system med oljetank, oljepumpe og reguleringsventil. Lavt oljenivå kan skade oljepumpen. Kontroller oljenivået regelmessig med peilepinnen. Oljen bør skiftes ut helt en gang i året.
Følgende hydraulikkoljer eller tilsvarende anbefaleres for vedkløyverens hydrauliske drivsystem:
SHELL Tellus 22 | MOBIL DTE 11 | ARAL Vitam GF 22 | BP Energol HLP-HM 22

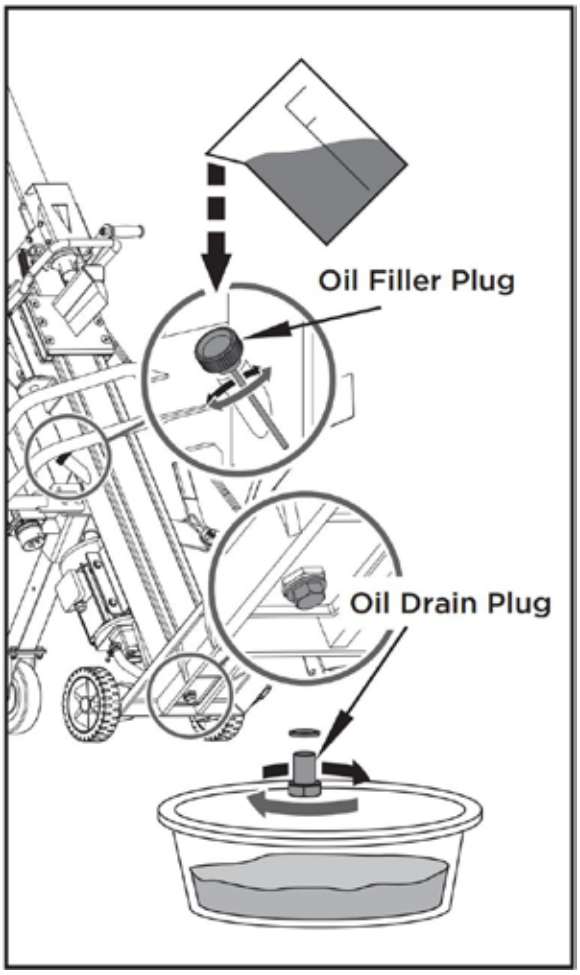

Fjern oljeavtappingspluggen for å tømme oljen fra det hydrauliske drivsystemet. Undersøk oljen for metallspon som en forebyggende tiltak mot fremtidige problemer.
Når oljen er helt tappet ut av maskinen, sett tilbake avtappingspluggen.
Fyll på det anbefalte oljetypen i det hydrauliske drivsystemet gjennom påfyllingsåpningen.

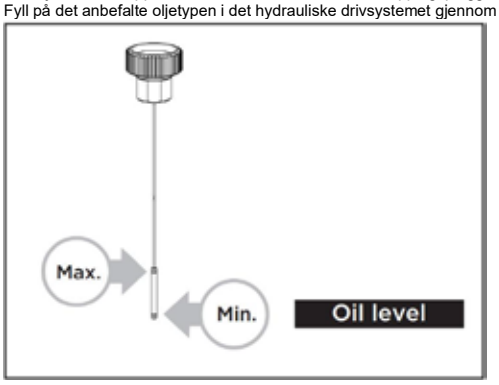

Les av oljepinnen for å fastslå maksimums- og minimumsnivået på oljen. For lite olje kan skade oljepumpen. Overfylling kan føre til for høy temperatur i det hydrauliske transmisjonssystemet.
Påfør tetningsmiddel på påfyllingspluggen og sett den på plass igjen.
Etter et oljeskift må du starte vedkløyveren noen ganger uten å kløyve. Bruk en oppsamlingsskål for å fjerne all brukt olje og partikler.

SLIPING AV KILEN

Denne vedkløyveren er utstyrt med en forsterket kløyvekile med et spesialbehandlet blad. Etter langvarig bruk, og når det er nødvendig, må du slipe kilen med en fintannet fil for å fjerne eventuelle grader eller flate steder på kanten.

FEILSØKING		
PROBLEM	**SANNsynLIG ÅRSAK**	**FORESLÅTT LØSNING**
Motoren starter ikke	Bryteren står på OFF	Sett bryteren på ON
Feil rotasjonsretning på motoren	Feil tilkobling	Bytt polveksleren i støpselet med en skrutrekker
Feil rotasjonsretning på motoren	Feil tilkobling	Få en elektriker til å reversere polariteten
Vedkløyveren fungerer ikke mens motoren går	Ventilen åpnes ikke på grunn av at tilkoblingsdelene har løsnet	Kontroller og stram delene
Vedkløyveren fungerer ikke mens motoren går	Betjeningsspaker eller koblingsdeler er bøyd	Reparer de bøyde delene
Vedkløyveren fungerer ikke mens motoren går	Lavt hydraulikkoljenivå	Kontroller og fyll på hydraulikkolje
Vedkløyveren fungerer med unormale vibrasjoner og støy	Lavt nivå på hydraulikkoljen	Kontroller og fyll på hydraulikkolje

VIKTIG: ALLE REPARASJONER MÅ UTFØRES AV EN SPESIALIST PÅ DETTE PRODUKTET.

KOPLINGSSKJEMA
65707 / 65709 / 65711

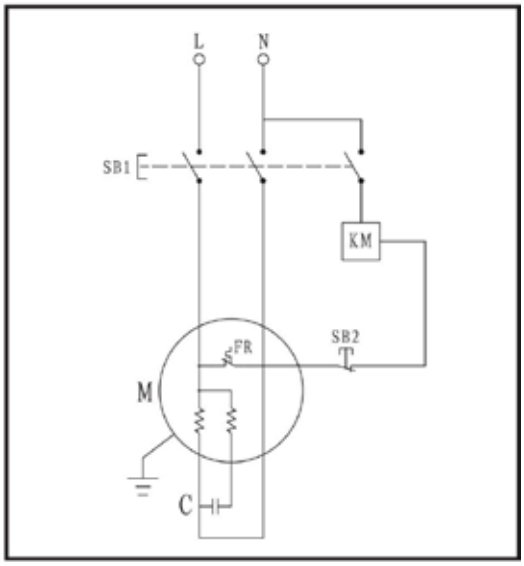

65706 / 65708 / 65710 / 65712 / 65715

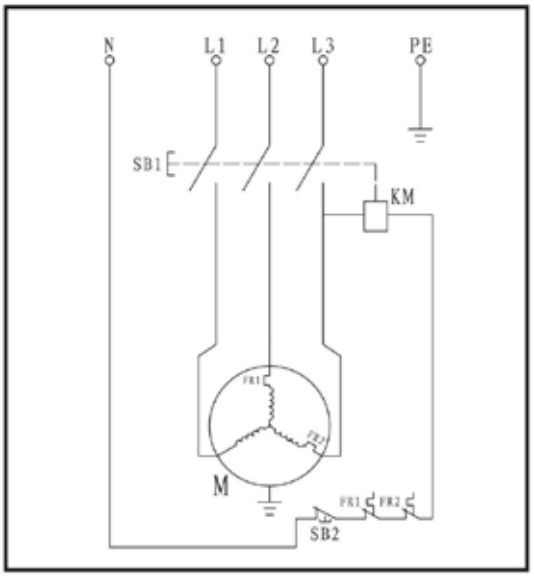

DIAGRAM OVER HYDRAULISK SYSTEM

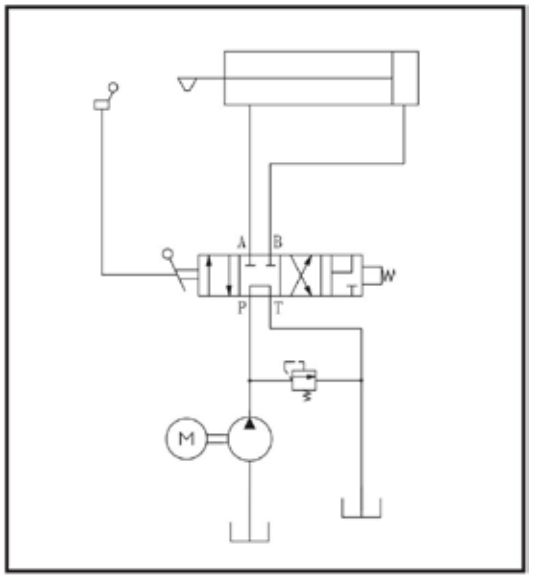

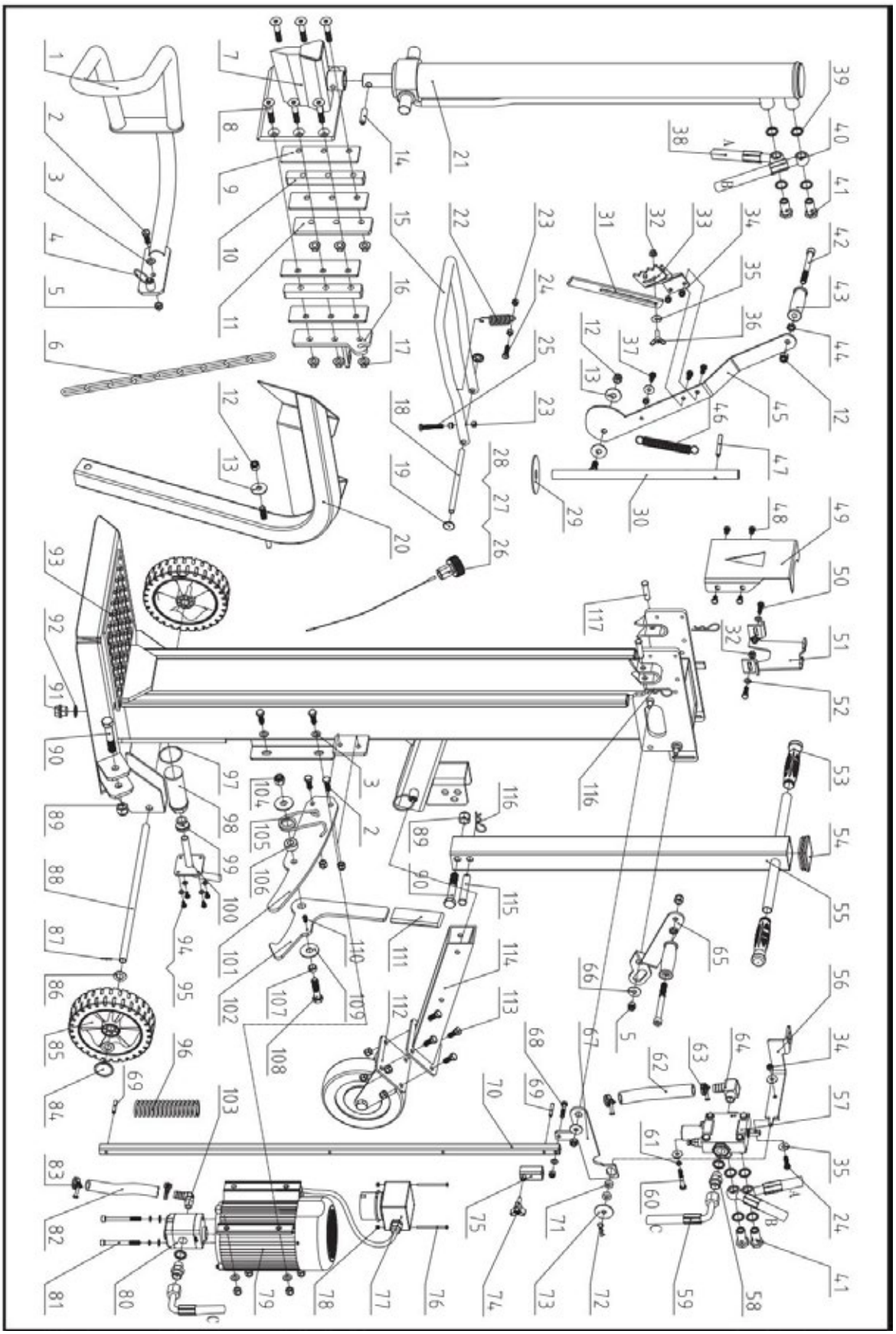

Deleliste					
Nr.	**Beskrivelse**	**Antall**	**Nr.**	**Beskrivelse**	**Antall**
1	Venstre beskyttelsesbrakett	1	67	Koblingsspak	1
2	Bolte M10x30	7	68	Skrue M8x40	1
3	Flat skive 10	9	69	Sylindrisk stift 6x40	2
4	Festepinnehåndtak	2	70	Spak for justering av slaglengde	1
5	Låsemutter M10	13	71	Rund plate	2
6	Løftekjede 6	1	72	Klemme 2,5	1
7	Kilesveiset konstruksjon	1	73	Stor skive 10	1
8	Bolte M12x65	6	74	Stjerneknott	1
9	Friksjonsplate	4	75	Justeringshylse	1
10	Avskjermingsplate	2	76	Skrue M4x60	2
11	Venstre plate	1	77	Bryter	1
12	Låsemutter M12	4	78	Låsemutter M4	2
13	Stor skive 12	3	79	Motor	1
14	Sylindrisk stift 8x40	1	80	Tannhjulspumpe	1
15	Kontroll-U-håndtak	1	81	Skrue M8x90	1
16	Høyre plate	1	82	Oljeslange 16	1
17	Mutter M12	6	83	Slangeklemme 20–26	2
18	Akselpinne	1	84	Hjulkapsel	2
19	Hjulkapsel 12	2	85	Hjul	2
20	Løftebeskyttelse	1	86	Flat skive 16	4
21	Sylinder	1	87	Splint 2x20	2
22	Fjær	1	88	Hjulaksel	1
23	Mutter M8	5	89	Låsemutter M16	2
24	Bolte M8x30	2	90	Skrue M16x90	2
25	Skrue M8x50	1	91	Skruplugg	1
26	Oljelokk	1	92	Kombinasjonsvaskemaskin 22	1
27	O-ring 25x2,65	1	93	Hovedramme	1
28	Oljemålepinne	1	94	Bolte M6x12	4
29	Nylon-skive	1	95	Flat skive 6	4
30	Aksel	1	96	Bufferfjær	1
31	Forlenget festeklo for tømmerstokker	1	97	O-ring 50x2,65	1
32	Mutter M8	3	98	Oljefilter K	1
33	Loggfesteklo	1	99	Bøsning K	1
34	Låsemutter M8	4	100	Flens	1
35	Stor skive 8	6	101	Festplate	1
36	Vingebolte M8x25	1	102	Krok	1
37	Bolte M8x20	3	103	Rektangulær dyse	1

38	Nedre slange	1	104	Låsemutter M14	1
39	Kombinasjonsskive 20	10	105	Torsjonsfjær	1
40	Øvre slange	1	106	Festehylse for fjær	1
41	Ventilforbindelse	4	107	Posisjoneringsbøssing	1
42	Skrue M12x120	2	108	Bolte M14x60	1
43	Betjeningshåndtak	2	109	Stor skive 14	2
44	Tynn mutter M12	2	110	Skrue M6x10	1
45	Håndtak	1	111	Håndtak	1
46	Tilbakestillingsfjær	1	112	Støttehjulssamling	1
47	Sylindrisk stift 8x60	1	113	Bolte M10x25	4
48	Skrue M8x12	4	114	Festeslange	1
49	Frontstøtteplate for sylinder	1	115	Pin B 16x85	1
50	Bolte M8x25	2	116	Klemme 3	3
51	Bakre støtteplate for sylinder	1	117	Pin B 12x50 / Pin B 12x55 (kun for 65715)	2
52	Flat skive 8	3			
53	Håndtak	1			
54	Firkantet plugg	1			
55	Trekkstang	1			
56	Koblingsplate for ventil	1			
57	Ventil	1			
58	Slangenippel	2			
59	Innløpsslange	1			
60	Bolte M8x50	2			
61	Fjærskive 8	4			
62	Olieslange 19	1			
63	Slangeklemme 28–36	2			
64	Slangekobling	1			
65	Høyre betjeningsspak	1			
66	Stor skive 10	2			

РЕЦИКЛАЖА И ОТСТРАНУВАЊЕ



Ова означување укажува дека овој производ не треба да се фрла заедно со другите домашни отпадоци. За да се спречи можна штета за животната средина или човечкото здравје од неконтролирано отстранување на отпадот, рециклирајте го одговорно за да се промовира одржливото повторно користење на материјалните ресурси. За да го вратите вашиот искористен уред, ве молиме користете ги системите за враќање и собирање или проверете кај вашите локални власти или локални продавници за совети за еколошки безбедно рециклирање.

СИМБОЛИ

На плочката со ознаки на вашиот уред може да се прикажуваат симболи. Тие претставуваат важни информации за производот или упатства за неговата употреба.

	Прочитајте ги овие упатства во целост пред да ја користите машината.		Опасност! Држете се подалеку од подвижните делови!
	Носете безбедносни чевли!		Не ги вадете заглавените трупци со раце.
	Носете заштитни ракавици!		Внимание! Фрла предмети.
	Носете заштита за очи! Носете заштита за слух!		Пред да започнете со какви било поправки, одржување или чистење, секогаш исклучете го напојувањето.
	Одржувајте го работниот простор уреден! Неуредноста може да доведе до несреќи.		Избегнувајте повреда од движењето на сечилото за разделување.
	Не отстранувајте и не ракувајте со никакви заштитни или безбедносни уреди.		Држете ги присутните подалеку од работната зона.
	Отфрлете го користеното масло на еколошки начин.		Не цепете дрва додека машината се пренесува.
	Не користете го на дожд.		Не цепете дрва додека машината е наклонета.

ВОВЕД

Вашиот нов цепач на трупци ќе ги надмине вашите очекувања. Произведен е според строги стандарди за квалитет за да ги исполни критериумите за врвни перформанси. Ќе видите дека вашата нова единица е лесна и безбедна за ракување, а со соодветна грижа ќе ви обезбеди многу години сигурна работа.

БЕЗБЕДНОСТ

РАЗБЕРЕТЕ ГО ВАШИОТ РАСКРШУВАЧ НА СУЧИНИ

Прочитајте и разберете го прирачникот на сопственикот и етикетите залепени на цепачот за дрва. Запознајте се со неговата примена и ограничувања, како и со специфичните можни опасности карактеристични за него. Темелно запознајте се со контролите и нивното правилно ракување.

ДРОГИ, АЛКОХОЛ И ЛЕКОВИ

Не управувајте со цепалка за дрва додека сте под дејство на дрога, алкохол или какви било лекови кои би можеле да влијаат на вашата способност правилно да ја користите.

ИЗБЕГНУВАЈТЕ ОПАСНИ УСЛОВИ

Секогаш ракувајте со цепалката за дрва на сува, цврста, рамна површина. Никогаш не ракувајте со цепалката за дрва на лизгави, влажни, калливи или заледени површини. Местото што ќе го изберете треба да биде без висока трева, грмушки или други пречки. Треба да има доволно простор за ракување и да му помогне на операторот да остане буден. Држете го вашиот работен простор чист и добро осветлен. Неуредните простори предизвикуваат повреди. За да избегнете сопнување, не оставајте алатки, трупци или други компоненти расфрлани околу работната површина. Не го користете цепачот за дрва на влажни или мокри површини или да го изложувате на дожд. Не го користете во простории каде што испарувањата од боја, растворувачи или запаливи течности претставуваат потенцијална опасност.

ПРОВЕРЕТЕ ГО ВАШИОТ РАСКРШУВАЧ НА ДРВА

Проверете го вашиот цеплач за дрва пред да го вклучите. Држете ги штитниците на место и во исправна состојба. Направете навика да проверувате дали клучевите и клучевите за прилагодување се отстранети од работната област пред да го вклучите. Заменете ги оштетените, изгубените или неисправните делови пред да го користите. Проверете дали сите навртки, болтови, завртки, хидраулични приклучоци, стеги за цревa итн. се цврсто затегнати. Секогаш проверувајте го нивото на масло во резервоарот за хидраулично масло. Никогаш не го користете цеплачот за дрва кога му е потребна поправка или е во лоша механичка состојба. Пред да започнете со работа, тестирајте ги уредите за запирање за да ги одржите во безбедна работна состојба.

ПРАВИЛНО ОБЛЕКУВАЊЕ

Не носете лабава облека, ракавици, вратоврски или накит (прстени, рачни часовници). Тие може да се зафатат во подвижните делови. При работа се препорачуваат заштитни ракавици што не спроведуваат електрична струја, обувки што не лизгаат и заштита за слух. Носете заштитна покривка за коса за да ја содржите долгата коса и да спречите да се зафати во машината.

ЗАШТИТЕТЕ ГИ ОЧИТЕ И ЛИЦЕТО

Секоја цеплалка за дрва може да исфрли странски предмети во очите. Ова може да предизвика трајно оштетување на очите. Секогаш носете заштитни очила. Секојдневните очила имаат само леќи отпорни на удар. Тие не се заштитни очила.

ПРОДОЛЖНИ КАБЕЛИ

Неправилната употреба на продолжни кабли може да предизвика неефикасна работа на цеплачот за дрва, што може да резултира со прегревање. Осигурајте се дека продолжниот кабел не е подолг од 10 м и дека неговиот пресек не е помал од 2,5 мм² за да се овозможи доволен проток на струја до моторот. Избегнувајте употреба на оштетени и несоодветно изолирани приклучоци. Приклучоците мора да се направат со заштитен материјал погоден за употреба на отворено.

ИЗБЕГУВАЈТЕ ЕЛЕКТРИЧЕН ШОК | НЕ НАДМИНУВАЈТЕ ГО НАПОНУВАЊЕТО

Проверете дали електричното коло е соодветно заштитено и дали одговара на моќноста, напонот и фреквенцијата на моторот. Проверете дали има приклучок за земја. Заземјте го цепачот на дрва. Избегнувајте контакт на телото со заземјени површини: цевки, радијатори, печки и куќишта на фрижидери. Никогаш не го отворајте прекинувачот/приклучокот. Ако е потребно, контактирајте квалификуван електричар. Осигурајте се дека вашите прсти не ги допираат металните контакти на приклучокот при приклучување или исклучување на цепачот за дрва.

СПРЕЧУВАЊЕ ПОЖАРИ

Не пушете и не користете отворен пламен при ракување или полнење на цепачот за дрва. Никогаш не го користете цепачот за дрва во близина на пламен или искри. Маслото е запаливо и може да експлодира.
Дозволете само на една личност да го полни и ракува со цепачот за дрва. Секогаш држете ги присутните, вклучително и посетителите, децата и милениците, подалеку од работната област, особено кога цепачот за дрва работи. Само ракувачот треба да стои до машината и тоа само во безбедната работна област пропишана во овој прирачник. Никогаш не користете други луѓе за помош при ослободување на заглавени трупци. На никого под 16-годишна возраст не му е дозволено да ракува со цепачот за дрва. Секој поединец под 18-годишна возраст треба да има потребна обука и вештини за правилно и безбедно извршување на функциите и секогаш треба да биде под надзор на возрасни.

ПРОВЕРЕТЕ ГО СВОЈОТ КАЈМАК

Никогаш не се обидувајте да цепате трупци кои содржат ексери, жица или отпад. Секогаш осигурајте се дека двата краја на трупецот што го цепате се исечени што е можно по-право. Ова ќе спречи трупецот да се лизне од позиција додека е под притисок. Гранките мора да се отсечат рамно со стеблото.
Одржувајте стабилна основа и секогаш одржувајте рамнотежа. Никогаш не стојте на цепларот за дрва. Може да дојде до сериозна повреда ако алатот се преврти или ако случајно дојде до контакт со сечилата. Не оставајте ништо над или до цепларот за дрва каде што некој би можел да застане на алатот за да допре до предметите.

ИЗБЕГНЕТЕ ПОВРЕДА ОД НЕПРЕДВИДЕНА НЕСРЕЌА

Не стојте со раширени нозе или не протежувајте се преку областа на цепење кога ракувате со цепачот за дрва. Никогаш не ги натрупувајте дрвата што треба да се цепат на начин што ќе ве натера да се протегате преку цепачот за дрва. Користете ги рацете само за да ги ракувате контролните лостови. Никогаш не користете стапало, колено, јаже или каков било друг уред за продолжување. Секогаш обрнувајте целосно внимание на движењето на клиновиот клип. Никогаш не се обидувајте да го натоварувате цепачот за дрва додека клипот се движи. Држете ги рацете подалеку од сите подвижни делови. Никогаш не обидувајте се да цепате две трупци еден врз друг. Едниот од нив може да испрска нагоре и да ве удри.

ЗАШТИТЕТЕ ГИ РАЦЕТЕ

Држете ги рацете подалеку од пукнатините и процепите што се отвораат на трупката. Тие може ненадејно да се затворат и да ви ги смачкаат или отсечат рацете. Не вадете заглавени трупчиња со раце.

НЕ НАСИЛУВАЈТЕ ГО АЛАТОТ

Ќе работи подобро и побезбедно со својата проектирана брзина. Не го користете цепачот на дрва за намена за која не е наменет. Не ја менувајте опремата или не ја користете опремата на начин со кој се заобиколуваат нејзините дизајнерски можности и капацитети. Никогаш не се обидувајте да цепате трупци поголеми од оние наведени во табелата со спецификации.

ИСКЛУЧЕТЕ ГО НАПОЈУВАЊЕТО

Исклучете го од струја кога не го користите, пред да го подесувате, менувате делови, чистите или работите на цепачот за дрва. Консултирајте се со техничкиот прирачник пред сервисирање.
ВНИМАТЕЛНО ОДРЖУВАЈТЕ ГО РАСКРШУВАЧОТ ЗА ДРВА | ПОСТАПУВАЊЕ ПРИ НЕСРЕЌА
Пред чистење, поправка, преглед или подесување, исклучете ја машината и уверете се дека сите подвижни делови се запрени. Секогаш чистете ја единицата по секоја употреба. Држете го цепачот за дрва чист за најдобри и најбезбедни перформанси. Следете ги упатствата за подмачкување. Пред употреба, проверете дали нема протекување кај сите хидраулични заптивки, цревa и спојки. Рачките за управување и прекинувачот за вклучување мора секогаш да бидат чисти, суви и без масло и маст.

ЗАШТИТЕТЕ ГО ОКОЛИШТЕТО

Однесете го користеното масло на овластен пункт за собирање или следете ги прописите во земјата каде што се користи цеплачот за дрва. Не испуштајте го во одводи, почва или вода.

РАБОТИЛНИЦАТА ЗАШТИТЕТЕ ЈА ОД ДЕЦА

Заклучете ја работилницата. Чувајте го цепачот за дрва подалеку од деца и други лица кои не се квалификувани да го користат.
Секогаш имајте опрема за гаснење пожар и комплет за прва помош при рака за употреба доколку се појави потреба. Во итни случаи, тие секогаш ја знаат локацијата на најблискиот телефон или имаат телефон на работното место. Исто така, знајте ги телефонските броеви на најблиската брза помош, лекар и противпожарна служба. Овие информации ќе бидат бесценети во случај на итен случај.

ПОСЕБНО ПРЕДУПРЕДУВАЊЕ

• Работата на машината за цепење е дизајнирана да се активира од една личност. Иако постои можност дополнителни оператори да работат со машината (на пр. за полнење и празнење), само еден оператор треба да ги активира операциите за цепење;
• Машината не смее да ја користат деца;
• Опис на функционалните тестови на машината;
• Барањата за инсталација и одржување вклучуваат листа на оние уреди, на пр. уред за дворачна контрола, кои треба да се проверат, колку често треба да се изврши проверката и со кој метод;
* S6 40%, континуирана работа со периодична обврска: времето на еден циклус на оптоварување е 10 минути, времето на работа при константно оптоварување е 4 минути, времето на работа при празен ход е 6 минути.

УСЛОВИ НА ПРИМЕНА

Оваа цеплалка за дрва е наменета за работа на амбиентални температури помеѓу +5°C и 40°C и за инсталација на надморска височина не поголема од 1000 м. Околната влажност треба да биде помала од 50% на 40°C. Може да се складира или транспортира на амбиентални температури помеѓу -25°C и 55°C.

ЕЛЕКТРИЧНИ БАРАЊА

За модели 65706, 65708, 65710, 65712, 65715:
Со трифазен мотор од 400 волти / 50 Hz, цепачот на дрва треба да биде приклучен на стандардно напојување од 400 V±10% / 50 Hz±1%.
Напојувањето со електрична енергија мора да има заштитни уреди за поднапон, пренапон, пренаток, како и уред за заштита од струја на истекување (RCD) со максимална номинална струја на истекување од 0,03 A.
Приклучокот за струја и продолжниот кабел мора да имаат 5 жици = 3P + N + PE (3/N/PE). Приклучокот за струја мора да има осигурувач од максимум 16 A. Гумените кабли за електрично поврзување мора да бидат во согласност со EN60245 и секогаш се означени со симболот H 07 RN. Каблите треба да бидат означени, бидејќи тоа е законски услов.
За модели 65707, 65709, 65711:
Со мотор од 230 волти / 50 Hz, цепачот на дрва треба да биде приклучен на стандардно напојување од 230 V±10%.
/50Hz±1%.
Наизменично напојување со заштитни уреди за поднапон, пренапон, пренапон, пренаток (16 A), како и уред за заштита од струја на остаточен полнос (RCD) со максимална номинална струја на остаточен полнос од 0,03 A. Гумените кабли за електрично поврзување мора да бидат во согласност со EN60245 и секогаш се означени со симболот H 07 RN. Каблите треба да бидат означени, бидејќи тоа е законски барање.

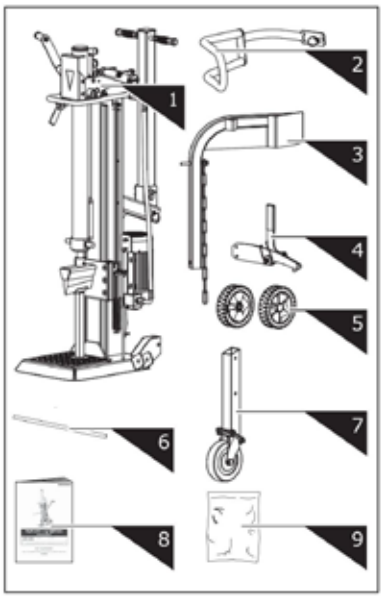

1. Log Splitter Frame & Power Station
2. Guard Arm
3. Log Lift
4. Retaining Hook
5. Wheel
6. Wheel Axle
7. Support Wheel
8. Operator's Manual
9. Hardware Bag, including

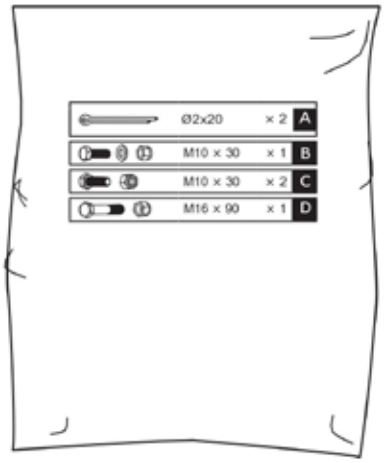

СКЛОПУВАЊЕ

1. Вметнете го тркалното вратило во отворите на носачот. Навлечете ги тркалата на вратилото и зацврстете ги со спојни штифтови Ø2x20 од надворешната страна.
Прикачете ги капачите за тркалата.

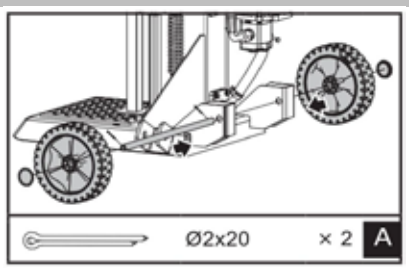

2. Држејќи го потпорниот штанд прицврстен за клинот, извадете го R-пинот и болтот за ослободување на цилиндарот. Спуштете ги двете контролни рачки за да го подигнете клиновидниот клип до врвот. Вметнете го болтот и R-пинот за да го прицврстите цилиндарот.

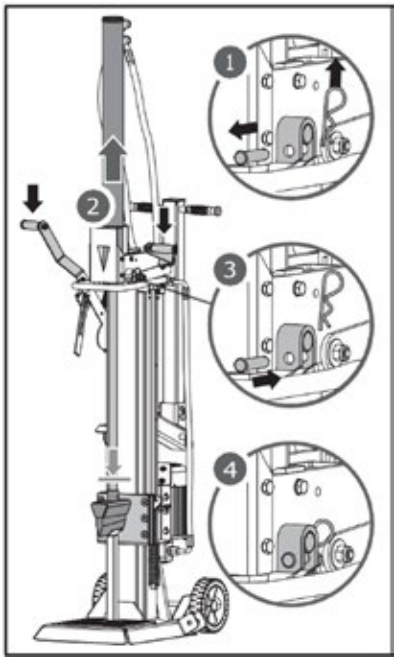

3. Ослободете ги двете рачки за управување за да го повлечете клиновидниот хидрауличен цилиндар. Отстранете го потпорниот држач.

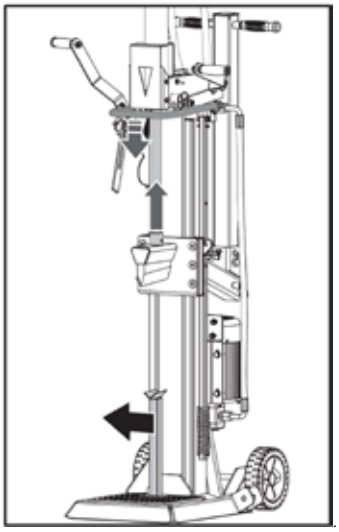

4. Порамнете го отворот и пинот за заклучување на заштитниот носач со монтажната плоча. Зацврстете го заштитниот носач со шестоаголен болт M10 × 30, подлошка и навртка од кесата со прибор.

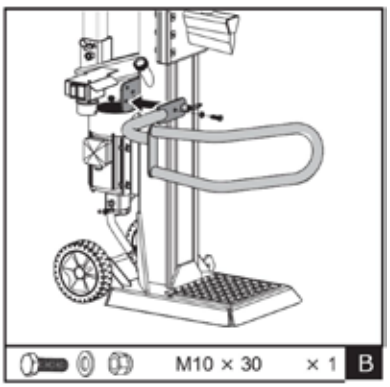

5. Поставете го држачот за закачување на рамката и зацврстете го со два шестостранн болта M10×30 и навртки.

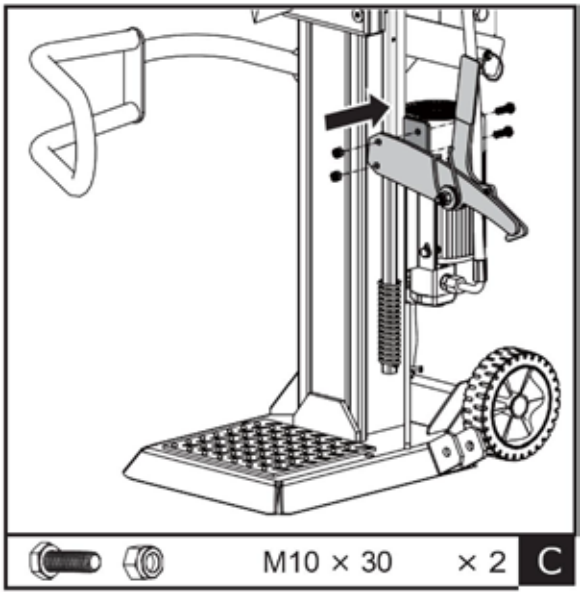

6. Поставете го подигнувачот за трупци во монтажната нога и порамнете го со дупките на монтажната нога. Зацврстете го со шестограмен болт M16×90 и навртка. Закачете го синџирот на подигнувачот за водечкиот водич на клинот.

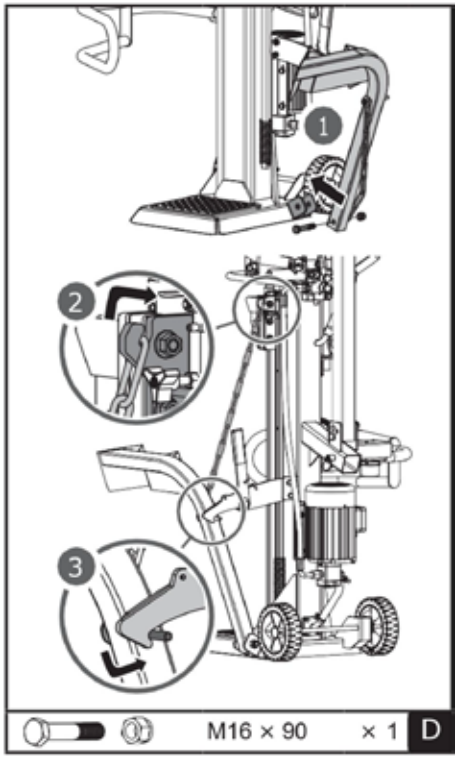

ТРАНСПОРТ

Извадете го пружинскиот штифт и вметнете го квадратниот цевник на поддржувачкото тркало во држачот. Затегнете го пружинскиот штифт за да го фиксирате откако ќе го изберете соодветното дупче.
Горниот отвор е за транспорт, а долниот отвор е само за складирање. Бидејќи поддржувачкото тркало е универзално тркало, тоа не е доволно стабилно за транспорт ако е монтирано во долниот отвор! Горниот отвор е за транспорт, а долниот отвор е само за складирање. Бидејќи поддржувачкото тркало е универзално тркало, тоа не е доволно стабилно за транспорт ако е монтирано во долниот отвор!1Горниот отвор Долниот отвор21Горниот отвор Долниот отвор2

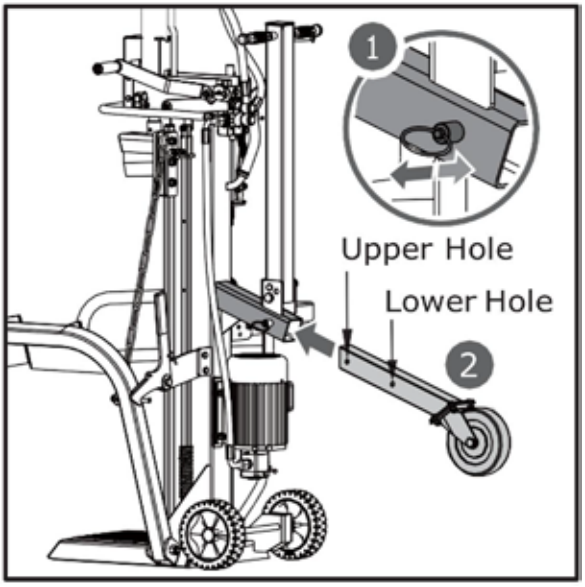

Рачката за транспорт се фиксира во исправена положба со штифт и клип за полесна испорака.

Отстранете ја клипсата и штифтот. Спуштете го рачката во насока на стрелката, како што е прикажано, и зацврстете ја со прицврстување на штифтот со клипса во надворешното отвориште.

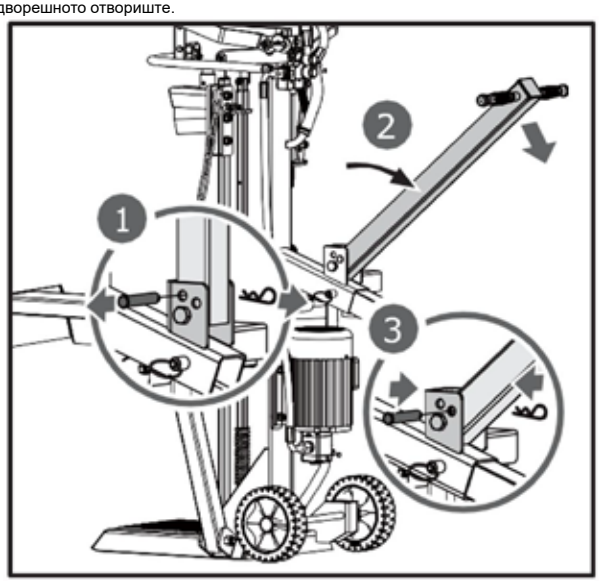

ДОСТАВА НА РАЗДЕЛУВАЧОТ НА ТРЕНКИ НА РАБОТНОТО МЕСТО

Цепачот на дрва е опремен со 2 тркала за лесно преместување. За да го преместите цепачот на дрва до работната локација. Фатете ја рачката (a) за благо да го наклоните цепачот на дрва откако ќе се уверите дека капакот на резервоарот за масло е затегнат.

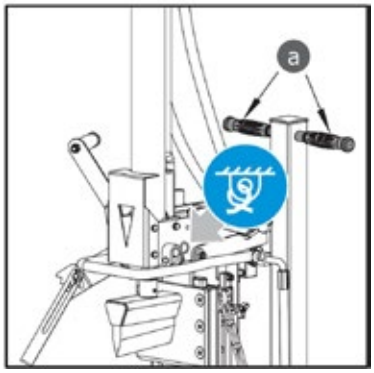

Пред работа, нанесете тенок слој маст на површините на клипот, што ќе ја продолжи неговата издржливост.

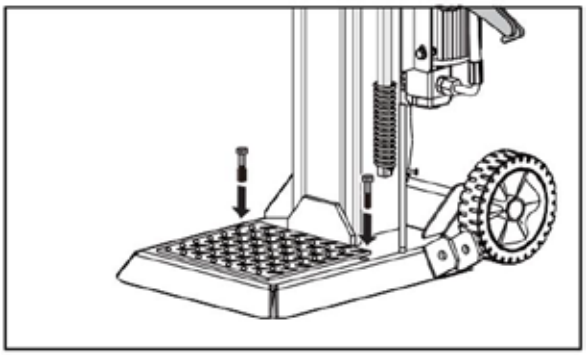

Ако се користи кран, врзете го јажето за точката за кревање под сината етикета за врзување, а потоа кренете ја машината со кранот.

РАБОТА НА РАСКРШУВАЧОТ

Планирајте го вашиот работен простор. Работете безбедно и заштедете труд со претходно планирање на работата. Поставете ги трупките таму каде што можете лесно да ги допрете. Имајте простор за складирање на цепаните дрва или за нивно товарење на близок камион или друг превозник. Поставете го цепалката за дрва на рамна, тврда, цврста и рамна површина, осигурувајќи се дека дното на основата е целосно прицврстено за земјата. Потоа, прицврстете ја машината за земјата со два соодветни болта за прицврстување.



Исцедете го воздухот од хидрауличниот систем пред да го вклучите цепачот за дрва. Капакот на резервоарот за хидраулично масло треба да се олабави со неколку вртења додека воздухот не може непречено да влегува и излегува од резервоарот.

Протокот на воздух низ отворот за полнење на резервоарот за масло треба да биде видлив за време на работата.
Пред да го поместите цепачот на дрва, уверете се дека капакот на резервоарот за масло е затегнат за да се спречи истекување на масло од оваа точка.

Ако не го отпуштите капакот на резервоарот за масло, запечатениот воздух во хидрауличниот систем ќе биде компресиран по декомпресијата. Ваквото континуирано компресирање и декомпресирање на воздухот ќе ги издуе заптивките на хидрауличниот систем и ќе предизвика трајна штета на цепачот на дрва.

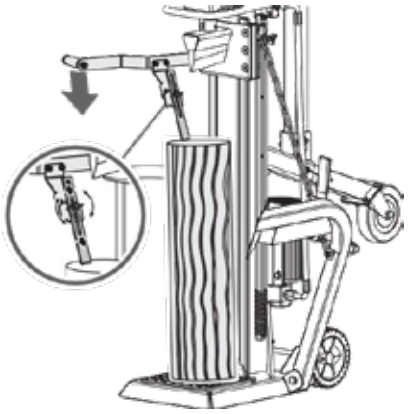

Мотор за 400V 3N

Вклучете го прекинувачот на моторот во положба ВКЛУЧЕНО за да го стартувате цепачот за дрва. За да ја запрете машината, само свртете го прекинувачот на моторот во положба ИСКЛУЧЕНО.

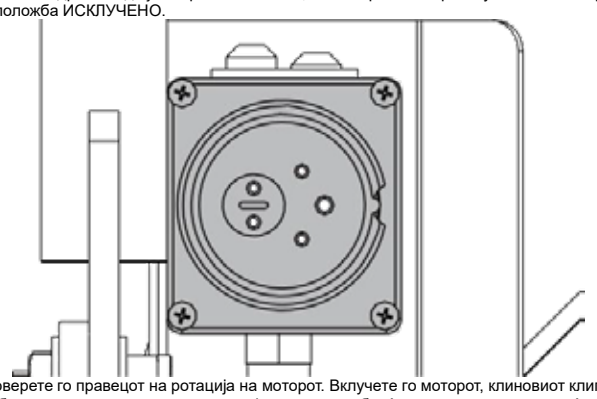

Проверете го правецот на ротација на моторот. Вклучете го моторот, клиновиот клипен треба автоматски да се подигне во највисока положба. Ако клиновиот клипен веќе е во највисока положба кога
моторот се вклучува, фатете ги двете контролни рачки и спуштете ги, клиновиот хидрауличен цилиндар треба да почне да се движи надолу.

Во случај да не се детектира движење на клинот откако моторот ќе стартува, веднаш исклучете го моторот за да го промените неговиот поларитет со вртење на уредот за промена на пол во приклучокот со помош на шрафцигер.

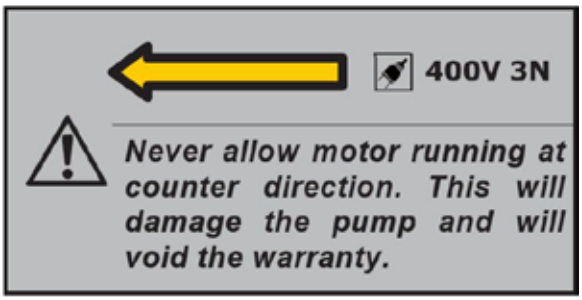

Разделување

1
. Поставете го трупот вертикално на потпорната маса, така што ќе лежи рамно на својата страна. Притиснете го левиот лост за да го спуштите издолжениот канџа за прицврстување на трупот врз трупот за да го зацврстите. Издолжениот канџа за прицврстување на трупот може да се прилагоди за трупци со различна висина.





2. Држете го левиот притискач. Во меѓувреме, спуштете го клинот за цепење со притискање на десниот лост за цепење до половина за прво бавно да го цепнете трупчето, а потоа притиснете го до крај додека трупчето не се цепне целосно.

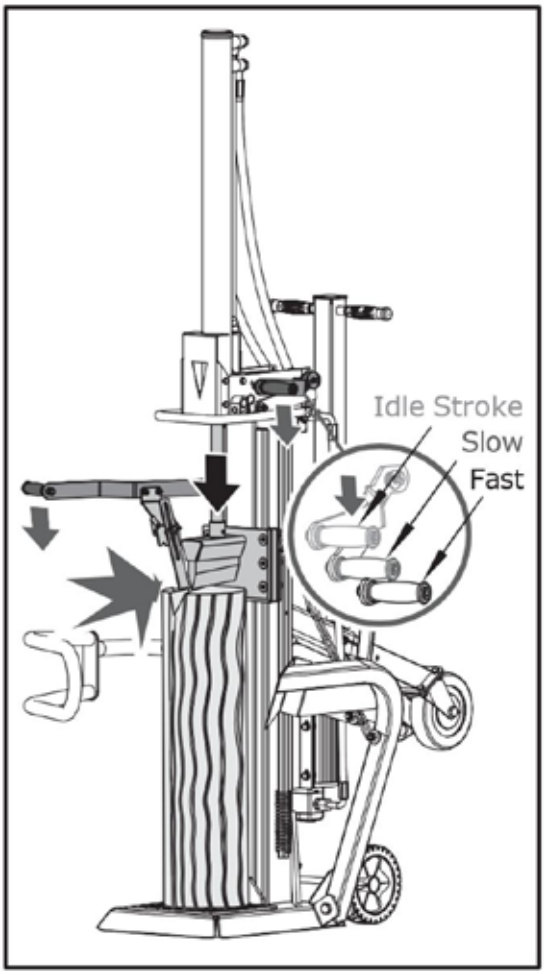

3. Вратете го клинот за цепење во почетна положба. Ракувајте со контролната рачка за повлекување на пружина за да го подигнете клинот над висината на трупката што треба да се цепе.



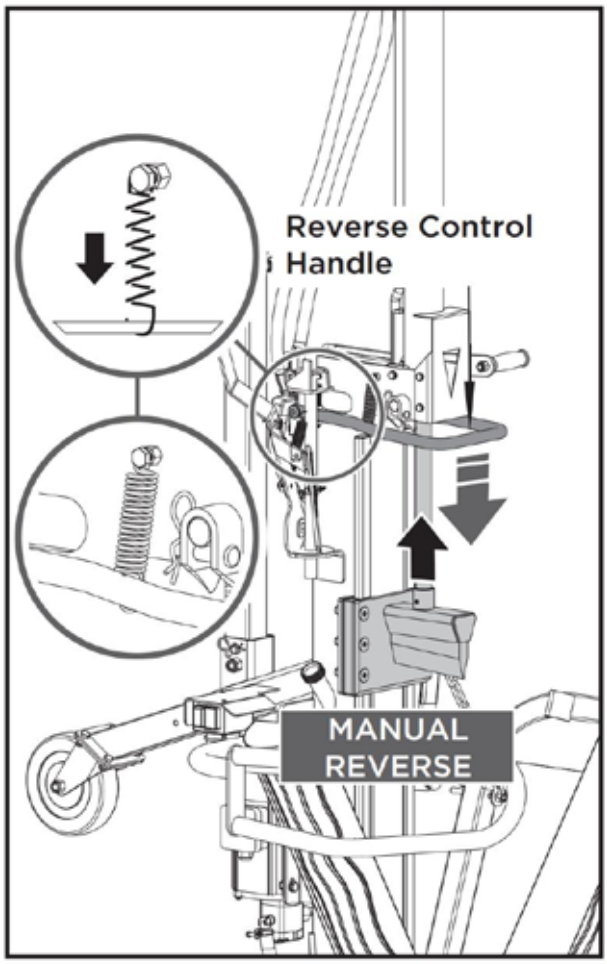

The spring is already connected to the handle in factory.

Притиснете го лостот за цепење до крај за поголема брзина со помала сила за цепење за да го завршите цепењето или за цепење на обични трупци. Може да се префрли едноставно со благо подигање и спуштање на лостот за цепење.

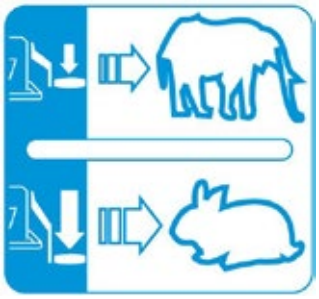

Пролетта е веќе поврзана со рачката во фабрика.

Рачка за цепење

Силата и брзината на цепење се регулираат со лостот за цепење. Првата половина од ходот на лостот за цепење е празна брзина; притиснете го лостот за цепење до половина за максимална сила на цепење при помала брзина за цепење на трупката на почетокот или на особено тврди и добро исушени трупци;

Ослободување на заглавен трупец

ЗАМЕНА НА МАСЛО

Хидрауличниот систем е затворен систем со резервоар за масло, пумпа за масло и контролен вентил. Нивото на маслото може да ја оштети пумпата за масло. Редовно проверувајте го нивото на маслото со мерна штапка. Маслото треба целосно да се смени еднаш годишно.
За хидрауличниот преносен систем на цепалката за дрва се препорачуваат следниве хидраулични масла или нивни еквиваленти:
SHELL Tellus 22| MOBIL DTE 11 | ARAL Vitam GF 22 | BP Energol HLP-HM 22

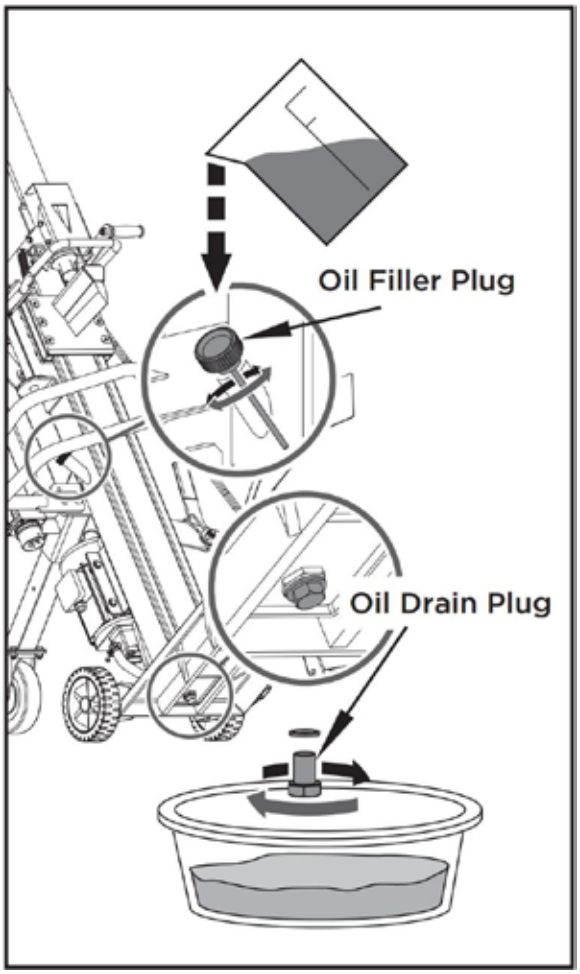

Отстранете го плунжерот за испуштање на маслото за да го испуштите маслото од хидрауличниот погонски систем. Проверете го маслото за метални струготини како превенција од идни проблеми.
Откако маслото ќе се исцеди целосно од машината, повторно вметнете го запушачот за испуштање.
Дополнете го хидрауличниот преносен систем со препорачаното масло преку отворот за полнење.

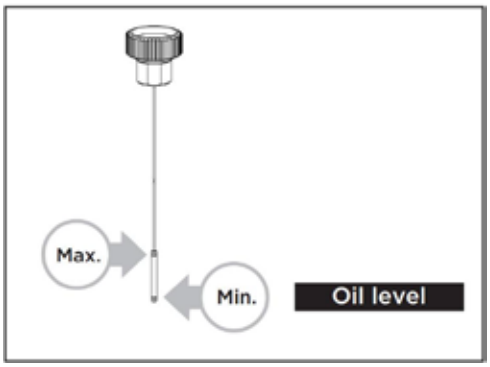

Проверете го нивото со мерната шипка за да го утврдите максимумот и минимумот на нивото на маслото. Ниското ниво на масло може да ја оштети пумпата за масло. Прекумерното полнење може да доведе до прегревање во хидрауличниот погонски систем.
Нанесете средство за запечатување на запушувачот за полнење и вратете го на место.
По промена на маслото, активирајте го разделувачот на трупци неколку пати без цепење. Користете сандак за одвод на масло за да помогнете при отстранување на целото искористено масло и честички.

ОШТРУВАЊЕ НА КЕЈЛИНАТА

Овој цепач на дрва е опремен со зајакната цепка со специјално обработена острица. По долги периоди на работа и кога е потребно, изостри ја цепката со фина турпија, отстранувајќи ги сите запчести рабови или рамни површини на острицата.

РЕШАВАЊЕ ПРОБЛЕМИ		
ПРОБЛЕМ	**ВЕРОЈАТНА ПРИЧИНА**	**ПРЕДЛОЖЕНО РЕШЕНИЕ**
Моторот не стартува	Прекинувачот е исклучен	ВКЛУЧУВАЊЕ на прекинувачот
Погрешна насока на ротација на моторот	Погрешно поврзување	Променете го уредот за промена на пол во приклучокот со шрафцигер
Погрешна насока на ротација на моторот	Погрешно поврзување	Превртете ја поларитетот од електричар
Цепачот на дрва не работи додека моторот работи	Вентилот не е отворен поради олабавување на деловите на поврзувањето	Проверете и зацврстете ги деловите
Цепачот на дрва не работи додека моторот работи	Колкувалните или спојните делови се искривени	Поправете ги свиените делови
Цепачот на дрва не работи додека моторот работи	Ниско ниво на хидраулично масло	Проверете и дополнете го хидрауличното масло
Раздвојувачот на дрва работи со невообичаени вибрации и бучава	Ниско ниво на хидраулично масло	Проверете и дополнете хидраулично масло

ВНИМАНИЕ: СИТЕ ПОПРАВКИ ТРЕБА ДА ГИ ВРШИ СПЕЦИЈАЛИСТ ЗА ОВАА ПРОИЗВОДКА.

ШЕМА ЗА ПОВРЗУВАЊЕ
65707 / 65709 / 65711

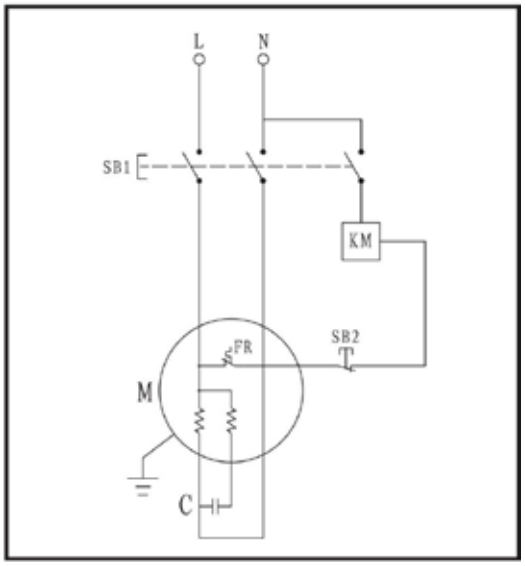

65706 / 65708 / 65710 / 65712 / 65715

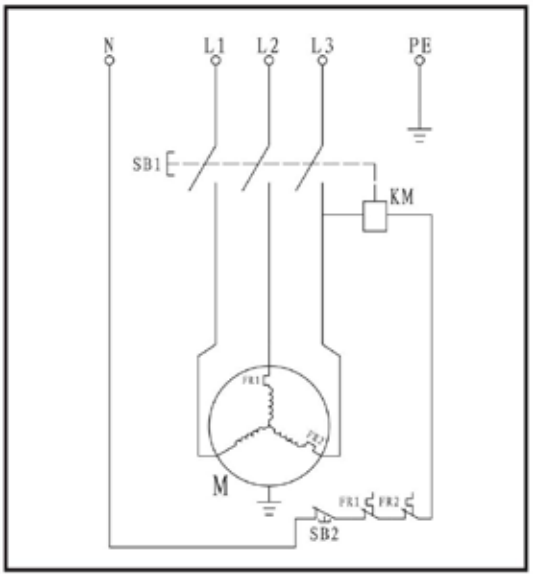

ШЕМА НА ХИДРАВЛИЧНИОТ СИСТЕМ

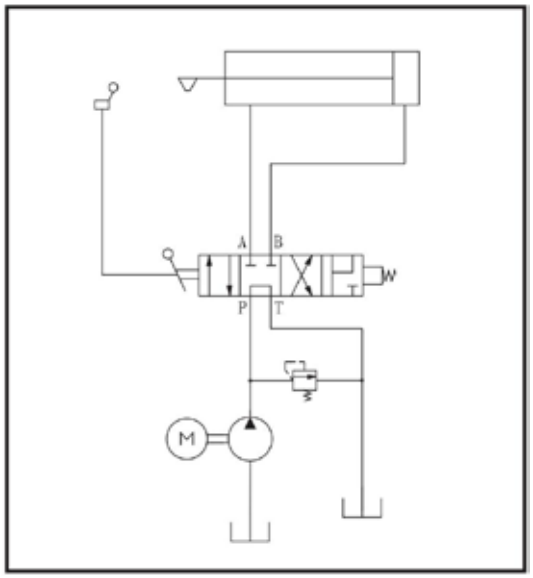

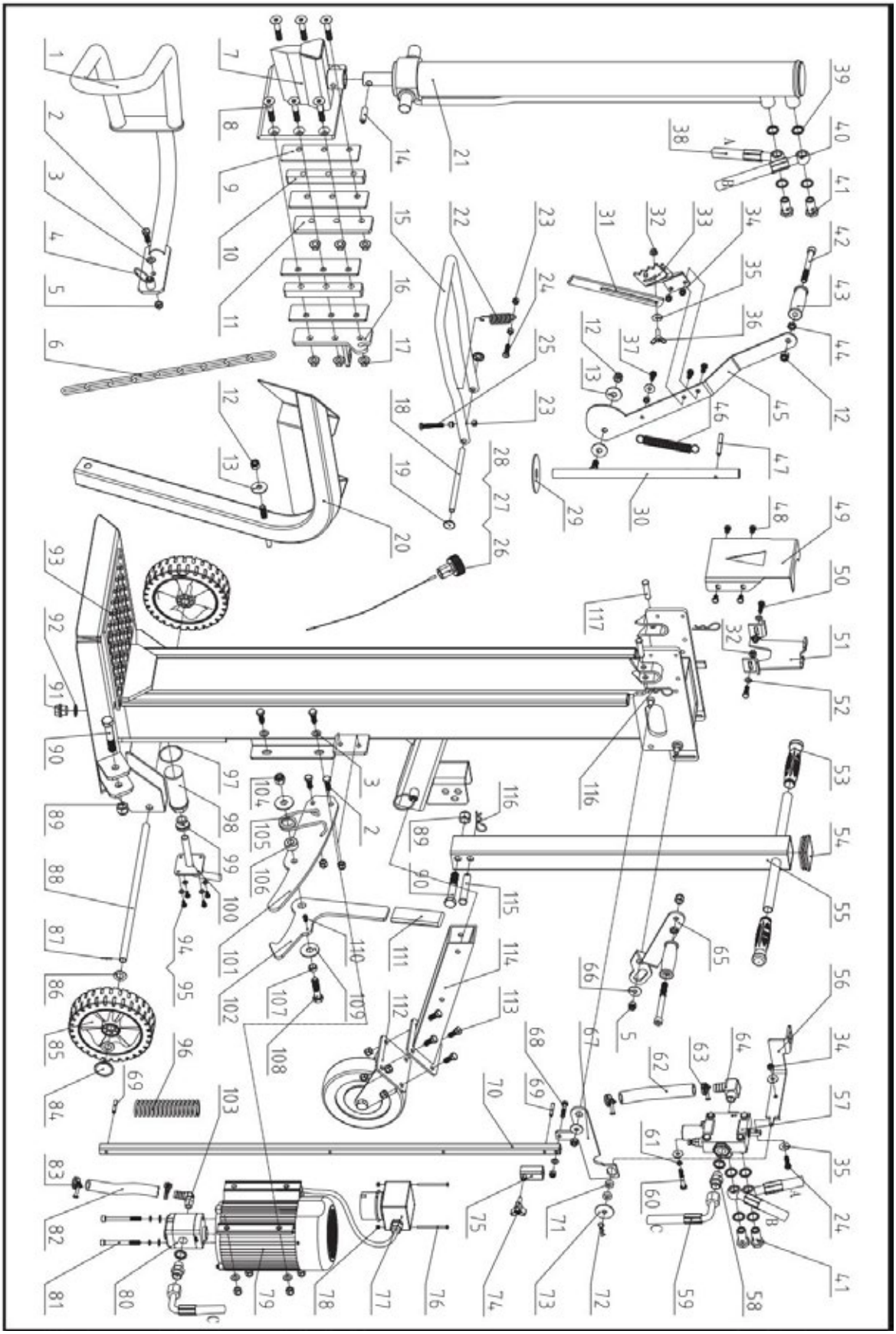

Листа на делови					
Бр.	**Опис**	**Кол.**	**бр.**	**Опис**	**Кол.**
1	Лева носачка за држач	1	67	Поврзувачки лост	1
2	Завртка M10x30	7	68	Завртка M8x40	1
3	Рамен шајба 10	9	69	Цилиндричен штифт 6x40	2
4	Сместувачки штифт на рачката	2	70	Лост за прилагодување на замавот	1
5	Заштитна навртка M10	13	71	Тркалезна плоча	2
6	Ланц за подигање 6	1	72	Клип 2,5	1
7	Клин-заварување	1	73	Голема подлошка 10	1
8	Завртка M12x65	6	74	Ѕвезден копче	1
9	Плоча за триење	4	75	Прилагодувачки ракав	1
10	Преградна плоча	2	76	Винт M4x60	2
11	Лева плоча	1	77	Прекинувач	1
12	Заштитна навртка M12	4	78	Заштитна навртка M4	2
13	Голема подлошка 12	3	79	Мотор	1
14	Цилиндричен штифт 8x40	1	80	Запчеста пумпа	1
15	Контрола U-рачка	1	81	Винт M8x90	1
16	Десна плоча	1	82	Масловод 16	1
17	Завртка M12	6	83	Стега за црево 20-26	2
18	Оскално шипче	1	84	Капаче на тркало	2
19	Капа за тркало 12	2	85	Тркало	2
20	Лифт чувар	1	86	Рамен шајба 16	4
21	Цилиндар	1	87	Котер-пин 2x20	2
22	Пружина	1	88	Оска на тркало	1
23	Завртка M8	5	89	Заштитна навртка M16	2
24	Завртка M8x30	2	90	Завртка M16x90	2
25	Завртка M8x50	1	91	Винт-заптивка	1
26	Заптивка за масло	1	92	Комбинирана машина за перење 22	1
27	П-прстен 25x2.65	1	93	Главна рамка	1
28	Мерна штапка за масло	1	94	Завртка M6x12	4
29	Нејлонска подлошка	1	95	Плоснат подлошок 6	4
30	Оска	1	96	Амортизер	1
31	Продолжена фиксациона канџа за лого	1	97	О-прстен 50x2.65	1
32	Завртална M8	3	98	Маслен филтер K	1
33	Канџа за прицврстување на лог	1	99	Буш K	1
34	Завртка со матица M8	4	100	Фланец	1
35	Голема подлошка 8	6	101	Плоча за локација	1
36	Крилен болт M8x25	1	102	Крча	1
37	Завртка M8x20	3	103	Правоаголна млазница	1

38	Долен цревo	1	104	Заштитна навртка M14	1
39	Комбинирана подлошка 20	10	105	Торзиона пружина	1
40	Горна цевка	1	106	Лоцирање на втулка за пружина	1
41	Вентилен конектор	4	107	Лоцирачки буш	1
42	Винт M12x120	2	108	Завртка M14x60	1
43	Рачка за ракување	2	109	Голема подлошка 14	2
44	Тенко запче M12	2	110	Винт M6x10	1
45	Лост	1	111	Рачка	1
46	Ресетирање на пружина	1	112	Склоп на потпорна тркала	1
47	Цилиндричен штифт 8x60	1	113	Закачалка M10x25	4
48	Завртка M8x12	4	114	Фиксирачка цевка	1
49	Предна потпорна плоча за цилиндар	1	115	Штифт B 16x85	1
50	Завртка M8x25	2	116	Клип 3	3
51	Задна потпорна плоча за цилиндар	1	117	Штифт B 12x50 / Штифт B 12x55 (Само за 65715)	2
52	Рамен шајба 8	3			
53	Рачка	1			
54	Квадратна приклучок	1			
55	Тенка шипка	1			
56	Поврзувачка плоча за вентил	1			
57	Вентил	1			
58	Цревен конектор	2			
59	Влезен црево	1			
60	Завртка M8x50	2			
61	Пружинска шајба 8	4			
62	Масловод 19	1			
63	Стега за црево 28-36	2			
64	Приклучок за црево	1			
65	Десен рачен лост	1			
66	Голема подлошка 10	2			

RICIKLIMI DHE HEQJA



Kjo shenjë tregon se ky produkt nuk duhet të hidhet së bashku me mbeturinat e tjera shtëpiake. Për të parandaluar dëmtimet e mundshme ndaj mjedisit ose shëndetit të njeriut nga hedhja e pakontrolluar e mbeturinave, ricikloni atë në mënyrë të përgjegjshme për të promovuar përdorimin e qëndrueshëm të burimeve materiale. Për të kthyer pajisjen tuaj të përdorur, ju lutemi përdorni sistemet e kthimit dhe mbledhjes ose kontaktoni autoritetet lokale ose dyqanet lokale për këshilla mbi riciklimin e sigurt për mjedisin.

SIMBOLET

Pllaka e vlerësimit në makinën tuaj mund të shfaqë simbole. Këto përfaqësojnë informacione të rëndësishme rreth produktit ose udhëzime për përdorimin e tij.

	Lexoni këto udhëzime tërësisht para përdorimit të makinës.		Rrezik! Qëndroni larg pjesëve lëvizëse!
	Vishni këpucë mbrojtëse!		Mos hiqni me duar trarët e bllokuar.
	Vishni doreza mbrojtëse!		Kujdes! Objekte të hedhura.
	Vishni mbrojtje për sytë! Vishni mbrojtje për veshët!		Para se të filloni çdo punë mirëmbajtjeje ose pastrimi, gjithmonë shkëputni energjinë.
	Mbani vendin e punës të rregullt! Papërshtatshmëria mund të shkaktojë aksidente.		Shmangni lëndimet nga lëvizja e tehut ndarës.
	Mos hiqni ose manipuloni asnjë pajisje mbrojtëse ose sigurie.		Mbani kalimtarët larg zonës së punës.
	Shkarkoni vajin e përdorur në mënyrë miqësore me mjedisin.		Mos ndani dru ndërsa makina po transporton.
	Mos e përdorni në shi.		Mos ndani dru ndërsa makina është e pjerrët.

HYRJE

Çelësi juaj i ri i druve do t'i tejkalojë pritshmëritë tuaja. Ai është prodhuar sipas standardeve të rrepta të cilësisë për të përmbushur kriteret e performancës së lartë. Do ta gjeni njësinë tuaj të re të lehtë dhe të sigurt për t'u përdorur, dhe me mirëmbajtje të duhur, do t'ju ofrojë shumë vite shërbimi të besueshëm.

SIGURI

KUJDESI PËR PËRÇARËSEN E DRURIT

Lexoni dhe kuptoni manualin e pronarit dhe etiketat e vendosura në ndarësin e druve. Mësoni përdorimin dhe kufizimet e tij, si dhe rreziqet specifike potenciale që i janë karakteristike. Njohuni plotësisht me komandat dhe funksionimin e tyre të duhur.

DROGA, ALKOHOL DHE MEDIKAMENTET

Mos e përdorni ndarësin e druve ndërsa jeni nën ndikimin e drogës, alkoolit ose ndonjë medikamenti që mund të ndikojë në aftësinë tuaj për ta përdorur siç duhet.

SHMANGNI KUSHTET E RREZIKSHME

Përdorni gjithmonë ndarësin e druve në tokë të thatë, të fortë dhe të rrafshët. Asnjëherë mos e përdorni ndarësin e druve në sipërfaqe të rrëshqitshme, të lagështa, me baltë ose të ngrira. Vendi që zgjidhni duhet të jetë i lirë nga çdo bar i gjatë, shkurre ose pengesa të tjera. Duhet të ketë hapësirë të mjaftueshme për trajtim dhe për t'i ndihmuar operatorit të qëndrojë vigjilent. Mbani zonën tuaj të punës të pastër dhe të ndriçuar mirë. Zonat e rrëmujshme shkaktojnë lëndime. Për të shmangur rrëshqitjet, mos lini mjete, trungje druri ose komponentë të tjerë të hedhur rreth zonës së punës. Mos e përdorni ndarësin e druve në zona të lagështa ose të lagura, ose ta ekspozoni ndaj shiut. Mos e përdorni në zona ku avujt e bojës, tretësve ose lëngjeve të ndezshme paraqesin një rrezik të mundshëm.

INSPEKTONI PËRÇARËSEN TUAJ TË DRURIT

Kontrolloni ndarësin e druve para se ta ndezni. Mbani mbrojtëset në vend dhe në gjendje pune. Bëjeni zakon të kontrolloni që çelësat dhe çelësat e rregullimit të jenë hequr nga zona e punës para se ta ndezni. Zëvendësoni pjesët e dëmtuara, të humbura ose të dështuara para përdorimit. Sigurohuni që të gjitha arrat, bulonat, vidat, lidhjet hidraulike, kapësët e tubave, etj. të jenë ngjeshur mirë. Kontrolloni gjithmonë nivelin e vajit në rezervuarin e vajit hidraulik. Mos e përdorni kurrë ndarësin e druve kur ka nevojë për riparim ose është në gjendje të dobët mekanike. Para se të filloni punën, testoni pajisjet e ndalimit për t'i mbajtur ato në gjendje të sigurt pune.

VISHUNI SIÇ DUHET

Mos vishni rroba të lirshme, doreza, kravatë ose bizhuteri (unaza, orë dore). Ato mund të kapen në pjesët lëvizëse. Gjatë punës rekomandohen doreza mbrojtëse jo-përçuese elektrike, këpucë antislip dhe mbrojtje për dëgjim. Vishni mbulim mbrojtës për flokët për t'i mbajtur flokët e gjatë të mbledhur, duke parandaluar që të kapen në makineri.

MBROJINI SYTË DHE FËSYREN

Çdo ndarës druri mund të hedhë objekte të huaja në sy. Kjo mund të shkaktojë dëmtim të përhershëm të syrit. Gjithmonë vishni syze mbrojtëse. Syzet e përditshme kanë vetëm lente rezistente ndaj goditjeve. Ato nuk janë syze mbrojtëse.

KABLLOT E ZGJATJES

Përdorimi i papërshtatshëm i kabllove zgjatuese mund të shkaktojë funksionim joefikas të ndarësit të trungjeve, gjë që mund të çojë në mbinxehje. Sigurohuni që kablloja zgjatuese të mos jetë më e gjatë se 10 m dhe se seksioni i saj të mos jetë më i vogël se 2.5 mm2 për të lejuar rrjedhjen e mjaftueshme të rrymës në motor. Shmangni përdorimin e lidhjeve të lira dhe të paizoluara si duhet. Lidhjet duhet të bëhen me material të mbrojtur të përshtatshëm për përdorim në ambiente të jashtme.

SHMANGNI GODITJEN E RRYMËS | MOS E MBIPËRDORNI

Kontrolloni që qarku elektrik të jetë mbrojtur si duhet dhe që ai të korrespondojë me fuqinë, tensionin dhe frekuencën e motorit. Kontrolloni që të ketë një lidhje me tokën. Lidheni me tokën ndarësin e druve. Parandaloni kontaktin e trupit me sipërfaqe të lidhura me tokën: tuba, radiatorë, soba dhe kutitë e frigoriferëve. Asnjëherë mos hapni kutinë e çelësit/prizës. Nëse kjo është e nevojshme, kontaktoni një elektricist të kualifikuar. Sigurohuni që gishtat tuaj të mos prekin gozhdat metalike të prizës kur lidhni ose shkëputni ndarësin e druve.

PARANDALONI ZJARRET

Mos pini duhan dhe mos përdorni flakë të hapur kur operoni ose mbushni përsëri ndarësin e druve. Kurrë mos e operoni ndarësin e druve pranë një flakë ose shkëndije. Vaji është i ndezshëm dhe mund të shpërthejë.
Lejohet vetëm një person të ngarkojë dhe të përdorë ndarësin e druve. Mbani gjithmonë të pranishmit, përfshirë vizitorët, fëmijët dhe kafshët shtëpiake, larg zonës së punës, veçanërisht kur ndarësi i druve është në punë. Vetëm operatori duhet të qëndrojë pranë makinës dhe vetëm brenda zonës së sigurt të punës së përcaktuar në këtë manual. Mos lejoni kurrë ndihmën e personave të tjerë për të çliruar drutë e ngecura. Askujt nën moshën 16 vjeç nuk i lejohet të përdorë ndarësin e druve. Çdo individ nën moshën 18 vjeç duhet të ketë trajnimin dhe aftësitë e nevojshme për të kryer funksionet siç duhet dhe në mënyrë të sigurt, dhe gjithmonë duhet të jetë nën mbikëqyrjen e të rriturve.

INSPEKTONI TRUPIN E DRURIT

Mos u përpiqni kurrë të ndani trungje që përmbajnë gozhdë, tela ose mbeturina. Sigurohuni gjithmonë që të dy skajet e trungut që po ndani të jenë prerë sa më katrore të jetë e mundur. Kjo do të parandalojë që trungu të rrëshqasë nga pozicioni ndërsa është nën presion. Degët duhet të priten në një nivel me trupin e pemës.
Mbani këmbët mirë të vendosura dhe gjithmonë ruani ekuilibrin. Asnjëherë mos qëndroni mbi ndarësin e druve. Mund të ndodhë një dëmtim serioz nëse mjeti përkulet ose nëse preken pa qëllim mjetet prerëse. Mos ruani asgjë mbi ose pranë ndarësit të druve, ku dikush mund të qëndrojë mbi të për t'i arritur.

SHMANGNI PLAGËT NGA AKSIDENTET E PAPRITURA

Mos qëndroni me këmbët e hapura ose shtrini duart përtej zonës së ndarjes kur përdorni ndarësin e druve. Kurrë mos grumbulloni drutë që do të ndahen në një mënyrë që do t'ju detyrojë të shtrini duart përtej ndarësit të druve. Përdorni duart vetëm për të manovruar levat e kontrollit. Kurrë mos përdorni këmbën, gjurin, një litar ose ndonjë pajisje tjetër zgjatuese. Jepini gjithmonë vëmendje të plotë lëvizjes së shtytësit të çekanit. Kurrë mos përpiqeni të ngarkoni ndarësin e druve ndërsa shtytësi është në lëvizje. Mbani duart larg të gjitha pjesëve lëvizëse. Asnjëherë mos provoni të ndani dy trungje njëra mbi tjetrën. Një prej tyre mund të fluturojë lart dhe t'ju godasë.

MBROJT DORËT TUAJA

Mbani duart larg çarjeve dhe plasaritjeve që hapen në trung. Ato mund të mbyllen papritmas dhe t'ju shtrydhin ose t'ju amputojnë duart. Mos hiqni trungjet e ngecura me duar.

NUK DUHET TË PËRDORNI FORCË

Do të bëjë një punë më të mirë dhe më të sigurt në ritmin e projektuar. Mos e përdorni ndarësin e druve për një qëllim për të cilin nuk është projektuar. Mos e modifikoni pajisjen ose mos e përdorni në mënyrë që të anashkaloni aftësitë dhe kapacitetet e saj të projektimit. Asnjëherë mos u përpiqni të ndani dru më të mëdhenj se ata të treguar në tabelën e specifikimeve.

PRISNI RRYMËN

Nxirrni nga priza kur nuk përdoret, para rregullimit, ndërrimit të pjesëve, pastrimit ose punës në ndarësin e druve. Konsultohuni me manualin teknik para mirëmbajtjes.
KËRKONI MIRËMBAJTJE TË DALLOJËS TUAJ TË DRURËVE ME KUJDES | VEPRO NË RAST AKSIDENTI
Para pastrimit, riparimit, inspektimit ose rregullimit, fikni makinën dhe sigurohuni që të gjitha pjesët lëvizëse të kenë ndaluar. Pastrojeni gjithmonë njësinë pas çdo përdorimi. Mbajeni ndarësin e druve të pastër për performancën dhe sigurinë më të mirë. Ndjekni udhëzimet për lubrifikimin. Inspektoni të gjitha vulat, tubat dhe lidhësit hidraulikë për rrjedhje para përdorimit. Levat e kontrollit dhe çelësi i ndezjes duhet të mbahen të pastra, të thata dhe pa vaj e gjalpë në çdo kohë.

MBROJT MBIAMBIENTIN

Merrni vajin e përdorur në një pikë të autorizuar grumbullimi ose ndiqni dispozitat në vendin ku përdoret ndarësi i trungjeve. Mos e derdhni në kanalizime, tokë ose ujë.

BËNI VENËN E PUNËS TË SIGURT PËR FËMIJËT

Kyçni punishtjen. Ruani ndarësin e trungjeve larg fëmijëve dhe të tjerëve që nuk janë të kualifikuar për ta përdorur atë.
Gjithmonë mbani një aparat zjarri dhe një kuti ndihme të parë gati për t'i përdorur nëse lind nevoja. Në raste emergjence, ata gjithmonë e dinë vendndodhjen e telefonit më të afërt ose mbani një telefon në vendin e punës. Gjithashtu njihni numrat e telefonit të ambulancës, mjekut dhe zjarrfikësve më të afërt. Kjo informacion do të jetë i paçmueshëm në rast emergjence.

KËRKESË E VEÇANTË PARALAJMËRUESE

• Operacioni i ndarjes së makinës është projektuar të aktivizohet nga një person. Edhe pse ekziston mundësia që operatorë të tjerë të punojnë me makinën (p.sh. për ngarkim dhe shkarkim), vetëm një operator duhet të aktivizojë operacionet e ndarjes;
• Makina nuk duhet të përdoret nga fëmijët;
• Përshkrimi i testeve funksionale të makinës;
• Kërkesat për instalim dhe mirëmbajtje përfshijnë një listë të atyre pajisjeve, p.sh. pajisja e kontrollit me dy duar, të cilat duhet të verifikohen, sa shpesh duhet të kryhet verifikimi dhe me cilin metodë;
* S6 40%, detyrë periodike me funksionim të vazhdueshëm: koha e një cikli ngarkese është 10 minuta, koha e funksionimit me ngarkesë konstante është 4 minuta, koha e funksionimit pa ngarkesë është 6 minuta.

KUSHTET E PËRDORIMIT

Ky ndarës druri është projektuar për t'u përdorur në temperatura mjedisore midis +5°C dhe 40°C dhe për instalim në lartësi jo më shumë se 1000m mbi nivelin e detit. Lagështia e ambientit duhet të jetë më pak se 50% në 40°C. Mund të ruhet ose transportohet në temperatura mjedisore midis -25°C dhe 55°C.

KËRKESAT E ELEKTRIKËS

Për modelet 65706, 65708, 65710, 65712, 65715:
Me motor 3-fazor 400 Volt / 50Hz, ndarësi i drurit duhet të lidhet në rrjetin standard 400V±10% / 50Hz±1%.
Furnizimi me energji elektrike duhet të ketë pajisje mbrojtëse kundër nën-tensionit, mbipërtensionit, mbinrydhjes, si dhe një pajisje kundër rrjedhjes së mbetur (RCD) me rrjedhje maksimale të vlerësuar 0.03A.
Lidhja me rrjetin elektrik dhe kablli zgjatës duhet të kenë 5 tela = 3P + N + PE (3/N/PE). Lidhja me rrjetin elektrik duhet të ketë siguresë maksimale 16 A. Kabllot gome për lidhjen elektrike duhet të përputhen me EN60245, të cilat janë gjithmonë të shënuara me simbolin H 07 RN. Kabllot duhet të jenë të identifikuara, pasi kjo është një kërkesë ligjore.
Për modelet 65707, 65709, 65711:
Me motor 230 Volt / 50Hz, ndarësi i druve duhet të lidhet në rrjetin standard 230V±10%
/50Hz±1%.
Furnizimi me energji elektrike duhet të ketë pajisje mbrojtëse kundër tensionit të ulët, mbinxehjes, mbinxehjes dhe rrymës së tepërt (16 A), si dhe një pajisje mbrojtëse kundër rrymës së mbetur (RCD) me rrymë maksimale të mbetur të vlerësuar 0.03 A. Kabllot gome të lidhjes elektrike duhet të përputhen me EN60245, të cilat janë gjithmonë të shënuara me simbolin H 07 RN. Kabllot duhet të jenë të identifikuara, pasi kjo është një kërkesë ligjore.

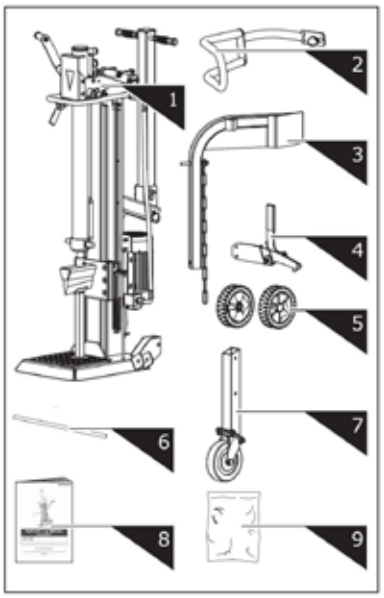

1. Log Splitter Frame & Power Station
2. Guard Arm
3. Log Lift
4. Retaining Hook

5. Wheel
6. Wheel Axle
7. Support Wheel
8. Operator's Manual
9. Hardware Bag, including

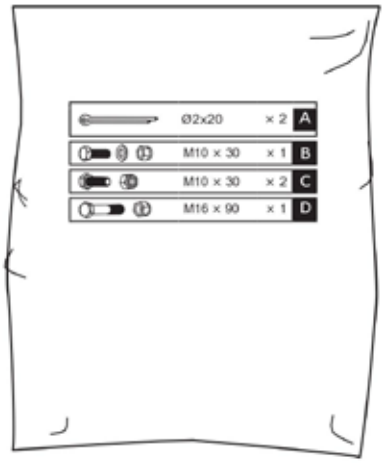

MONTAZH

1. Futni boshtin e rrotës në vrimat e mbajtësit. Llëshojeni rrotat mbi bosht dhe sigurojini me pin-e me gjysmë kokë Ø2x20 nga jashtë. Montoni kapakët e rrotave.

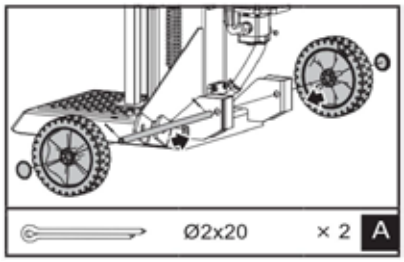

2. Duke mbajtur stativin mbështetës kundër çengelit, hiqni pin-in R dhe bulonin për të liruar cilindrin. Ulni të dy dorezat e kontrollit për të ngritur pistonin e çengelit në majë. Vendosni bulonin dhe pin-in R për të siguruar cilindrin.

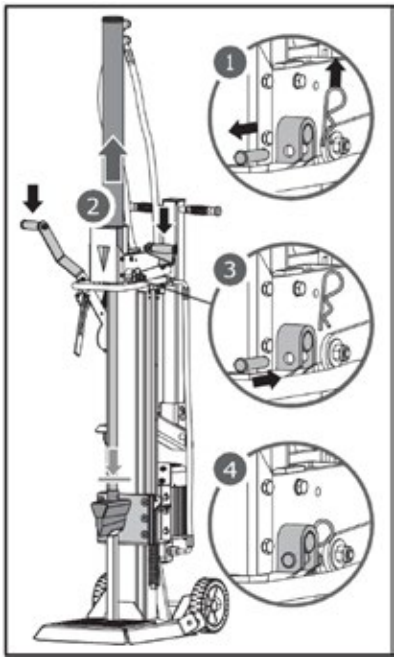

3. Lësho të dy dorezat e kontrollit për të tërhequr pistonin e çengelit. Hiq stativin mbështetës.

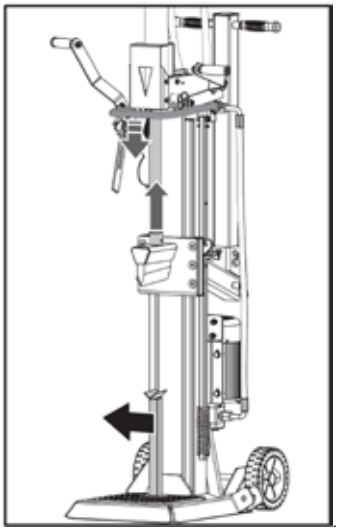

4. Përputhni vrimën dhe pinën e kyçjes së krahut mbrojtës me mbajtësen. Sigurojeni krahun mbrojtës me një bulon gjashtëkëndësh M10 × 30, një shpuese dhe një arrë nga çanta e aksesorëve.

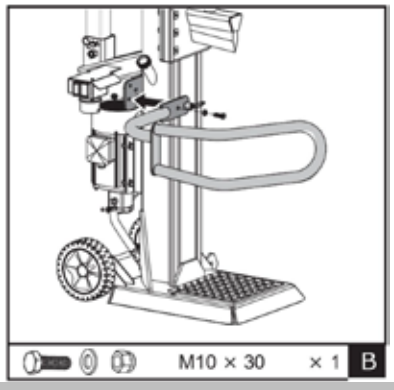

5. Vendosni grepin mbajtës mbi kornizë dhe sigurojeni me dy bulona gjashtëkëndësh M10×30 dhe arranxhe.

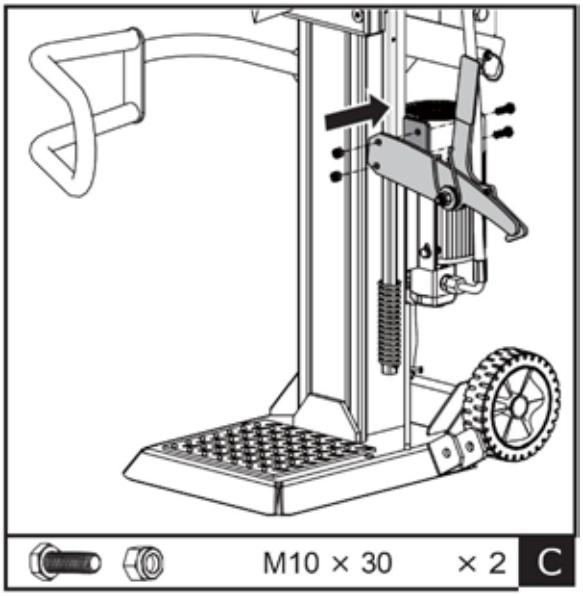

6. Poziciononi ngritësin e trungut brenda mbajtëses së montimit dhe përputheni me vrimat e mbajtëses së montimit. Siguroni me një bulon gjashtëkëndësh M16×90 dhe arrë. Varni zinxhirin e ngritësit në udhëzuesin rrëshqitës me çekan.

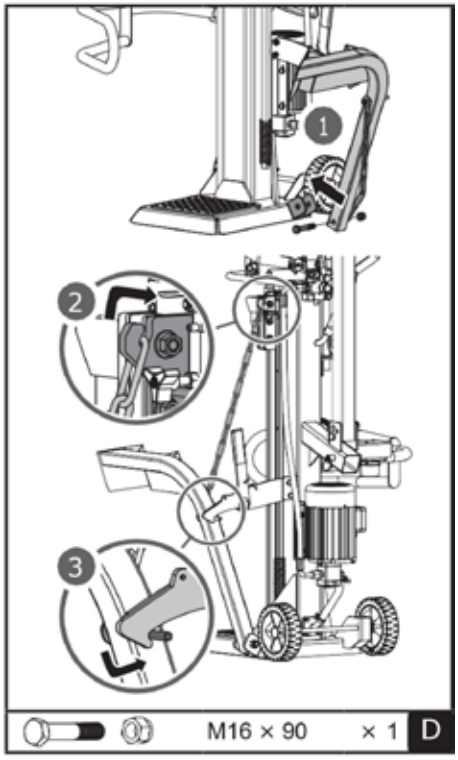

TRANSPORT

Tërhiqni pinën me pranverë dhe futni tubin katrore të rrotës mbështetëse në mbajtëse. Lironi pinën me pranverë për ta fiksuar pasi të keni zgjedhur vrimën e duhur.

Vendosja e sipërme është për transport, dhe vendosja e poshtme është vetëm për magazinim. Për shkak se rrota mbajtëse është një rrotë universale, ajo nuk është mjaft e qëndrueshme për transport nëse montohet në vendosjen e poshtme!Vendosja e sipërme është për transport, dhe vendosja e poshtme është vetëm për magazinim. Për shkak se rrota mbajtëse është një rrotë universale, ajo nuk është mjaft e qëndrueshme për transport nëse montohet në vendosjen e poshtme!1Vendosja e sipërme Vendosja e poshtme21Vendosja e sipërme Vendosja e poshtme2

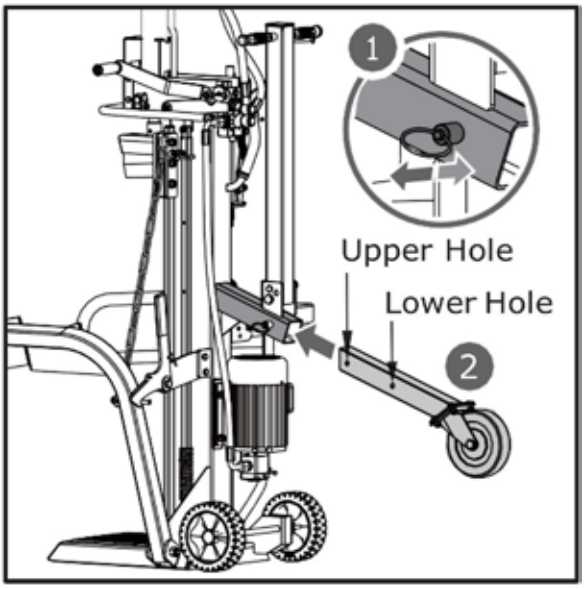

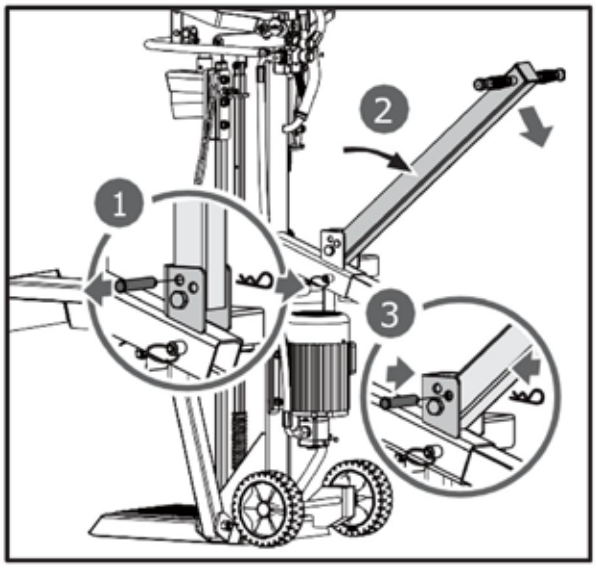

Doreza e transportit fiksohet në pozicion vertikal me pin dhe klip për dorëzim më të lehtë. Hiqni kapësen dhe shufrën. Ulni dorezën në drejtimin e shigjetës, siç tregohet, dhe sigurojeni duke fiksuar shufrën me kapëse në vrimën e jashtme.

DORËZIMI I PËRÇARËSIT TË TRUNGJEVE NË VENDIN E PUNËS

Përçarësi i druve është i pajisur me 2 rrota për lëvizje të lehta. Për të lëvizur përçarësin e druve në vendin e punës. Kapni dorezën (a) për të pjerrëtuar pak përçarësin e druve pasi të siguroheni që kapaku i rezervuarit të vajit është i mbyllur fort.



Aplikoni një shtresë të hollë yndyre në sipërfaqet e shtytësit para përdorimit, kjo do të zgjasë jetëgjatësinë e tij.

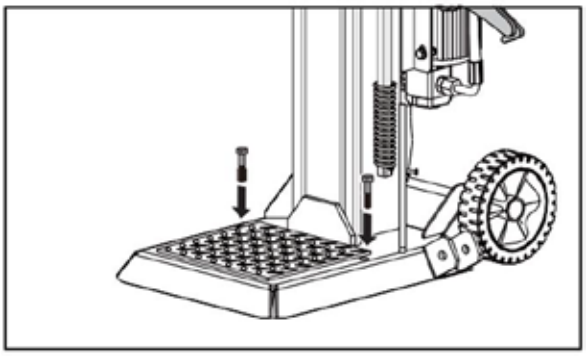

Nëse përdoret një kran, lidhni litarin në pikën e ngritjes nën etiketën blu të paketimit, pastaj ngrini makinën me kranin.

PËRDORIMI I PËRÇARËSIT

Planifikoni vendin e punës. Punoni në mënyrë të sigurt dhe kurseni përpjekje duke planifikuar punën tuaj paraprakisht. Vendosni trarët aty ku mund t'i arrini lehtësisht. Sigurohuni që të keni një vend për të grumbulluar drurin e ndarë ose për ta ngarkuar në një kamion të afërt ose një mjet tjetër transporti. Vendosni ndarësin e drurit në një tokë të sheshtë, të fortë dhe të qëndrueshme, duke u siguruar që baza e tij të jetë plotësisht e lidhur me tokën. Pastaj sigurojeni makinën me tokën me dy bulona ankoreje të përshtatshëm.



Nxirrni ajrin nga sistemi hidraulik para se të ndezni ndarësin e trungjeve. Kapakun e rezervuarit të vajit hidraulik duhet ta çlironi pak me disa rrotullime derisa ajri të mund të hyjë dhe të dalë lehtësisht nga rezervuari i vajit.

Rrjedha e ajrit përmes mbushësit të rezervuarit të vajit duhet të jetë e zbulueshme gjatë operacioneve.
Para se të lëvizni ndarësin e druve, sigurohuni që kapaku i rezervuarit të vajit të jetë ngjeshur fort për të shmangur rrjedhjen e vajit nga ky pikë.

Mos lirimi i kapakut të rezervuarit të vajit do të bëjë që ajri i mbyllur në sistemin hidraulik të kompresohet pasi të jetë dekompresuar. Ky kompresim dhe dekompresim i vazhdueshëm i ajrit do të dëmtojë vulat e sistemit hidraulik dhe do të shkaktojë dëmtim të përhershëm në ndarësin e druve.

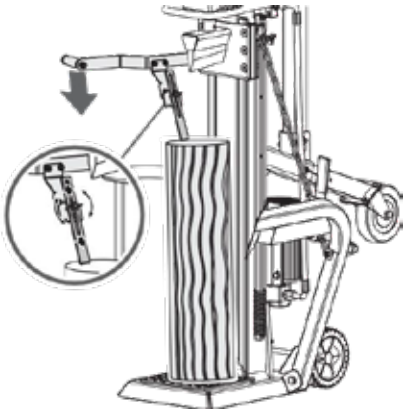

Motor për 400V 3N

Ktheni çelësin e motorit në pozicionin ON për të ndezur ndarësin e druve. Për të ndaluar makinën, thjesht ktheni çelësin e motorit në pozicionin OFF.

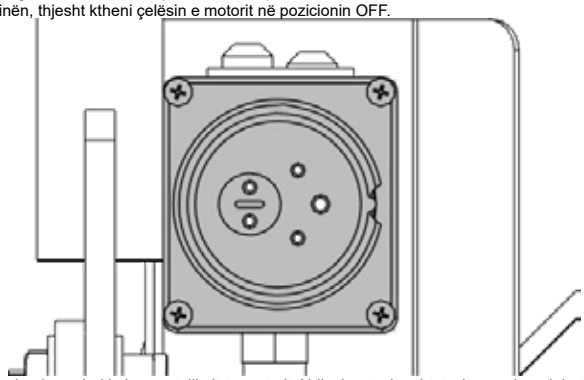

Sigurohuni për drejtimin e rrotullimit të motorit. Ndizni motorin, shtytësi me çekan duhet të ngrihet automatikisht në pozicionin më të lartë. Nëse shtytësi me çekan është tashmë në pozicionin më të lartë kur
motori fillon, kapni të dy levat e kontrollit dhe ulini ato, shtypshpuara duhet të fillojë të lëvizë poshtë.

Në rast se nuk vërehet lëvizje e pistonit pasi motori të nisë, fikni menjëherë motorin për të ndryshuar polaritetin e tij duke rrotulluar me një çelës elektrik pajisjen e ndërrimit të poleve brenda prizës.

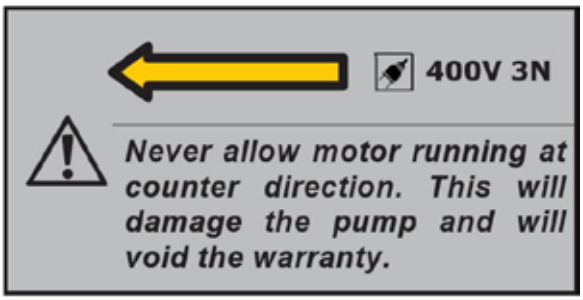

Ndarje

1
Vendosni trungun vertikalisht mbi tavolinën mbajtëse, në mënyrë që të qëndrojë sheshtë në faqen e tij. Shtypni levën e majtë për të ulur kapësen zgjatur të fikës së trungut kundër trungut për ta siguruar atë. Kapëseja zgjatur e fikës së trungut mund të rregullohet për t'u përshtatur me trungje me lartësi të ndryshme.





2. Mbani të shtypur levën e majtë të shtypjes. Ndërkohë, lëvizni çekanin ndarës poshtë duke shtypur levën e djathtë të ndarjes në gjysmën e lëvizjes për të ndarë trungun ngadalë së pari, dhe më pas shtypeni plotësisht derisa trungu të ndahet plotësisht.

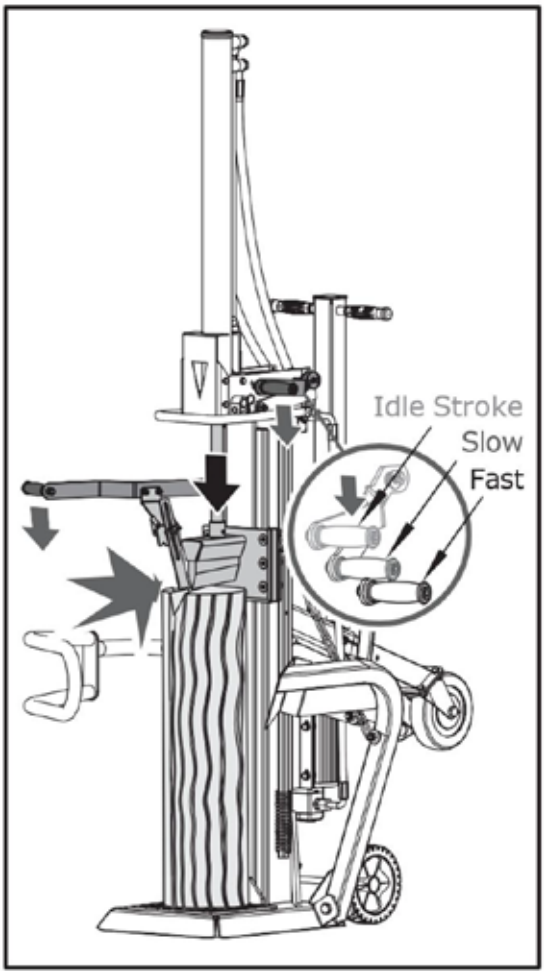

3. Ktheni çekanin ndarës në pozicionin fillestar. Përdorni levën e kontrollit me pranverë për të ngritur çekanin mbi lartësinë e trungut që do të ndahet.



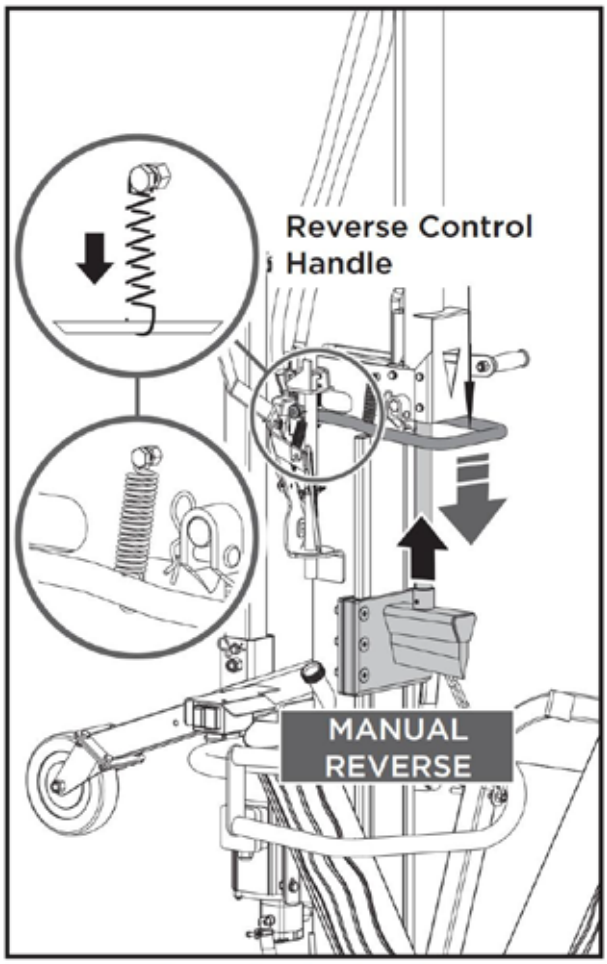

The spring is already connected to the handle in factory.

Shtypni levën e ndarjes deri në fund për një shpejtësi më të madhe me më pak forcë ndarjeje për të përfunduar ndarjen ose për të ndarë trungje të zakonshme. Ajo mund të ndryshohet thjesht duke ngritur dhe ulur pak levën e ndarjes.

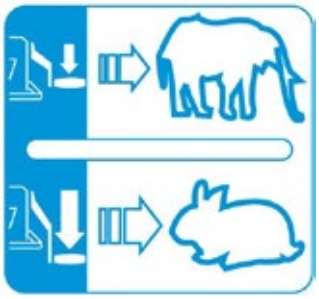

Pranvera është tashmë e lidhur me dorezën në fabrikë.

Levë ndarëse

Forca dhe shpejtësia e ndarjes kontrollohen nga leva e ndarjes. Gjysma e parë e lëvizjes së levës së ndarjes është shpejtësi në bosh; shtypni levën e ndarjes deri në gjysmë lëvizjeje për forcë maksimale ndarjeje me shpejtësi më të ulët për të ndarë trungun në fillim ose trungjet veçanërisht të fortë dhe të thatë;

ÇLIRO NJË TRUNG TË Bllokuar

ZËVENDËSIMI I VAZHDIMIT

Sistemi hidraulik është një sistem i mbyllur me rezervuar vaj, pompë vaji dhe valvulë kontrolli. Nivelet e ulëta të vajit mund të dëmtojnë pompën e vajit. Kontrolloni rregullisht nivelin e vajit me shkopin e matjes. Vaji duhet të ndërrohet plotësisht një herë në vit.
Për sistemin e transmetimit hidraulik të ndarësit të druve rekomandohen vajrat hidraulikë të mëposhtëm ose ekuivalentët e tyre:
SHELL Tellus 22 | MOBIL DTE 11 | ARAL Vitam GF 22 | BP Energol HLP-HM 22

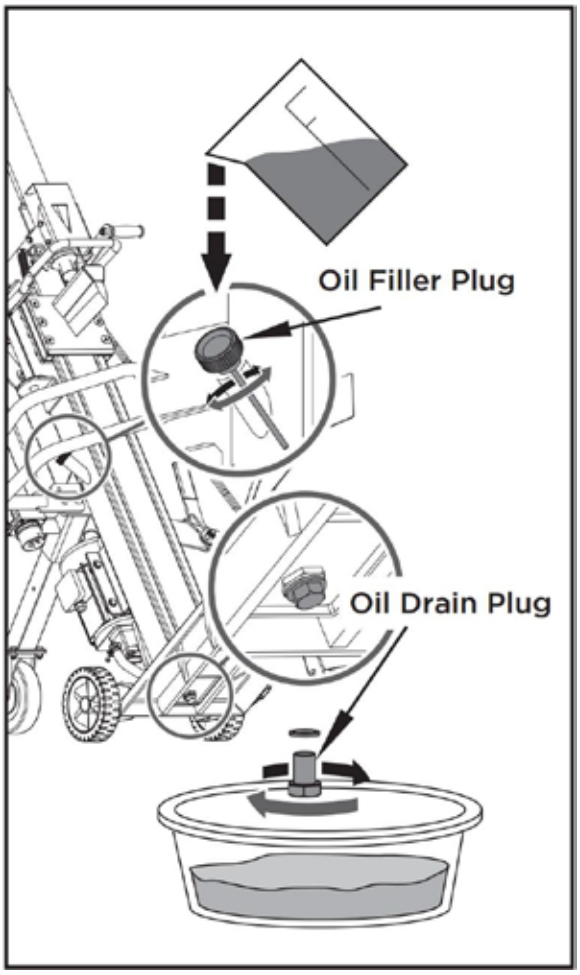

Hiqni tapin e kullimit të vajit për të kulluar vajin nga sistemi i transmetimit hidraulik.
Kontroloni vajin për copa metali si masë paraprake për problemet e ardhshme.
Pasi vaji të jetë derdhur plotësisht nga makina, rivendosni tapin e kullimit.
Shtoni në sistemin e transmetimit hidraulik vajin e rekomanduar përmes hapjes së tapit mbushës.

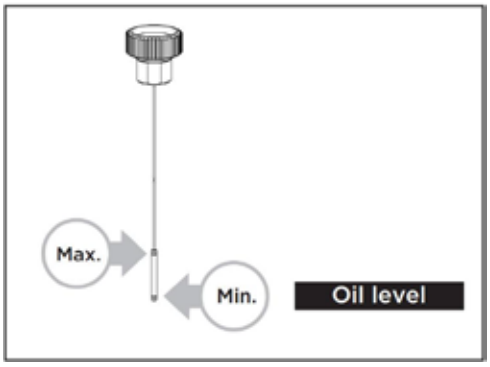

Lexoni shkopin e matjes për të përcaktuar nivelin maksimal dhe minimal të vajit. Vaji i ulët mund të dëmtojë pompën e vajit. Mbushja e tepruar mund të shkaktojë temperatura të larta në sistemin e transmetimit hidraulik.
Aplikoni vulosës në tapin e mbushjes dhe rivendoseni.
Pas ndërrimit të vajit, aktivizoni ndarësin e druve disa herë pa ndarë drurin. Përdorni një pjatë për kullim për të ndihmuar në heqjen e të gjithë vajit të përdorur dhe grimcave.

MËHRIM I ÇANIT

Ky ndarës druri është i pajisur me një çekan ndarës të përforcuar, faqja e të cilit është trajtuar posaçërisht. Pas periudhave të gjata të punës, dhe kur të jetë e nevojshme, mprehni çekanin duke përdorur një limë me dhëmbë të imët, duke hequr çdo gërshete ose vend të sheshtë në teh.

ZGJIDHJA E PROBLEMEVE		
PROBLEM	**SHKAKA E MUNDËSHME**	**SUGERIM PËR ZGJIDHJE**
Motori nuk ndizet	Çelësi është fikur	NË ndezje të çelësit
Drejtimi i rotacionit të motorit është i gabuar	Lidhje e pasaktë	Ndrysho pajisjen e ndërrimit të poleve në prizë me një çelës me kokë
Drejtimi i gabuar i rrotullimit të motorit	Lidhje e gabuar	Invertoni polaritetin nga elektricisti
Përçarësi i druveve nuk funksionon ndërsa motori është në punë	Valvula nuk hapet për shkak të lirimit të pjesëve të lidhjes	Kontrolloni dhe ngushtoni pjesët
Përçarësi i druve nuk funksionon ndërsa motori është në punë	Leverat e kontrollit ose pjesët e lidhjes janë përkulur	Riparoni pjesët e përthyera
Përçarësi i druve nuk funksionon ndërsa motori është në punë	Niveli i ulët i vajit hidraulik	Kontrolloni dhe mbushni sërish vajin hidraulik
Përçarësi i druve punon me dridhje dhe zhurmë të pazakontë	Niveli i ulët i vajit hidraulik	Kontrolloni dhe mbushni sërish vajin hidraulik

KËRKOJMË VËMENDJE: TË GJITHA PUNËT E RIPARIMIT DUHET TË BËHEN NGA NJË SPECIALIST PËR KËTË PRODUKT.

DIAGRAMË KABLLIMI
65707 / 65709 / 65711

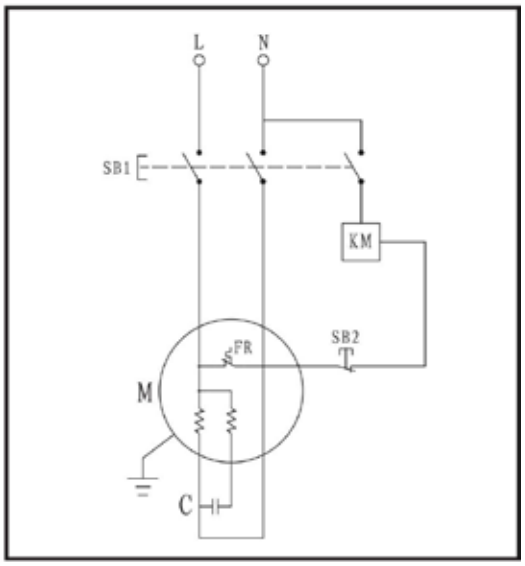

65706 / 65708 / 65710 / 65712 / 65715

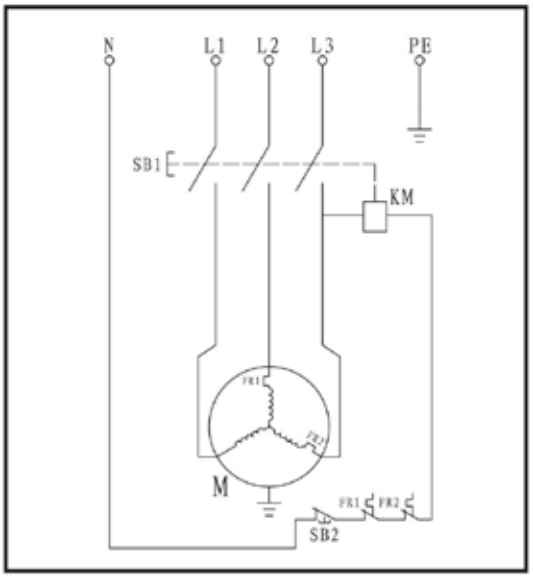

DIAGRAMË E SISTEMIT HIDRAULIK

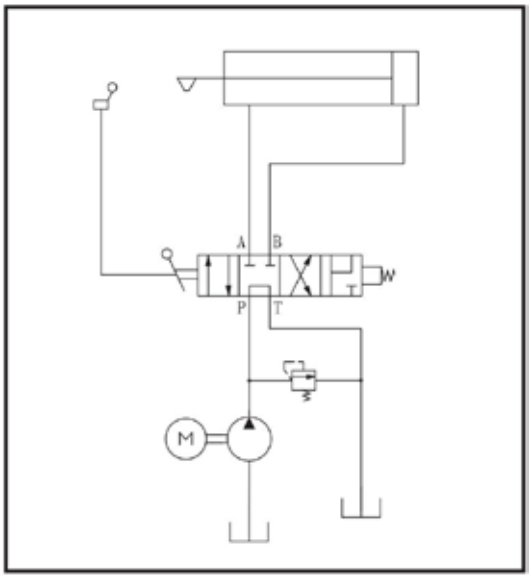

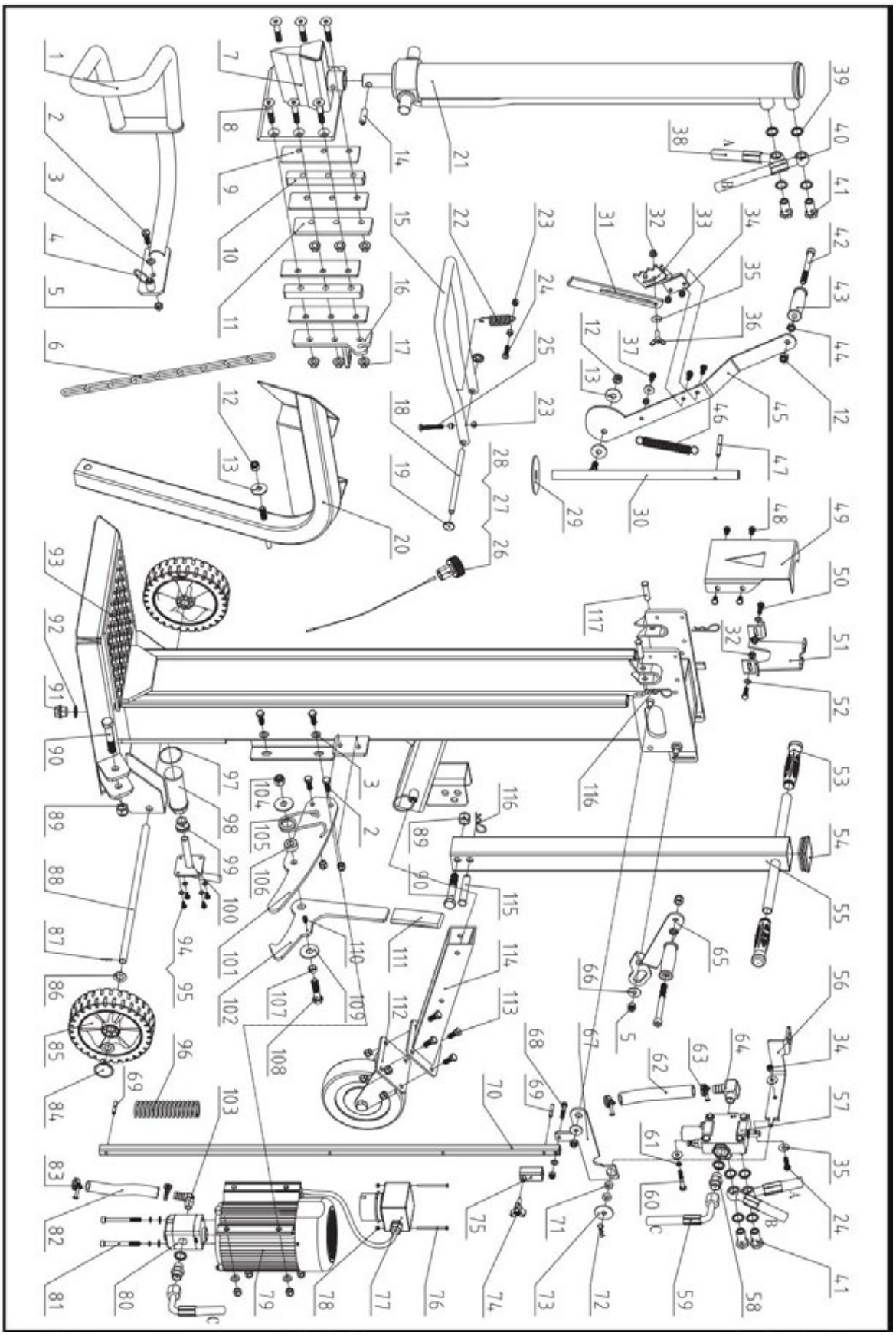

Lista e pjesëve					
Jo.	**Përshkrimi**	**Sasia**	**Nr.**	**Përshkrimi**	**Sasia**
1	Kllapa e mbrojtësit të majtë	1	67	Levë lidhëse	1
2	Buloni M10x30	7	68	Buloni M8x40	1
3	Shpuese e sheshtë 10	9	69	Pin cilindrik 6x40	2
4	Pin vendosës me dorezë	2	70	Levë për rregullimin e goditjes	1
5	Arrë me kapëse M10	13	71	Pllakë e rrumbullakët	2
6	Zinxhiri ngritës 6	1	72	Klip 2.5	1
7	Fërkim me klips	1	73	Largëtues i madh 10	1
8	Buloni M12x65	6	74	Dorezë ylli	1
9	Pllakë fërkimi	4	75	Mansheta rregulluese	1
10	Pllakë ndarëse	2	76	Vidë M4x60	2
11	Pllakë e majtë	1	77	Çelës	1
12	Arrë me shpuese M12	4	78	Locknut M4	2
13	Shpuese e madhe 12	3	79	Motor	1
14	Pin cilindrik 8x40	1	80	Pumpë me ingranazh	1
15	Dorezë kontrolli U	1	81	Vidë M8x90	1
16	Pllakë e djathtë	1	82	Sipërfaqe e sipërme 16	1
17	Arrë M12	6	83	Shtrëngues për tub 20-26	2
18	Pin i boshtit	1	84	Mbulesë rrote	2
19	Mbulesë rrote 12	2	85	Rrotë	2
20	Roje ngritëse	1	86	Shpërndarëse e sheshtë 16	4
21	Cilindr	1	87	Pin Cotter 2x20	2
22	Pranverë	1	88	Boshti i rrotës	1
23	Arrë M8	5	89	Arrë me kapak M16	2
24	Bolt M8x30	2	90	Buloni M16x90	2
25	Buloni M8x50	1	91	Vidë bllokuese	1
26	Kapak i vajit	1	92	Lajësi i kombinuar 22	1
27	Unaza O 25x2.65	1	93	Korniza kryesore	1
28	Shkopi i matjes së vajit	1	94	Buloni M6x12	4
29	Shpuese najloni	1	95	Shpuese e sheshtë 6	4
30	Bosht	1	96	Pring amortizues	1
31	Gërshërë fikse e zgjatur	1	97	Unaza O 50x2.65	1
32	Arrë M8	3	98	Filtri i vajit K	1
33	Gërshërë për ngjitjen e logut	1	99	Bush K	1
34	Mbajtëse me kokë katrore M8	4	100	Flansë	1
35	Shpuese e madhe 8	6	101	Pllakë vendosjeje	1
36	Buloni krah M8x25	1	102	Krokë	1
37	Buloni M8x20	3	103	Noza drejtkëndore	1

38	Sipërm tubi	1	104	Arrë me kapëse M14	1
39	Shpuese e kombinuar 20	10	105	Pringë torsionale	1
40	Sipërm tuba	1	106	Vendosja e buskut për pranverë	1
41	Konektuesi i valvulës	4	107	Locating Bush	1
42	Vidë M12x120	2	108	Bulon M14x60	1
43	Dorezë pune	2	109	Mbajtëse e madhe 14	2
44	Arbër i hollë M12	2	110	Vidë M6x10	1
45	Lever	1	111	Dorezë	1
46	Rimëvendos pranverën	1	112	Asambleja e rrotës mbështetëse	1
47	Pin cilindrik 8x60	1	113	Buloni M10x25	4
48	Buloni M8x12	4	114	Tub Fiximi	1
49	Pllakë mbështetëse e përparme për cilindër	1	115	Pin B 16x85	1
50	Buloni M8x25	2	116	Klip 3	3
51	Pllakë mbështetëse e pasme për cilindër	1	117	Pin B 12x50 / Pin B 12x55 (Vetëm për 65715)	2
52	Shpuese e sheshtë 8	3			
53	Dorezë	1			
54	Prizë katrore	1			
55	Shufër tërheqëse	1			
56	Pllakë lidhëse për valvulën	1			
57	Valvë	1			
58	Gjiri i tubit	2			
59	Sipërmarrja e hyrjes	1			
60	Buloni M8x50	2			
61	Shpërndarëse pranverore 8	4			
62	Sipërmarrësi i naftës 19	1			
63	Shtrëngues i tubit 28-36	2			
64	Lidhësi për tuba	1			
65	Levë e djathtë e funksionimit	1			
66	Shpuese e madhe 10	2			

РЕЦИКЛАЖА И УКЛАЊАЊЕ



Ова ознака указује да се овај производ не сме одбацити заједно са осталим кућним отпадом. Да бисте спречили могућу штету по животну средину или људско здравље услед неконтролисаног одлагања отпада, одговорно га рециклирајте како бисте подстакли одрживу поновну употребу материјалних ресурса. За повраћај коришћеног уређаја, молимо вас да користите системе за повраћај и прикупљање или се обратите локалној самоуправи или продавницама за савете о еколошки безбедном рециклирању.

СИМБОЛИ

На плочици са ознакама на вашем уређају могу бити приказани симболи. Они представљају важне информације о производу или упутства за његову употребу.

	Прочитајте ова упутства у целини пре коришћења машине.		Опасност! Држите се даље од покретних делова!
	Носите заштићену обућу!		Не уклањајте заглављене трупце рукама.
	Носите заштитне рукавице!		Пажња! Летећи предмети.
	Носите заштиту за очи! Носите заштиту за слух!		Пре покретања било каквог поправка, одржавања или чишћења, увек искључите напајање.
	Одржавајте радно место уредним! Неуредност може довести до несреће.		Избегавајте повреде услед кретања сечива за цепање.
	Не уклоните или не манипулишите ниједним заштитним или безбедносним уређајем.		Држите посматраче далеко од радног простора.
	Уклоните искоришћено уље на еколошки прихватљив начин.		Не цепајте дрва док је машина у покрету.
	Не користите га на киши.		Не цепајте дрва док је машина нагнута.

УВОД

Ваш нови цепач трупаца ће више него задовољити ваша очекивања. Произведен је по строгим стандардима квалитета како би испунио критеријуме за врхунске перформансе. Ваш нови уређај ће вам бити једноставан и безбедан за употребу, а уз одговарајућу негу пружиће вам дугогодишњу поуздану службу.

БЕЗБЕДНОСТ

РАЗУМЕЈТЕ СВОЈ РАСКЛОПАЧ ТРЕНА

Прочитајте и разумејте упутство за употребу и етикете причвршћене на цепач трупаца. Упознајте се са његовом применом и ограничењима, као и са специфичним потенцијалним опасностима које су му својствене. Потпуно се упознајте са управљачким елементима и њиховим правилно функционисањем.

НАРКОТИЦИ, АЛКОХОЛ И ЛЕКОВИ

Не управљајте цепачем трупаца под утицајем дрога, алкохола или било којег лека који би могао утицати на вашу способност да га правилно користите.

ИЗБЕГАВАЈТЕ ОПАСНЕ УСЛОВЕ

Увек користите цепач дрва на сувој, чврстој, равној површини. Никада не користите цепач дрва на клизавим, мокрим, блатњавим или заледеним површинама. Место које изаберете треба да буде без високе траве, шибља или других препрека. Треба да буде довољно простора за маневрисање и да помогне оператеру да остане на опрезу. Одржавајте радно место чистим и добро осветљеним. Неуредна места позивају повреде. Да бисте избегли спотицање, не остављајте алате, трупце или друге компоненте бачене око радног простора. Не користите цепач трупаца на влажним или мокрим местима или га не излажите киши. Не користите га у просторима где испарења боја, растварача или запаљивих течности представљају потенцијалну опасност.

ПРОВЕРИТЕ СВОЈ РАЗДЕЉИВАЧ ТРУПАЦА

Проверите цепач трупаца пре укључивања. Држите заштитне уређаје на месту и у исправном стању. Наведите у навику да проверавате да ли су кључеви и прилагођавачки кључеви уклоњени из радне зоне пре укључивања. Замените оштећене, недостајуће или неисправне делове пре коришћења. Уверите се да су сви навртни, завртњи, вијци, хидраулички фитинзи, кочници црева итд. чврсто затегнути. Увек проверите ниво уља у резервоару хидрауличног уља. Никада не користите цепач трупаца када му је потребан сервис или је у лошем механичком стању. Пре почетка рада, тестирајте уређаје за заустављање како бисте их одржали у безбедном радном стању.

ПРАВИЛНО СЕ ОБУЦИТЕ

Не носите лабаву одећу, рукавице, кравате или накит (прстење, сатове). Они се могу заглавити у покретним деловима. Препоручују се заштитне електрично непроводљиве рукавице, обућа против клизања и заштита за слух током рада. Носите заштитну покривку за косу како бисте спречили да се дуга коса завуче у машину.

ЗАШТИТИТЕ ОЧИ И ЛИЦЕ

Свака цепалица дрва може да исфрли стране предмете у очи. То може изазвати трајно оштећење вида. Увек носите заштитне наочаре. Обичне наочаре за свакодневно ношење имају само леће отпорне на ударце. Оне нису заштитне наочаре.

ПРОДУЖНИ КАБЛОВИ

Неправилна употреба продужних каблова може изазвати неефикасан рад цепача трупаца, што може довести до прегревања. Проверите да продужни кабл није дужи од 10 м и да попречни пресек није мањи од 2,5 мм² како би се омогућио довољан проток струје до мотора. Избегавајте употребу оштећених и неадекватно изолованих прикључака. Прикључци морају бити направљени од заштићеног материјала погодног за употребу на отвореном.

ИЗБЕГАВАЈТЕ ЕЛЕКТРИЧНИ УДАР | НЕ ПРЕКОРАЧУЈТЕ

Проверите да ли је електрично коло адекватно заштићено и да ли одговара снази, напону и фреквенцији мотора. Проверите да ли постоји уземљење. Уземљите цепач трупаца. Избегавајте контакт тела са уземљеним површинама: цевима, радијаторима, кухињским рернима и кућиштима фрижидера. Никада не отварајте прекидач/прикључак. Уколико је то неопходно, обратите се квалификованом електричару. Пазите да вам прсти не додирују металне контакте утикача када прикључујете или искључујете цепач трупаца.

СПРЕЧИТЕ ПОЖАРЕ

Не пушите и не користите отворене пламене приликом рада или допуњавања цепача дрва. Никада не користите цепач дрва у близини пламена или искре. Уље је запаљиво и може експлодирати.
Дозволите само једној особи да утоварује и управља цепачем дрва. Увек држите посматраче, укључујући посетиоце, децу и кућне љубимце, далеко од радног простора, посебно када је цепач дрва у раду. Само оператер треба да стоји поред машине и то само у безбедној радној зони прописаној у овом упутству. Никада немојте користити друге људе да вам помогну у ослобађању заглављених трупаца. Није дозвољено да особа млађа од 16 година управља цепачем дрва. Свака особа млађа од 18 година мора имати неопходну обуку и вештине за правилно и безбедно обављање функција и увек мора бити под надзором одраслих.

ПРОВЕРИТЕ СВОЈ ТРПАН

Никада не покушавајте да цепате трупце који садрже ексе, жицу или отпад. Увек проверите да су оба краја трупца који цепате исечена што равније. То ће спречити да трупец проклиза из положаја под притиском. Гране морају бити одсечене у нивоу са стаблом.
Одржите стабилан став и увек одржавајте равнотежу. Никада немојте стајати на цепачу трупаца. Може доћи до озбиљне повреде ако се алат преврне или ако случајно дође до контакта са сечивима. Немојте складиштити ништа изнад или поред цепача трупаца где би неко могао да стане на алат да би дохватио те предмете.

ИЗБЕГНУТЕ ПОВРЕДЕ УСЛЕД НЕПРЕДВИЂЕНЕ НЕСРЕЋЕ

Немојте да прелазите преко или да се пружате преко подручја цепања када управљате цепачем. Никада не наслагајте трупце за цепање на начин који ће вас приморати да се пружате преко цепача. Користите само руке за управљање полугама за контролу. Никада немојте користити стопало, колено, ужад или било који други уређај за продужење. Увек у потпуности обратите пажњу на кретање клина. Никада не покушавајте да натоварите цепач док је клина у покрету. Држите руке даље од свих покретних делова. Никада не покушавајте да цепате две трупце једну на другу. Једна од њих може да одлепи и погоди вас.

ЗАШТИТИТЕ СВОЈЕ РУКЕ

Држите руке даље од пукотина и расцепа који се отварају на трупцу. Они се могу изненада затворити и смрскати или ампутирати вам руке. Не извлачите заглављене трупце рукама.

НЕ ПРИМЕЊИВАТИ ПРЕКОМЕРНУ СИЛУ

Радиће боље и безбедније при својој пројектованој брзини. Не користите цепач трупаца за сврху за коју није намењен. Не мењајте опрему или је не користите на начин који заобилази њене пројектоване могућности и капацитете. Никада не покушавајте да цепате трупце веће од оних наведених у табели спецификација.

ИСКЉУЧИТЕ НАПОЈАЊЕ

Искључите из струје када се не користи, пре подешавања, замене делова, чишћења или рада на цепачу дрва. Пре сервиса консултујте технички приручник.
ПАЖЊИВО ОДРЖАВАЈТЕ СВОЈ РАСКЛАПАЧ ДРВЕНАЦА | ПОСТУПАЈТЕ У СЛУЧАЈУ НЕСРЕЋЕ
Пре чишћења, поправке, прегледа или подешавања, искључите машину и уверите се да су се све покретне делове зауставили. Увек чистите уређај након сваке употребе. Држите цепач дрва чистим ради најбољег и најбезбеднијег рада. Поштујте упутства за подмазивање. Пре употребе прегледајте све хидраулично дихтунге, црева и спојнице на присуство цурења. Контролне полуге и прекидач за напајање морају бити чисти, суви и без уља и масти у сваком тренутку.

ЗАШТИТИТЕ ЖИВОТНУ СРЕДИНУ

Одложите коришћено уље на овлашћено место за прикупљање или поштујте прописе земље у којој се цепач трупа користи. Не испуштајте у одвод, земљу или воду.

УЧИНИТЕ РАДНУ ПРОСТОРИЈУ БЕЗБЕДНОМ ЗА ДЕЦУ

Затворите радионицу. Чувајте цепач трупаца ван домашаја деце и других који нису квалификовани да га користе.
Увек имајте при руци апарат за гашење пожара и прву помоћ у случају да затребају. У ванредним ситуацијама, увек знајте где се налази најближи телефон или имајте телефон на радном месту. Такође знајте бројеве телефона најближе хитне помоћи, лекара и ватрогасне службе. Ове информације ће бити непроцењиве у случају ванредне ситуације.

ПОСЕБНО УПОЗОРЕЊЕ

• Рад машине на цепање је дизајниран да активира једна особа. Иако постоји могућност да додатни оператери раде са машином (нпр. за утовар и истовар), само један оператер треба да активира операцију цепања;
• Машином не смеју да управљају деца;
• Опис функционалних испитивања машине;
• Захтеви за инсталацију и одржавање укључују списак уређаја, нпр. уређаја за дворуко управљање, који треба проверити, као и учесталост и методу провере;
* S6 40%, континуирани рад са периодичним задатком: време једног циклуса оптерећења је 10 минута, време рада при константном оптерећењу је 4 минута, време рада при празном ходу је 6 минута.

УСЛОВИ ЕКСПЛУАТАЦИЈЕ

Ова машина за цепање дрвета је дизајнирана за рад на амбијенталним температурама између +5°C и 40°C и за инсталацију на надморским висинама не већим од 1000 м. Влажност ваздуха у окружењу не би требало да буде већа од 50% на 40°C. Може се складиштити или транспортовати на амбијенталним температурама између -25°C и 55°C.

ЕЛЕКТРИЧНИ ЗАХТЕВИ

За моделе 65706, 65708, 65710, 65712, 65715:
Са трофазним мотором од 400 V / 50 Hz, цепач трупаца треба да буде прикључен на стандардну мрежу од 400 V±10% / 50 Hz±1%.
Напојавање струјом мора имати заштитна уређаје од поднапона, пренапона, пренапоре као и уређај за заштиту од преосталог струја (RCD) са максималном номиналном преосталом струјом од 0,03 A.
Прикључак за напајање и продужни кабл морају имати 5 жица = 3P + N + PE (3/N/PE). Прикључак за напајање мора имати осигурач од највише 16 A. Гумени кабл за електрично повезивање мора бити у складу са EN60245 и увек је означен симболом H 07 RN. Каблови треба да буду означени, јер је то законски захтев.
За моделе 65707, 65709, 65711:
Са мотором од 230 V / 50 Hz, цепач трупаца треба прикључити на стандардну мрежу од 230 V±10%
/50Hz±1%.
Напојавање струјом које има заштитна средства од поднапона, пренапона, пренапона и пренапона (16 A), као и уређај за заштиту од струје у квазиполарном стању (RCD) чија је максимална номинална струја у квазиполарном стању 0,03 A. Гумене каблове за електрично повезивање морају бити у складу са EN60245 и увек су означени симболом H 07 RN. Каблови треба да буду означени, јер је то законски захтев.

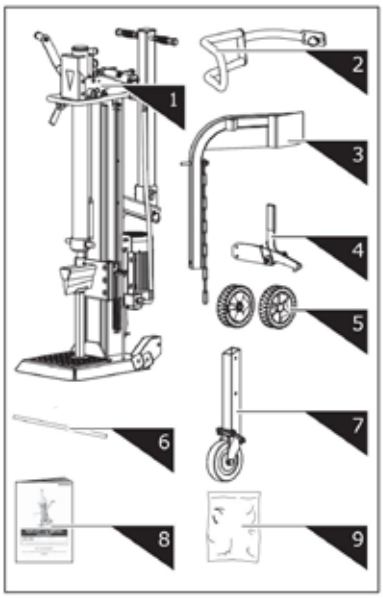

1. Log Splitter Frame & Power Station
2. Guard Arm
3. Log Lift
4. Retaining Hook
5. Wheel
6. Wheel Axle
7. Support Wheel
8. Operator's Manual
9. Hardware Bag, including

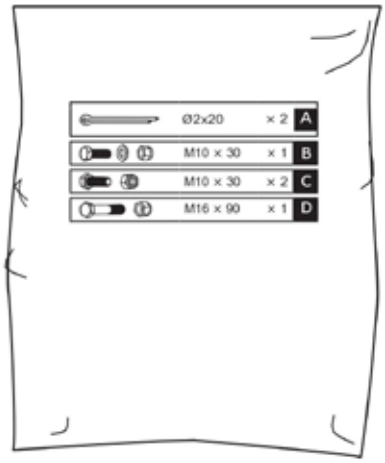

СКЛОППЕ

1. Убаците осовину точка у отворе монтажне носачице. Навуците точкове на осовину и причврстите спољним сигурносним пиновима Ø2x20. Причврстите капице точка.

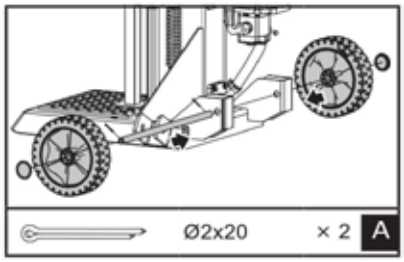

2. Држите ослонац притиснут уз клинац и уклоните R-пин и вијак да ослободите цилиндар. Спустите обе ручке за контролу да подигнете клинасти клип до врха. Убаците вијак и R-пин да осигурате цилиндар.

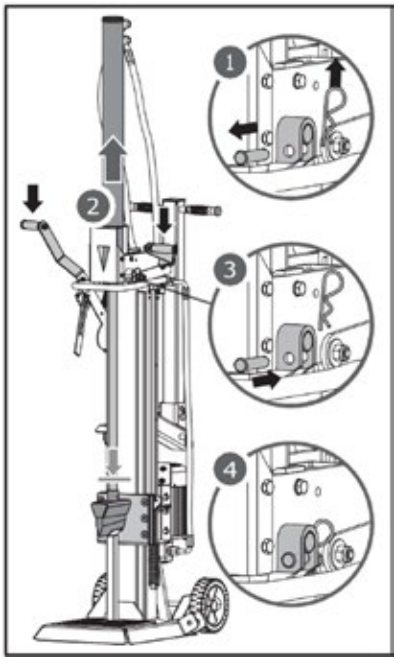

3. Ослободите обе ручке за контролу да бисте повукли клинасти клип на горе. Уклоните ослонац.

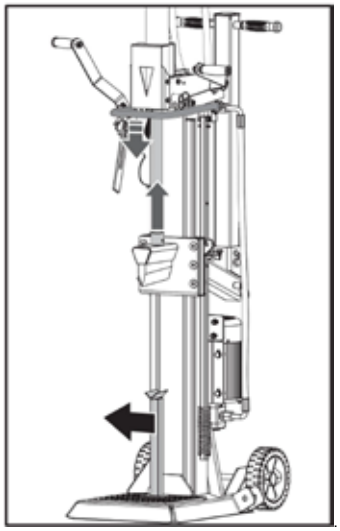

4. Подударите отвор и осигуравајући штифт заштитне руке са монтажном конзолом. Причврстите заштитну руку шестоугаоним вијком M10 × 30, подлошком и навртком из кесе са прикључком.

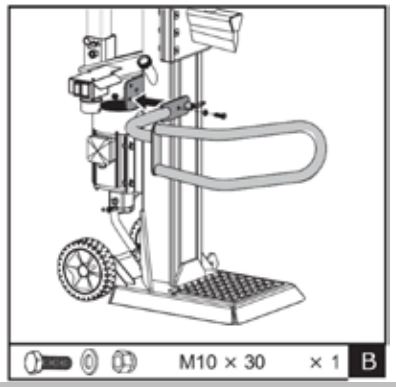

5. Поставите куку за држање на оквир и причврстите је са два шестострана вијка M10×30 и навртке.

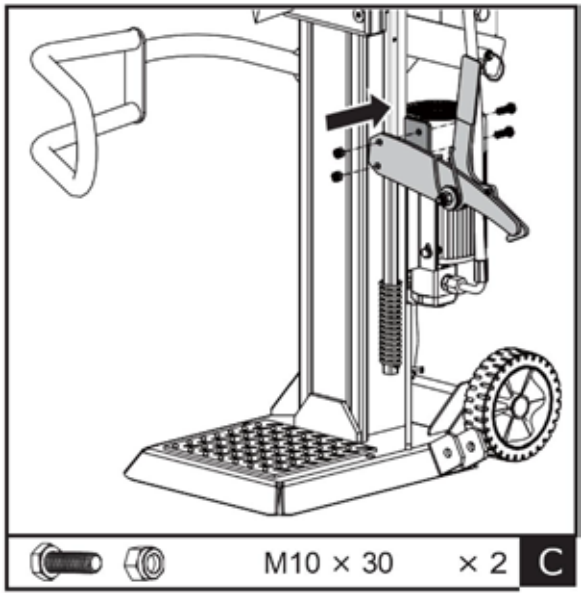

6. Поставите дизалицу за трупце у монтажну конзолу и поравнајте са отворима конзоле. Зачврстите M16×90 шестостраним вијком и навртком. Закуците ланас дизалице за водилицу клизача.

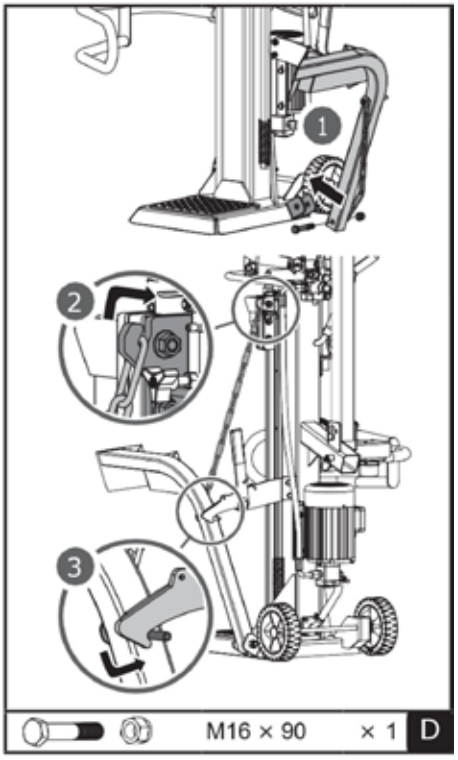

ТРАНСПОРТ

Извуците пролећни шраф и убаците четвртасти цев ослонца точка у држач. Затегните пролећни шраф да га фиксирате након избора одговарајуће рупе.

Горња рупа је за транспорт, а доња рупа је само за складиштење. Пошто је точак за потпору универзални точак, није довољно стабилан за транспорт ако је монтиран у доњој рупи!
Горња рупа је за транспорт, а доња рупа је само за складиштење. Пошто је точак за потпору универзални точак, није довољно стабилан за транспорт ако је монтиран у доњој рупи!1
Горња рупа Доња рупа21 Горња рупа Доња рупа2

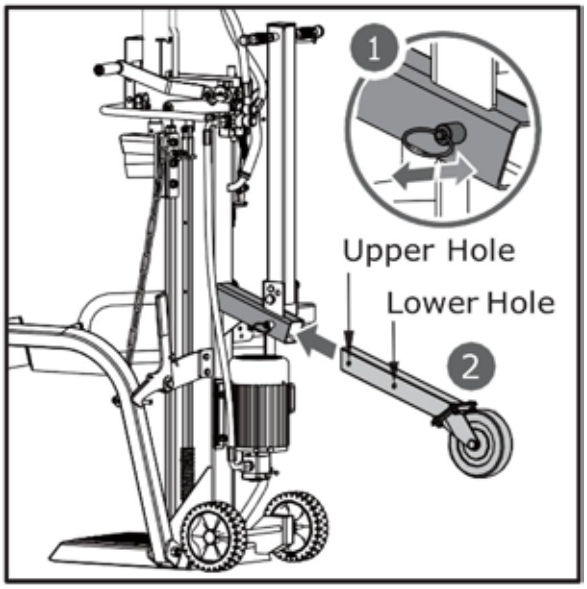

Ручка за транспорт се фиксира у усправном положају штифтом са копчом ради лакшег превоза.

Уклоните копчу и осигурач. Спустите дршку у смеру стрелице као што је приказано и осигурајте је фиксирањем осигурача са копчом у спољашњу рупу.

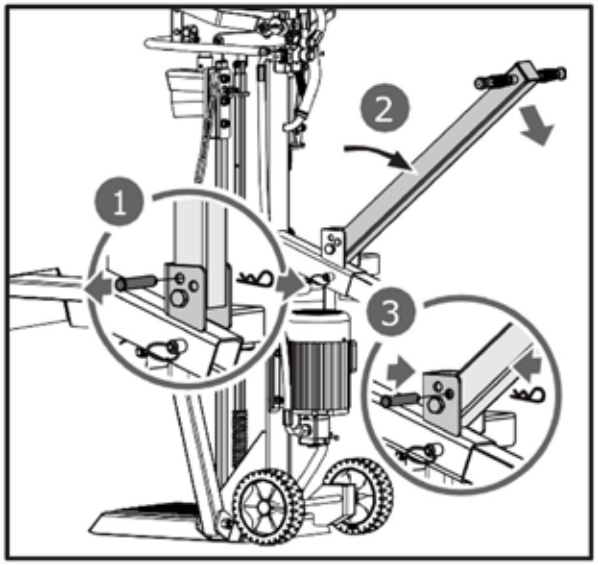

ДОСТАВА РАСЦЕПИВАЧА ДРВЕНА НА РАДНО МЕСТО

Цепач трупаца је опремљен са два точка за лако премештање. Да бисте преместили цепач трупаца на радно место, држите ручку (a) и благо нагните уређај након што се уверите да је поклопац резервоара за уље чврсто затегнут.

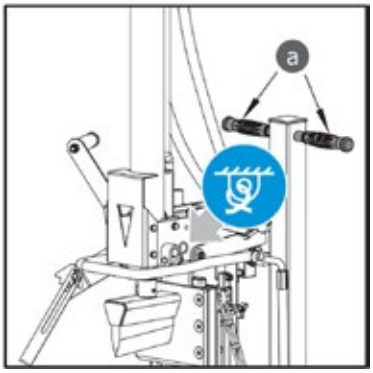

Пре рада нанесите танак слој масти на површине клипа, што ће продужити његов век трајања.

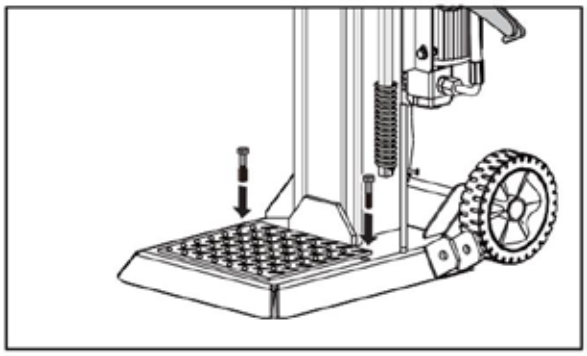

Ако се користи кран, вежите ужад за тачку за подизање испод плаве етикете за сноп, а затим подигните машину краном.

РАД СЕПАРАТОРА

Испланирајте радно место. Радите безбедно и уштедите труд тако што ћете унапред испланирати посао. Поставите трупце тамо где ће бити лако дохватљиви. Изаберите место за слагање цепаног дрвета или за његово утоваривање у оближњи камион или други превозник. Поставите цепач трупаца на равну, тврду, чврсту и равномерну површину, уверите се да је дно основе у потпуности причвршћено за земљу. Затим причврстите машину за земљу помоћу два одговарајућа сидра.



Испустите ваздух из хидрауличног система пре покретања цепача трупаца. Поклопац резервоара за хидраулично уље треба опустити за неколико обртаја док ваздух не може непречено улазити и излазити из резервоара.

Ток ваздуха кроз отвор за пуњење резервоара уља треба да буде приметљив током рада.
Пре него што померите цепач трупаца, уверите се да је поклопац резервоара за уље затегнут како би се спречило цурење уља на том месту.

Неуспех у отпуштању поклопца резервоара уља ће натерати заптивен ваздух у хидрауличном систему да се компримује након декомпресије. Такво континуирано компримовање и декомпримовање ваздуха ће избацити заптивне елементе хидрауличног система и изазвати трајну штету на цепачу трупаца.

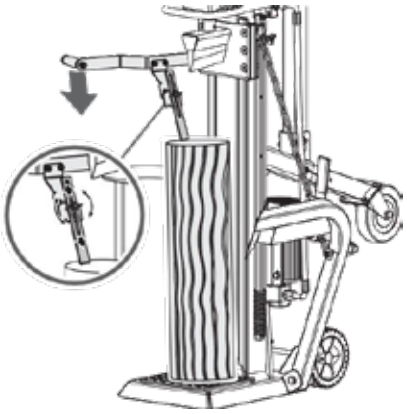

Мотор за 400V 3N

Пребаците прекидач мотора у положај ON да бисте покренули цепач трупаца. Да бисте зауставили машину, једноставно пребаците прекидач мотора у положај OFF.

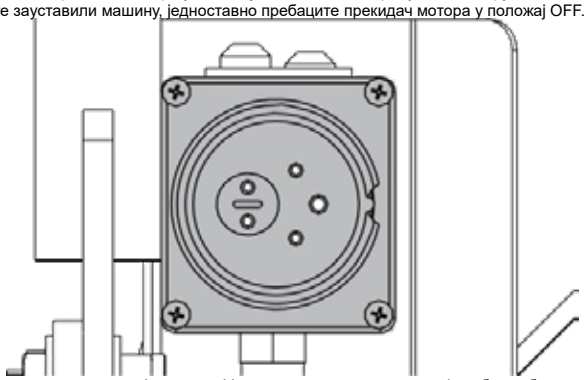

Проверите смер ротације мотора. Укључите мотор, клип са чекићем би требало да се аутоматски подигне у највишу позицију. Ако је клип са чекићем већ у највишој позицији када
када мотор почне да ради, држите обе контролне полуге и спустите их, чекић са клином треба да почне да се креће надоле.

Уколико се након покретања мотора не региструје кретање клина, одмах искључите мотор и промените поларитет мотора тако што ћете одвијачем окренути уређај за пребацивање фаза унутар прикључка.

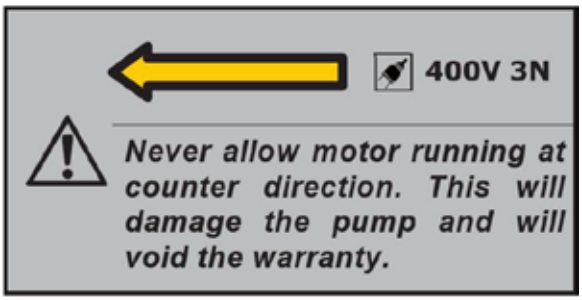

Раздвајање

1
. Поставите трупце вертикално на ослоначну плочу тако да лежи равно на својој горњој површини. Притисните леву полугу да бисте спустили испружену клешту за фиксирање трупца и причврстили га. Испружена клешту за фиксирање трупца може се подесити за трупце различите висине.





2. Држите леву полугу за притисак. У међувремену, померите клина за цепање надоле притискањем десне полуге за цепање до пола хода да бисте прво полако поцепали трупац, а затим је притисните до краја док трупац потпуно не буде поцепан.

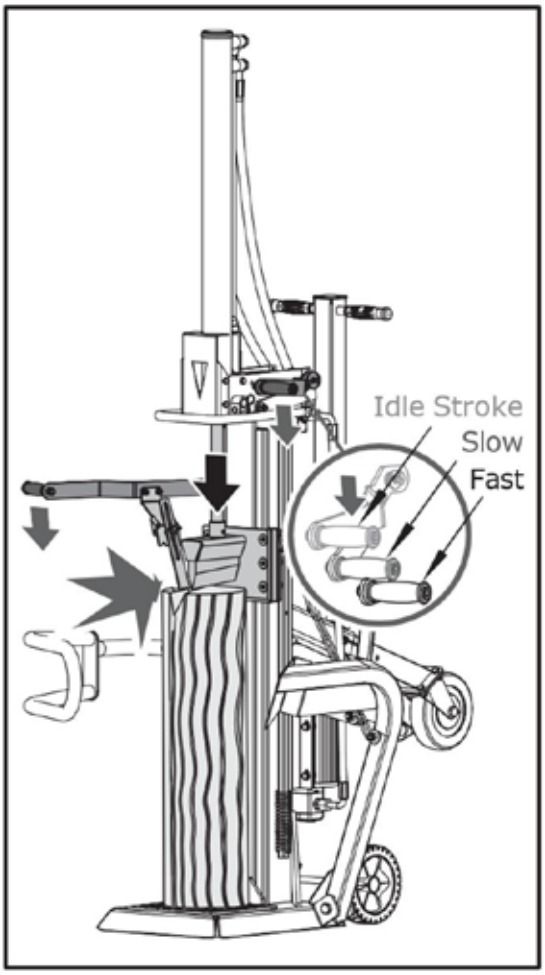

3. Вратите клина за цепање у почетни положај. Покрените полугу за повлачење са опругом да подигнете клина изнад висине трупаца који се цепају.



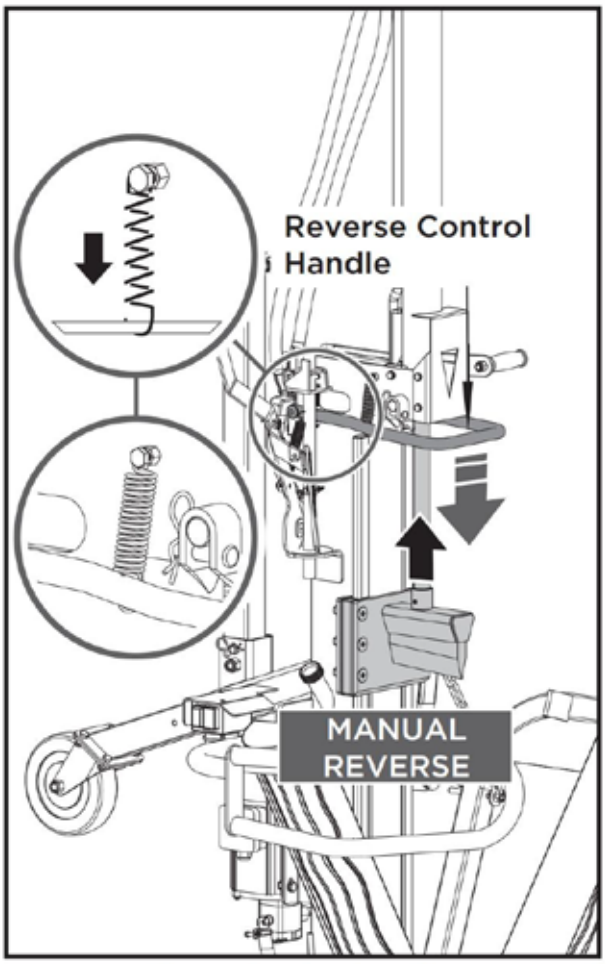

The spring is already connected to the handle in factory.

Притисните полугу за цепање до краја за већу брзину уз мању силу цепања како бисте завршили цепање или цепали обичне трупце. Подешава се једноставним благо подизањем и спуштањем полуге за цепање.

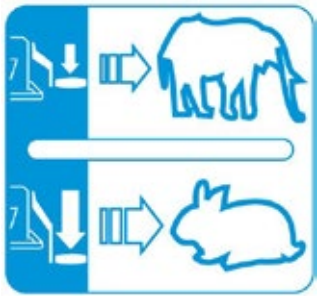

Пружина је већ прикључена на дршку у фабрици.

Полуга за цепање

Снага и брзина цепања регулишу се полугом за цепање. Прва половина хода полуге за цепање је празна хода; притисните полугу за цепање до половине хода за максималну снагу цепања при споријој брзини како бисте цепали трупе на почетку или нарочито тврде и суве трупе;

ОСЛОБОДИТЕ ЗАГЛЕВЉЕНИ ТРЕН

ЗАМЕНА УЉА

Хидраулички систем је затворени систем са резервоаром за уље, пумпом за уље и управљачким вентилом. Ниски ниво уља може оштетити пумпу за уље. Редовно проверавајте ниво уља мерном штапом. Уље треба у потпуности заменити једном годишње.
За хидраулични преносни систем цепалице за дрва препоручују се следећа хидраулична уља или њихови еквиваленти:
SHELL Tellus 22 | MOBIL DTE 11 | ARAL Vitam GF 22 | BP Energol HLP-HM 22

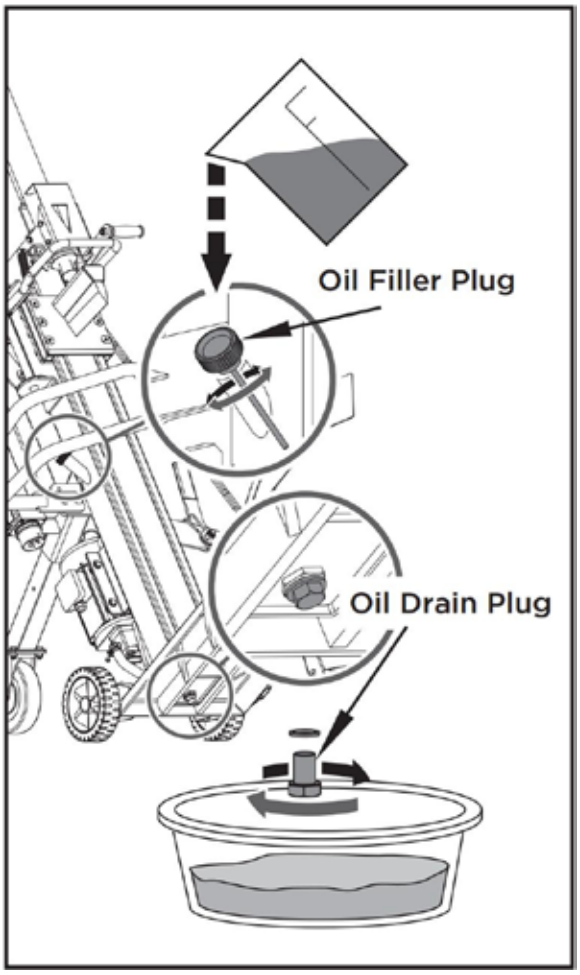

Уклоните запушач за одвод уља да бисте испустили уље из хидрауличног трансмисионог система. Прегледајте уље због металних струготина као превенцију будућих проблема.
Након што је уље потпуно испуштено из машине, поново уградите запушач за испуштање.
Допуните хидраулични преносни систем препорученим уљем кроз отвор запушача за допуну.

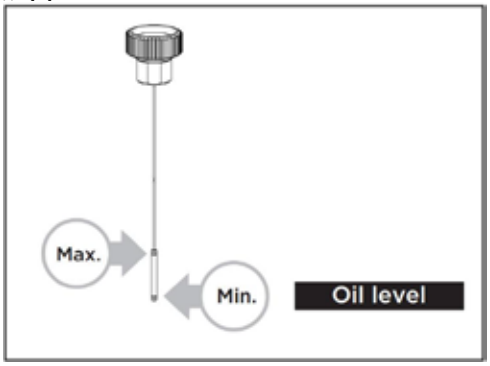

Прочитајте штап за мерење уља како бисте одредили максимални и минимални ниво уља. Низак ниво уља може оштетити пумпу за уље. Препуњавање може довести до прекомерне температуре у хидрауличном преносном систему.
Нанесите заптивну масу на заптивни вијак и поново га уградите.
Након промене уља, активирајте цепач трупаца неколико пута без цепања. Користите посуду за скупљање уља како бисте уклонили цело коришћено уље и честице.

ОШТРАВЉИВАЊЕ КЛИНА

Овај цепач трупаца је опремљен ојачаном клином за цепање чија је ивица посебно третирана. Након дужих периода рада, и по потреби, наоштрите клин фином датолком, уклањајући све зарезе или равне површине на ивици.

РЕШАВАЊЕ ПРОБЛЕМА		
ПРОБЛЕМ	**ВЕРОЈАТНИ УЗРОК**	**ПРЕДЛОЖЕНО РЕШЕЊЕ**
Мотор се не покреће	Прекидач је искључен	УКЉУЧИТЕ прекидач
Погрешан смер ротације мотора	Погрешно повезивање	Замените уређај за промену пола у прикључку помоћу одвијача
Погрешан смер ротације мотора	Неправилно повезивање	Преокрените поларитет код електричара
Цепач трупаца не ради док мотор ради	Због опуштања спојних делова вентил се не отвара	Проверите и затегните делове
Цепач трупаца не ради док мотор ради	Kонтролне полуге или спојни делови су савијени	Поправите савијене делове
Цепач трупаца не ради док мотор ради	Нижи ниво хидрауличног уља	Проверите и допуните хидраулично уље
Цепач трупаца ради са ненормалним вибрацијама и буком	Нижи ниво хидрауличног уља	Проверите и допуните хидраулично уље

ПАЖЊА: СВЕ ПОСЛОВЕ ОДРЖАВАЊА МОРА ДА ИЗВРШИ СПЕЦИЈАЛИСТА ЗА ОВУ ОПРЕМУ.

ШЕМА ПОВЕЗИВАЊА
65707 / 65709 / 65711

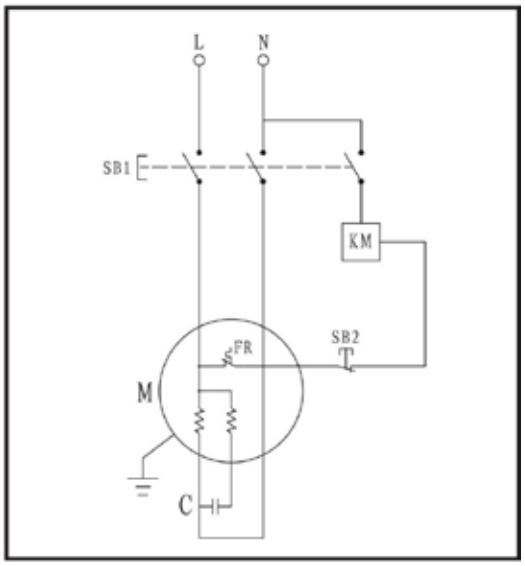

65706 / 65708 / 65710 / 65712 / 65715

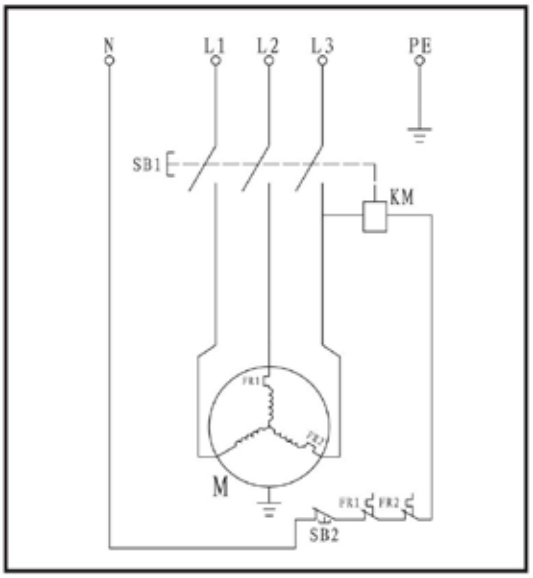

ШЕМА ХИДРАУЛИЧНОГ СИСТЕМА

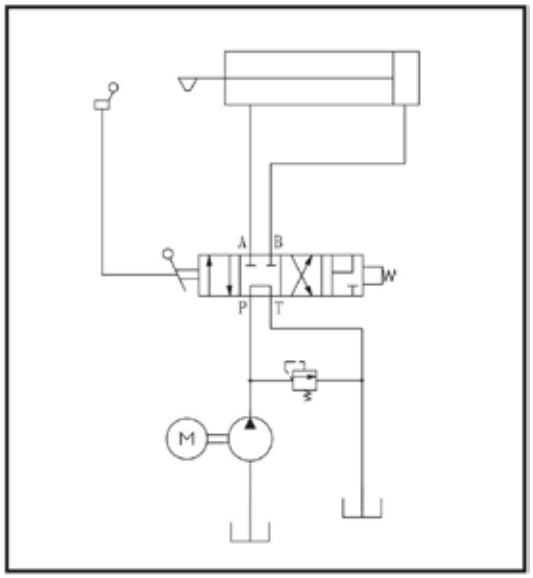

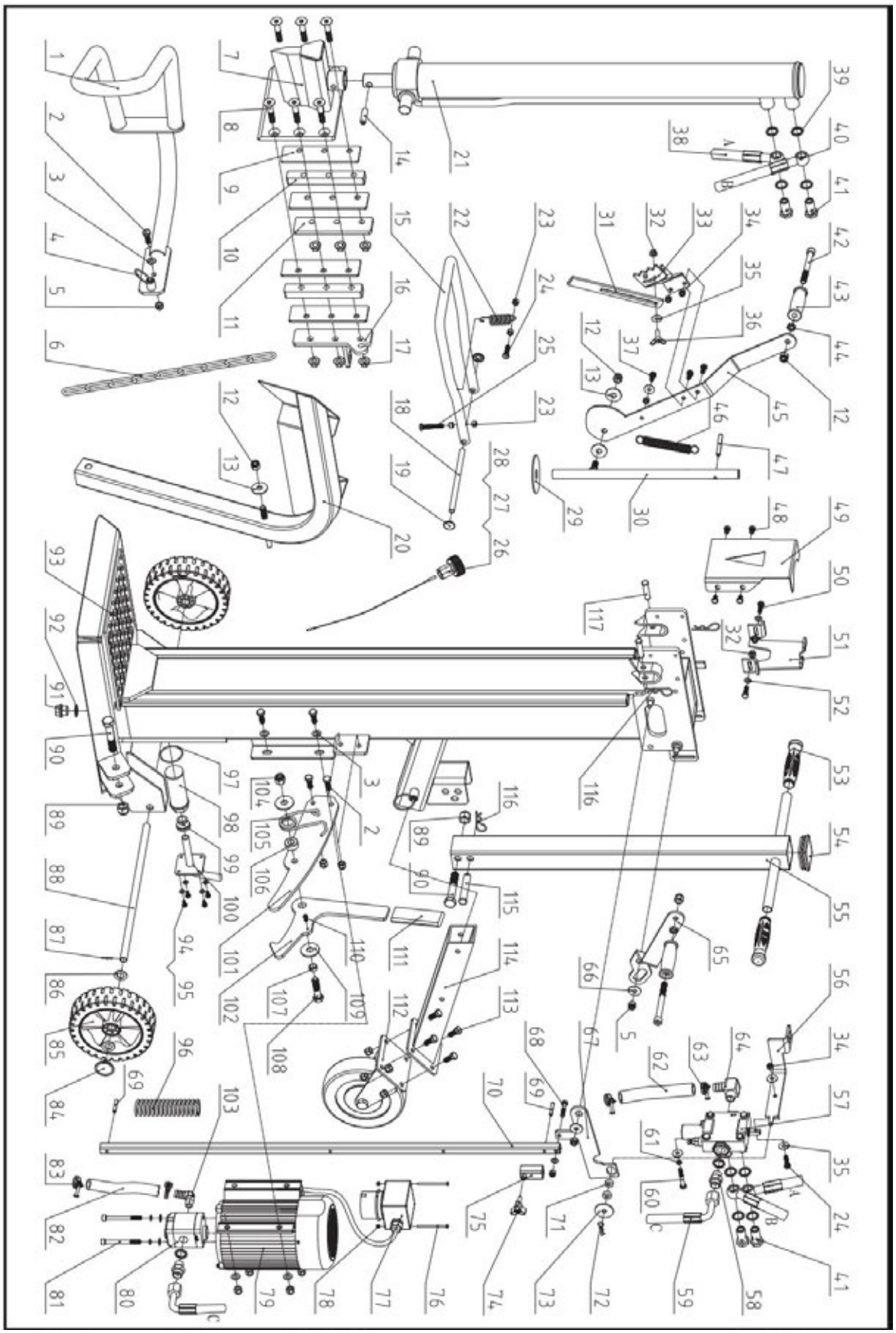

Листа делова					
бр.	**Опис**	**Кол.**	**бр.**	**Опис**	**Кол.**
1	Леви бракет	1	67	Полуга за повезивање	1
2	Врхњача M10x30	7	68	Вијак M8x40	1
3	Равна подлошка 10	9	69	Цилиндрично шило 6x40	2
4	Смастило за позиционирање ручке	2	70	Подешавање хода полуге	1
5	Заштитна навртка M10	13	71	Кружна плоча	2
6	Ланци за подизање 6	1	72	Клип 2,5	1
7	Клински заварни спој	1	73	Велика подлошка 10	1
8	Вијак M12x65	6	74	Звездаста ручка	1
9	Плоча за трење	4	75	Подешавајућа манжета	1
10	Преградна плоча	2	76	Вијак M4x60	2
11	Лева плоча	1	77	Прекидач	1
12	Заштитна навртка M12	4	78	Заштитна навртка M4	2
13	Велика подлошка 12	3	79	Мотор	1
14	Цилиндрични штифт 8x40	1	80	Зупчаста пумпа	1
15	Контрола У-дршка	1	81	Вијак M8x90	1
16	Десна плоча	1	82	Масловод 16	1
17	M12 наврт	6	83	Хлапац за црево 20-26	2
18	Пин осовине	1	84	Капа точка	2
19	Капа точка 12	2	85	Точак	2
20	Лифт Гард	1	86	Равна подлошка 16	4
21	Цилиндар	1	87	Котер-пин 2x20	2
22	Пружина	1	88	Осовина точка	1
23	Матница M8	5	89	Заштитна навртка M16	2
24	Заптивна навртка M16224	2	90	Вијак M16x90	2
25	Вијак M8x50	1	91	Вијак за заптивку	1
26	Заптивни поклопац	1	92	Комбиновани перач 22	1
27	О-прстен 25x2.65	1	93	Главни оквир	1
28	Мерен штап за уље	1	94	Врх M6x12	4
29	Нејлонска подлошка	1	95	Равна подлошка 6	4
30	Вршило	1	96	Амортизер	1
31	Проширена канџа за фиксирање трупа	1	97	О-прстен 50x2.65	1
32	Орах M8	3	98	Масни филтер K	1
33	Клизајућа канџа	1	99	Буш K	1
34	Заштитна навртка M8	4	100	Фланца	1
35	Велика подлошка 8	6	101	Плоча за локацију	1
36	Крилни вијак M8x25	1	102	Крмка	1
37	Болт M8x20	3	103	Правоугаона млазница	1
38	Доњи црев	1	104	Заштитна навртка M14	1

39	Комбинована подлошка 20	10	105	Торзиона опруга	1
40	Горња цев	1	106	Лоцирање чауре за опругу	1
41	Вентилски конектор	4	107	Лоцирајућа чаура	1
42	Вијак M12x120	2	108	Вијак M14x60	1
43	Рукохват за рад	2	109	Велика подлошка 14	2
44	Танка матица M12	2	110	Вијак M6x10	1
45	Лева	1	111	Рукохват	1
46	Ресетирање пролећа	1	112	Склоп ослонца точка	1
47	Цилиндрично шипче 8x60	1	113	Завртач M10x25	4
48	Вијак M8x12	4	114	Фиксирајућа цев	1
49	Предња потпорна плоча за цилиндар	1	115	Пин B 16x85	1
50	Вијак M8x25	2	116	Клип 3	3
51	Задња потпорна плоча за цилиндар	1	117	Пин B 12x50 / Пин B 12x55 (само за 65715)	2
52	Равна подлошка 8	3			
53	Рукохват	1			
54	Квадратни прикључак	1			
55	Цев за повлачење	1			
56	Повезна плоча за вентил	1			
57	Вентил	1			
58	Цревна млазница	2			
59	Улазни црево	1			
60	Врх M8x50	2			
61	Пружинска подлошка 8	4			
62	Масновод 19	1			
63	Хлапац за црево 28-36	2			
64	Пружач црева	1			
65	Десна радна полуга	1			
66	Велика подлошка 10	2			

ÅTERVINNING OCH AVFALLSHANTERING



Denna märkning anger att denna produkt inte får kastas tillsammans med övrigt hushållsavfall. För att förhindra eventuella skador på miljön eller människors hälsa till följd av okontrollerat avfallshantering, återvinn den på ett ansvarsfullt sätt för att främja en hållbar återanvändning av materialresurser. För att lämna in din använda enhet, använd retur- och insamlingssystemen eller kontakta din kommun eller lokala butiker för råd om miljövänlig återvinning.

SYMBOLER

Typskylten på din maskin kan innehålla symboler. Dessa representerar viktig information om produkten eller anvisningar för dess användning.

	Läs igenom dessa instruktioner i sin helhet innan du använder maskinen.		Fara! Håll dig borta från rörliga delar!
	Använd skyddsskor!		Ta inte bort fastnade stockar med händerna.
	Använd skyddshandskar!		Varning! Utkast av föremål.
	Använd ögonskydd! Använd hörselskydd!		Koppla alltid bort strömmen innan du påbörjar reparationer, underhåll eller rengöring.
	Håll arbetsplatsen städad! Oordning kan leda till olyckor.		Undvik skador orsakade av klyvbladets rörelser.
	Ta inte bort och manipulera inte några skydds- eller säkerhetsanordningar.		Håll åskådare borta från arbetsområdet.
	Kassera den använda oljan på ett miljövänligt sätt.		Klyv inte ved när maskinen är i rörelse.
	Använd inte maskinen i regn.		Klyv inte ved när maskinen lutar.

INLEDNING

Din nya vedklyv kommer att överträffa dina förväntningar. Den har tillverkats enligt strikta kvalitetsstandarder för att uppfylla höga prestandakriterier. Du kommer att upptäcka att din nya enhet är enkel och säker att använda, och med rätt skötsel kommer den att ge dig många års pålitlig drift.

SÄKERHET

LÄR DIG KÄNNA DIN VEDKLÖVARE

Läs och förstå bruksanvisningen och etiketterna som sitter på vedklyven. Lär dig dess användningsområden och begränsningar samt de specifika potentiella faror som är förknippade med den. Se till att du är väl förtrogen med reglagen och hur de ska användas.

DROGER, ALKOHOL OCH LÄKEMEDEL

Använd inte vedklyven om du är påverkad av droger, alkohol eller läkemedel som kan påverka din förmåga att använda den på rätt sätt.

UNDVIK FARLIGA FÖRHÅLLANDEN

Använd alltid vedklyven på torr, fast och plan mark. Använd aldrig vedklyven på hala, våta, leriga eller isiga ytor. Den plats du väljer ska vara fri från högt gräs, buskar eller andra hinder. Det ska finnas gott om utrymme för hantering och för att hjälpa användaren att hålla sig uppmärksam. Håll arbetsområdet rent och väl upplyst. Oordnade områden ökar risken för skador. För att undvika att snubbla, lämna inte verktyg, ved eller andra delar liggande
runt arbetsområdet. Använd inte vedklyven i våta eller fuktiga utrymmen och utsätt den inte för regn. Använd den inte i utrymmen där ångor från färg, lösningsmedel eller brandfarliga vätskor utgör en potentiell fara.

KONTROLLERA DIN VEDKLÖVARE

Kontrollera din vedklyv innan du startar den. Se till att skyddsanordningarna sitter på plats och är i funktionsdugligt skick. Gör det till en vana att kontrollera att nycklar och justeringsnycklar har tagits bort från verktygsområdet innan du startar den. Byt ut skadade, saknade eller defekta delar innan du använder den. Se till att alla muttrar, bultar, skruvar, hydraulkopplingar, slangklämmor etc. är ordentligt åtdragna. Kontrollera alltid oljenivån i hydrauloljetanken. Använd aldrig din vedklyv om den behöver repareras eller är i dåligt mekaniskt skick. Innan du påbörjar arbetet ska du testa stoppanordningarna för att säkerställa att de är i säkert skick.

KLÄ DIG LÄMPLIGT

Bär inte löst sittande kläder, handskar, slipsar eller smycken (ringar, armbandsur). De kan fastna i rörliga delar. Skyddshandskar som inte leder elektricitet, halkfria skor och hörselskydd rekommenderas vid arbete. Bär hårskydd för att hålla långt hår på plats och förhindra att det fastnar i maskineriet.

SKYDDA ÖGONEN OCH ANSIKTET

Alla vedklyvar kan slunga främmande föremål in i ögonen. Detta kan orsaka permanenta ögonskador. Använd alltid skyddsglasögon. Vanliga glasögon har endast slagtåliga linser. De är inte skyddsglasögon.

FÖRLÄNGNINGSKABLAR

Felaktig användning av förlängningssladdar kan leda till att vedklyven inte fungerar som den ska, vilket kan resultera i överhettning. Se till att förlängningssladden inte är längre än 10 m och att tvärsnittet är minst 2,5 mm² för att säkerställa tillräckligt strömflöde till motorn. Undvik att använda lösa och otillräckligt isolerade anslutningar. Anslutningarna måste göras med skyddat material som är lämpligt för utomhusbruk.

UNDVIK ELSTÖT | STRÄCK DIG INTE FÖR LÅNGT

Kontrollera att elkretsen är tillräckligt skyddad och att den överensstämmer med motorns effekt, spänning och frekvens. Kontrollera att det finns en jordanslutning. Jordanslut vedklyven. Undvik kroppskontakt med jordade ytor: rör, radiatorer, spisar och kylskåpshöljen. Öppna aldrig strömbrytaren/kontaktlådan. Om detta skulle bli nödvändigt, kontakta en behörig elektriker. Se till att fingrarna inte vidrör kontaktens metallstift när du ansluter eller kopplar bort vedklyven.

FÖREBYGG BRÄNDER

Rök inte och använd inte öppen eld när du använder eller fyller på vedklyven. Använd aldrig vedklyven i närheten av öppen eld eller gnistor. Olja är brandfarlig och kan explodera.
Låt endast en person ladda och använda vedklyven. Håll alltid åskådare, inklusive besökare, barn och husdjur, borta från arbetsområdet, särskilt när vedklyven är i drift. Endast operatören får stå nära maskinen och endast inom det säkra arbetsområdet som anges i denna bruksanvisning. Använd aldrig andra personer för att hjälpa dig att frigöra fastklämda vedträn. Ingen under 16 år får använda vedklyven. Alla personer under 18 år ska ha den utbildning och de färdigheter som krävs för att utföra uppgifterna korrekt och säkert och ska alltid stå under uppsikt av vuxna.

KONTROLLERA DIN VEDSTAM

Försök aldrig klyva stockar som innehåller spikar, tråd eller skräp. Se alltid till att båda ändarna på den stock du klyver är så rakt avskurna som möjligt. Detta förhindrar att stocken glider ur position under tryck. Grenar måste kapas bort så att de ligger i jämnhöjd med stammen.
Se till att ha ett stadigt fotfäste och håll alltid balansen. Stå aldrig på vedklyven. Allvarliga skador kan uppstå om verktyget välter eller om skärverktygen oavsiktligt vidrörs. Förvara inte något ovanför eller i närheten av vedklyven där någon kan stå på verktyget för att nå det.

UNDVIK SKADOR FRÅN OVÄNTADE OLYCKOR

Stå inte med benen på vardera sidan om eller sträck dig över klyvområdet när du använder vedklyven. Stapla aldrig ved som ska klyvas på ett sätt som tvingar dig att sträcka dig över vedklyven. Använd endast händerna för att manövrera manöverspakarna. Använd aldrig foten, knäet, ett rep eller någon annan förlängningsanordning. Var alltid fullt uppmärksam på kilcylinderns rörelse. Försök aldrig ladda vedklyven medan cylindern är i rörelse. Håll händerna borta från alla rörliga delar. Försök aldrig klyva två stockar som ligger ovanpå varandra. En av dem kan flyga upp och träffa dig.

SKYDDA DINA HÄNDER

Håll händerna borta från sprickor och skåror som uppstår i stocken. De kan plötsligt slutas sig och krossa eller amputera dina händer. Ta inte bort fastklämda stockar med händerna.

Tvinga inte verktyget

Verktyget fungerar bättre och säkrare vid den hastighet det är konstruerat för. Använd inte vedklyven för ändamål som den inte är avsedd för. Modifiera inte utrustningen och använd den inte på ett sätt som kringgår dess konstruerade egenskaper och kapacitet. Försök aldrig klyva stockar som är större än de som anges i specifikationstabellen.

KOPPLA UR STRÖMMEN

Dra ur kontakten när maskinen inte används, innan justering, byte av delar, rengöring eller arbete på vedklyven. Läs den tekniska handboken innan service utförs.
SKÖT OM DIN VEDKLÖVARE MED OMSORG | HANTERA OLYCKOR
Stäng av maskinen och se till att alla rörliga delar har stannat innan du rengör, reparerar, inspekterar eller justerar den. Rengör alltid enheten efter varje användning. Håll vedklyven ren för bästa och säkraste prestanda. Följ anvisningarna för smörjning. Kontrollera alla hydrauliska tätningar, slangar och kopplingar för läckage före användning. Manöverspakar och strömbrytare måste alltid hållas rena, torra och fria från olja och fett.

SKYDDA MILJÖN

Lämna in spillolja till en godkänd insamlingsplats eller följ bestämmelserna i det land där vedklyven används. Töm inte olja i avlopp, mark eller vatten.

GÖR VERKSTADEN BARNÄKTA

Lås verkstaden. Förvara vedklyven utom räckhåll för barn och andra som inte är behöriga att använda den.
Se till att alltid ha en brandsläckare och ett första hjälpen-kit tillgängligt om behov uppstår. I nödfall ska du alltid veta var närmaste telefon finns eller ha en telefon på arbetsplatsen. Se också till att ha telefonnumren till närmaste ambulans, läkare och brandkår. Denna information är ovärderlig i en nödsituation.

SÄRSKILD VARNING

• Maskinens klyvfunktion är utformad för att aktiveras av en person. Även om det finns en möjlighet att ytterligare operatörer kan arbeta med maskinen (t.ex. för lastning och lossning), bör endast en operatör aktivera klyvfunktionen;
• Maskinen får inte användas av barn;
• Beskrivning av funktionstester av maskinen;
• Kraven på installation och underhåll omfattar en förteckning över de anordningar, t.ex. tvåhandsstyrning, som ska kontrolleras, hur ofta kontrollen ska utföras och enligt vilken metod;
* S6 40 %, kontinuerlig drift med periodisk belastning: en lastcykel varar 10 minuter, driftstiden vid konstant belastning är 4 minuter, driftstiden vid tomgång är 6 minuter.

ANVÄNDNINGSFÖRHÅLLANDEN

Denna vedklyv är konstruerad för drift vid omgivningstemperaturer mellan +5 °C och 40 °C och för installation på höjder högst 1 000 m över havsytan. Den omgivande luftfuktigheten bör vara lägre än 50 % vid 40 °C. Den kan förvaras eller transporteras vid omgivningstemperaturer mellan -25 °C och 55 °C.

ELEKTRISKA KRAV

För modellerna 65706, 65708, 65710, 65712, 65715:
Med en 3-fasmotor på 400 volt / 50 Hz ska vedklyven anslutas till ett standardnät på 400 V ±10 % / 50 Hz ±1 %.
Elnätet ska vara försett med skyddsanordningar mot underspänning, överspänning och överström samt en jordfelsbrytare (RCD) med en maximal märkbar jordfelsström på 0,03 A.
Nätanslutningen och förlängningskabeln måste ha 5 ledare = 3P + N + PE (3/N/PE). Nätanslutningen måste ha en säkring på högst 16 A. Gummikablarna för elanslutningen måste uppfylla kraven i EN 60245 och är alltid märkta med symbolen H 07 RN. Kablarna ska märkas, eftersom detta är ett lagkrav.
För modellerna 65707, 65709, 65711:
Med en motor på 230 volt / 50 Hz ska vedklyven anslutas till ett standardnät på 230 V ± 10 %
/50 Hz ±1 %.
Elnätet ska ha skyddsanordningar mot underspänning, överspänning, överström (16 A) samt ett jordfelsbrytare (RCD) med en maximal märkt jordfelsström på 0,03 A. Elanslutningskablarna måste uppfylla standarden EN 60245 och är alltid märkta med symbolen H 07 RN. Kablarna ska vara märkta, eftersom detta är ett lagkrav.

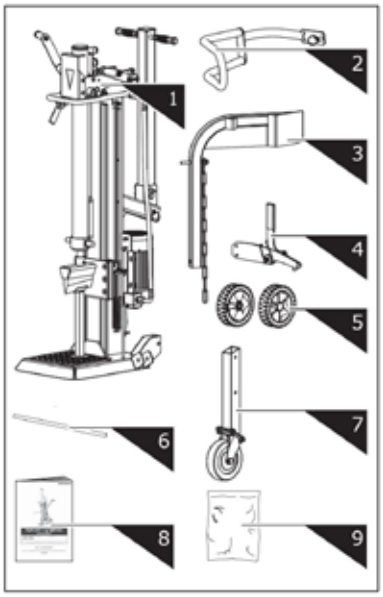

1. Log Splitter Frame & Power Station
2. Guard Arm
3. Log Lift
4. Retaining Hook
5. Wheel
6. Wheel Axle
7. Support Wheel
8. Operator's Manual
9. Hardware Bag, including

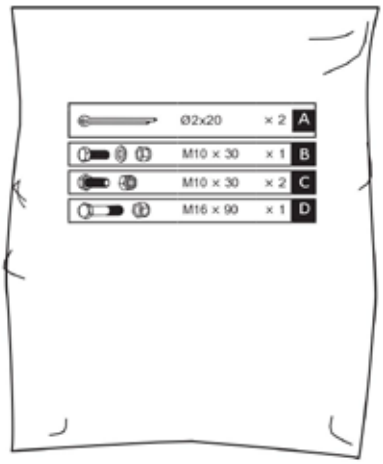

MONTERING

1. För in hjulaxeln i hålen på monteringsfästet. Skjut på hjulen på axeln och säkra dem med Ø2x20 splintar från utsidan. Sätt fast hjulkapselerna.

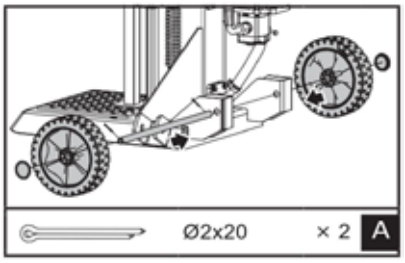

2. Håll stödstativet mot kilen och ta bort R-stiftet och bulten för att frigöra cylindern. Sänk båda manöverhandtagen för att höja kilcylindern till översta läget. Sätt tillbaka bulten och R-stiftet för att säkra cylindern.

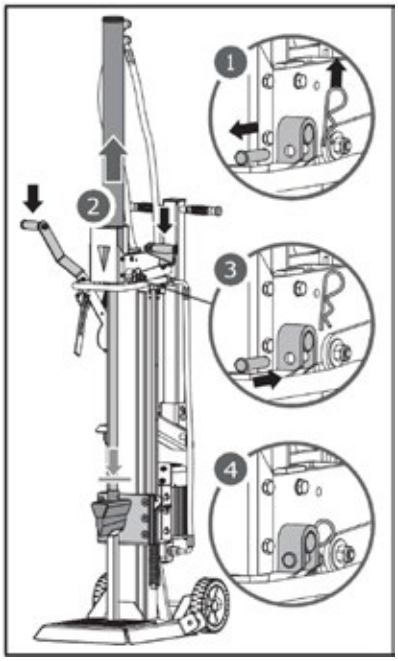

3. Släpp båda manöverhandtagen för att dra tillbaka kilkolven. Ta bort stöddockan.

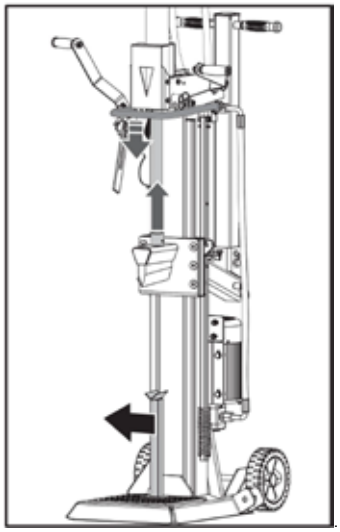

4. Rikta in hålet och låsstiftet på skyddsarmen mot monteringsfästet. Fäst skyddsarmen med en M10 × 30 sexkantskruv, en bricka och en mutter från tillbehörspåsen.

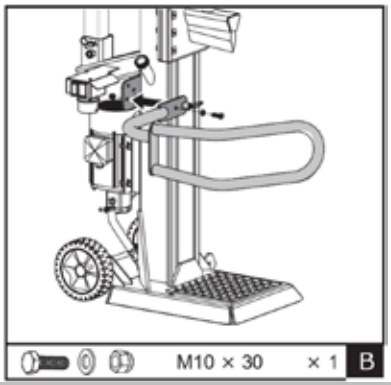

5. Placera fästkroken på ramen och fäst den med två M10×30 sexkantskruvar och muttrar.

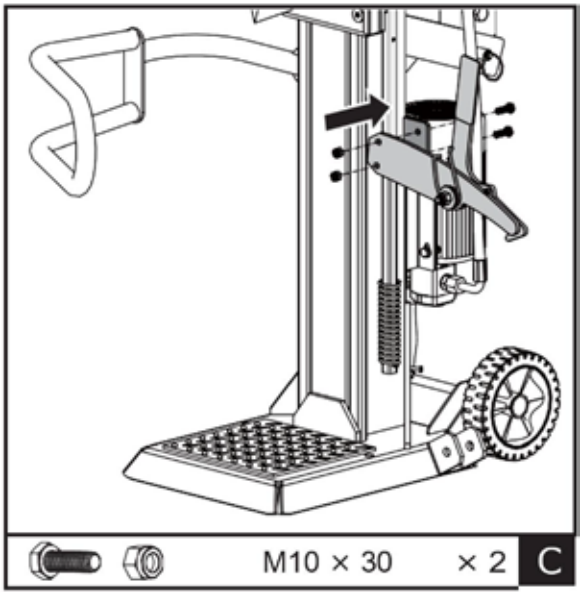

6. Placera stocklyften inuti monteringsfästet och rikta in den mot hålen i monteringsfästet. Fäst med en M16 × 90 sexkantskruv och mutter. Haka fast lyftkedjan i kilens glidstyrning.

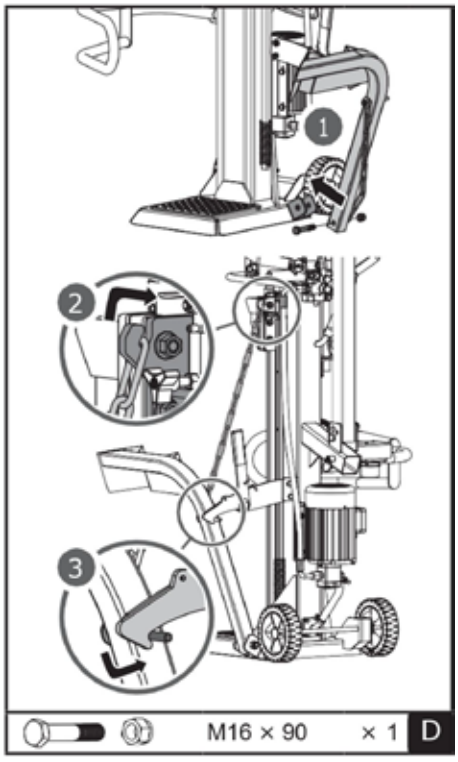

TRANSPORT

Dra ut fjäderstiftet och skjut in stödhjulets fyrkantiga rör i hållaren. Lossa fjäderstiftet för att fästa det efter att du valt rätt hål.
Det övre hålet är avsett för transport, medan det undre hålet endast är avsett för förvaring. Eftersom stödhjulet är ett universalhjul är det inte tillräckligt stabilt för transport om det monteras i det undre hålet!Det övre hålet är avsett för transport, medan det undre hålet endast är avsett för förvaring. Eftersom stödhjulet är ett universalhjul är det inte tillräckligt stabilt för transport om det monteras i det undre hålet!1Övre hål Undre hål21Övre hål Undre hål2

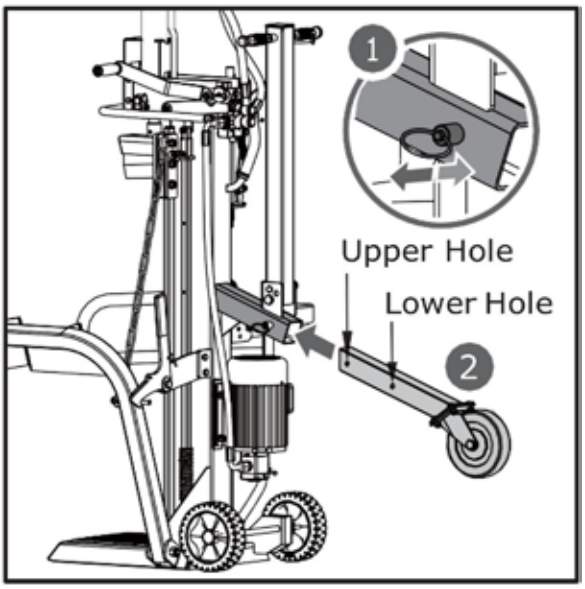

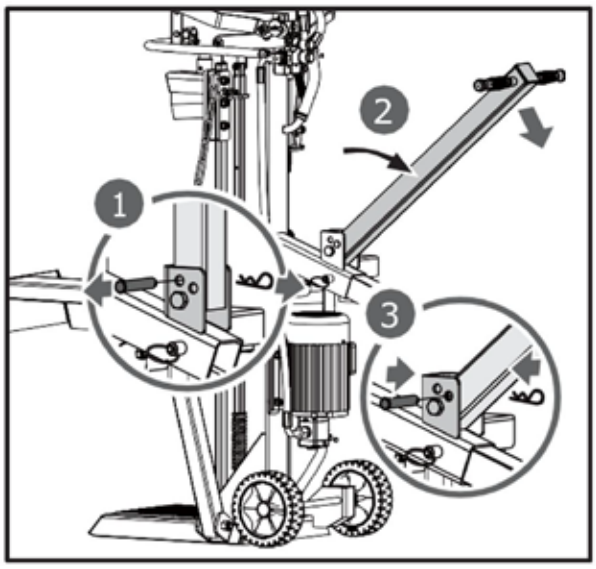

Transporthandtaget fästs i upprätt läge med stiftet och klämman för enklare transport. Ta bort klämman och stiftet. Sänk ner handtaget i pilens riktning enligt bilden och säkra det genom att fästa stiftet med klämman i det yttre hålet.

TRANSPORT AV VEDKLÖVAREN TILL ARBETSPLATSEN

Vedklyven är utrustad med två hjul för mindre förflyttningar. För att flytta vedklyven till arbetsplatsen: Ta tag i handtaget (a) för att luta vedklyven något efter att ha kontrollerat att oljetankens lock är ordentligt åtdraget.

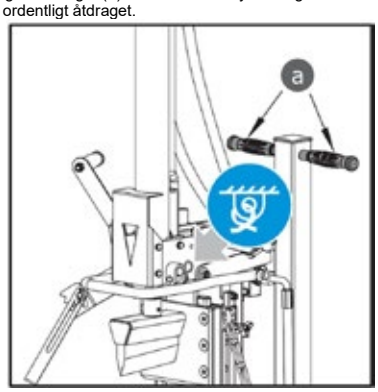

Smörj kolvens ytor med ett tunt lager fett före användning för att förlänga kolvens livslängd.

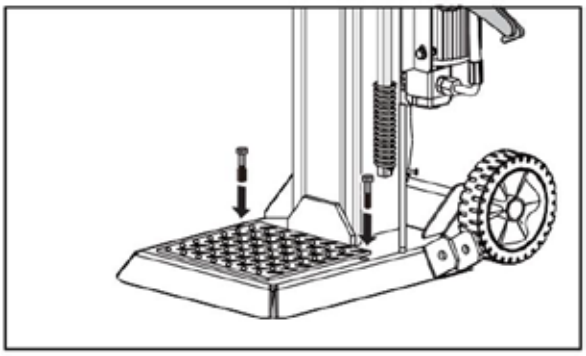

Om en kran används, fäst repet vid lyftpunkten under den blå märkningsetiketten och lyft sedan maskinen med kranen.

ANVÄNDNING AV KLAVAREN

Planera din arbetsplats. Arbeta säkert och spara kraft genom att planera arbetet i förväg. Placera stockarna så att de är lättillgängliga. Se till att det finns en plats där du kan stapla det kluvna virket eller lasta det på en närliggande lastbil eller annat transportfordon. Placera vedklyven på plan, hård och stabil mark och se till att basens undersida vilar helt mot marken. Fäst sedan maskinen i marken med två lämpliga förankringsbultar.



Luft ur hydraulsystemet innan du startar vedklyven. Locket på hydrauloljetanken ska lossas genom några varv tills luft kan strömma in och ut ur oljetanken smidigt.

Luftflödet genom oljetankens påfyllningsöppning ska kunna kännas under drift.
Innan du flyttar vedklyven ska du se till att locket på oljetanken är åtdraget för att undvika oljeläckage från denna punkt.

Om oljetankens lock inte lossas kommer den instängda luften i hydraulsystemet att fortsätta komprimeras efter att ha dekomprimerats. En sådan kontinuerlig luftkompression och dekompression kommer att spränga tätningarna i hydraulsystemet och orsaka permanenta skador på vedklyven.

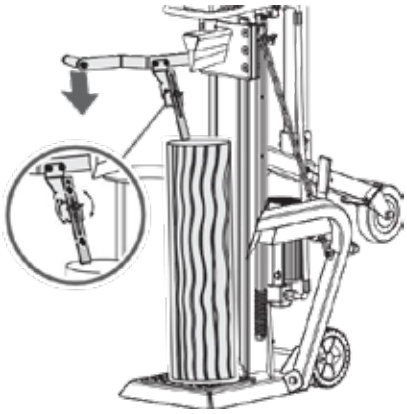

Motor för 400 V 3N

Vrid motorns strömbrytare till läget ON för att starta vedklyven. För att stänga av maskinen vrider du bara motorns strömbrytare till läget OFF.

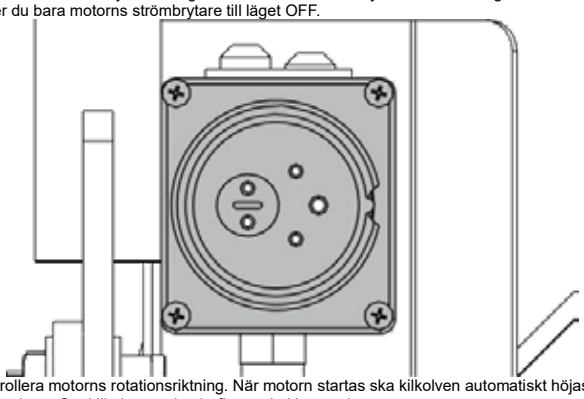

Kontrollera motorns rotationsriktning. När motorn startas ska kilkolven automatiskt höjas till högsta läge. Om kilkolven redan befinner sig i högsta läge när
motorn startar, greppa båda manöverspakarna och sänk dem; kilkolven bör då börja röra sig nedåt.

Om ingen rörelse hos klyvkolven upptäcks efter att motorn startat, stäng av motorn omedelbart för att ändra motorpolariteten genom att vrida på polomkopplaren inuti kontakten med en skruvmejsel.

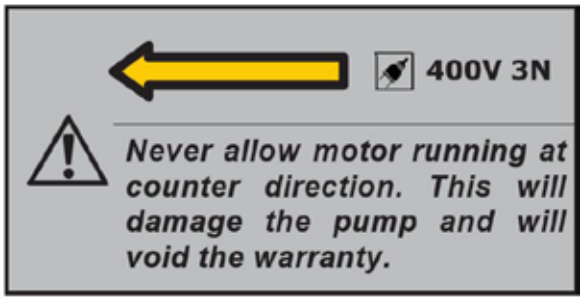

Klyvning

1
. Placera stocken vertikalt på stödbordet så att den ligger plant på sin framsida. Tryck på den vänstra spaken för att sänka ner den utskjutande stockfästklon mot stocken och säkra den. Den utskjutande stockfästklon kan justeras för att passa stockar med olika höjder.





2. Håll ned den vänstra tryckspaken. För under tiden klyvkilen nedåt genom att trycka den högra klyvspaken halvvägs ned för att först klyva stocken långsamt och tryck sedan spaken helt ned tills stocken är helt klyvd.

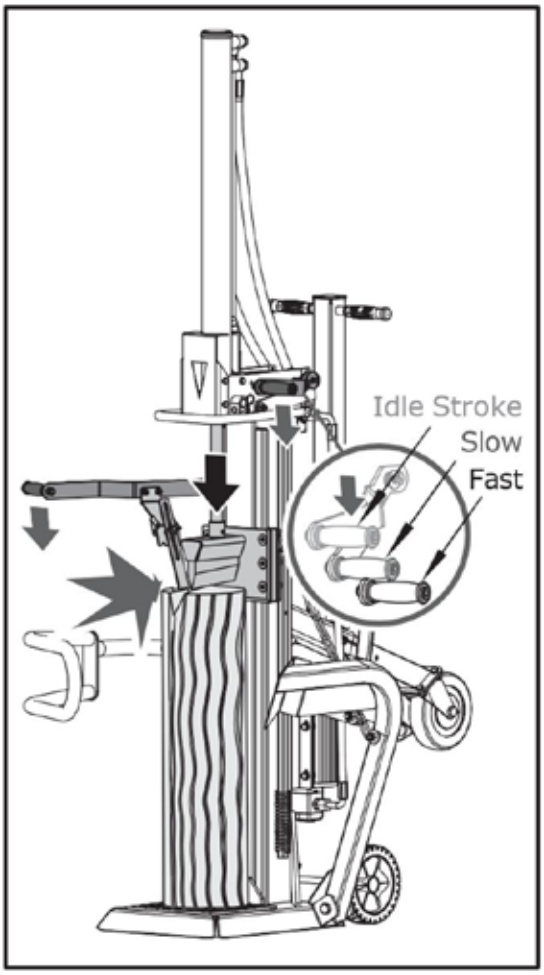

3. Återför klyvkilen till utgångsläget. Använd den fjäderbelastade återdragningsspaken för att lyfta kilen över höjden på den stock som ska klyvas.



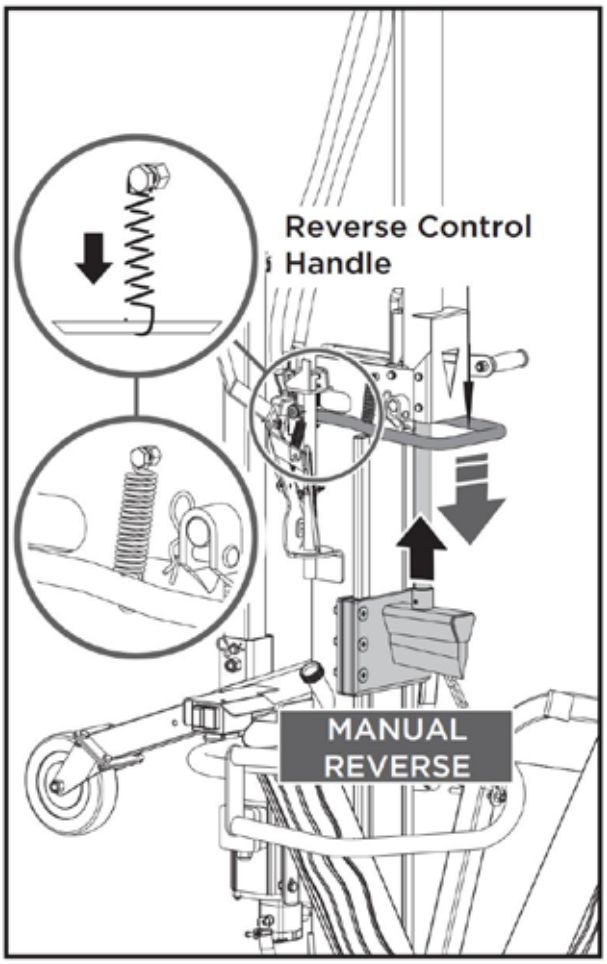

The spring is already connected to the handle in factory.

Tryck ned klyvspaken helt för att öka hastigheten och minska klyvkraften, antingen för att avsluta klyvningen eller för att klyva vanliga stockar. Inställningen kan ändras genom att helt enkelt höja och sänka klyvspaken något.

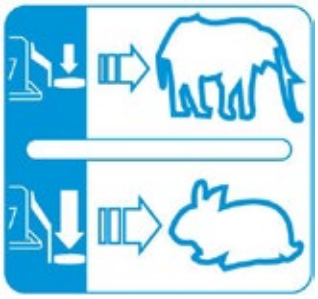

Fjädern är redan ansluten till handtaget från fabriken.

Klyvspaken

Klyvkraften och hastigheten styrs av klyvspaken. Den första halvan av klyvspakens slag är tomgångshastighet; tryck klyvspaken halvvägs för maximal klyvkraft vid lägre hastighet för att klyva stocken i början eller särskilt hårda och torkade stockar;

FRIGÖR EN FASTNAD STAM

BYTA OLJA

Hydraulsystemet är ett slutet system med oljetank, oljepump och styrventil. Låg oljenivå kan skada oljepumpen. Kontrollera oljenivån regelbundet med oljestickan. Oljan bör bytas ut helt en gång om året.
Följande hydrauloljor eller motsvarande rekommenderas för vedklyvens hydrauliska drivsystem:
SHELL Tellus 22 | MOBIL DTE 11 | ARAL Vitam GF 22 | BP Energol HLP-HM 22

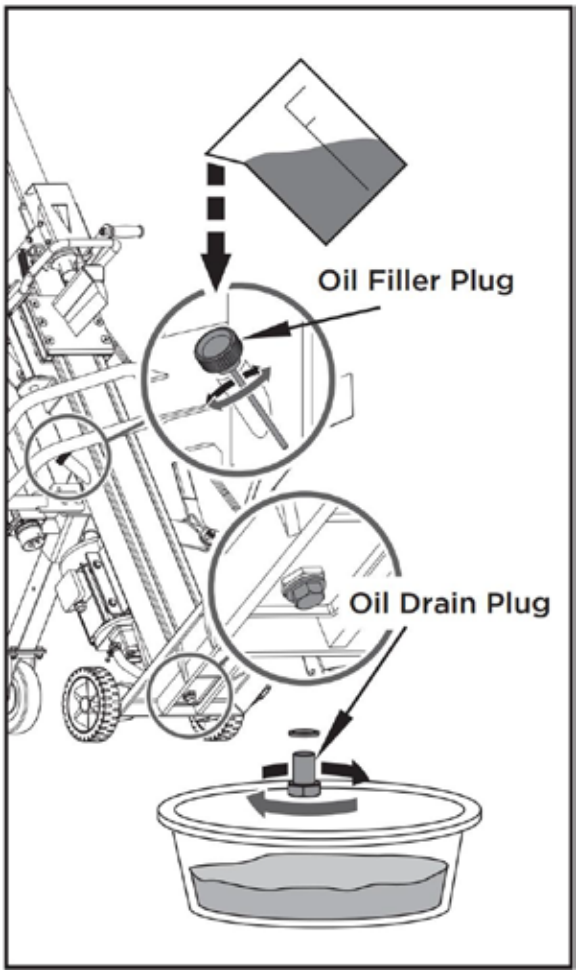

Ta bort oljeavtappningspluggen för att tappa ur oljan från det hydrauliska transmissionssystemet. Kontrollera om det finns metallspån i oljan som en försiktighetsåtgärd mot framtida problem.
När oljan har tömts helt ur maskinen, sätt tillbaka avtappningspluggen.
Fyll på det hydrauliska transmissionssystemet med rekommenderad olja genom påfyllningsöppningen.

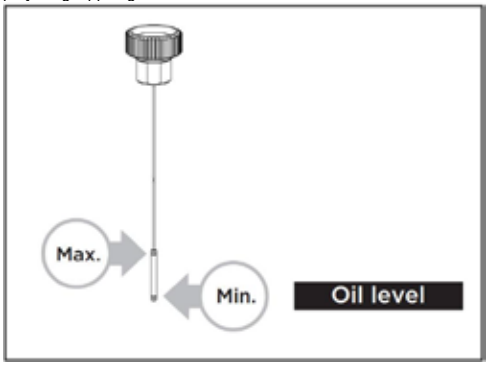

Läs av oljestickan för att fastställa oljenivåns högsta och lägsta värde. För låg oljenivå kan skada oljepumpen. Överfyllning kan leda till överhettning i det hydrauliska transmissionssystemet.
Applicera tätningsmedel på påfyllningspluggen och sätt tillbaka den.
Efter ett oljebyte ska du starta vedklyven några gånger utan att klyva. Använd en uppsamlingsskål för att underlätta borttagningen av all använd olja och partiklar.

SLIPNING AV KILEN

Denna vedklyv är utrustad med en förstärkt klyvkil vars blad är specialbehandlat. Efter långvarig användning, och vid behov, ska kilen slipas med en fintandad fil för att ta bort eventuella grader eller platta fläckar på kanten.

FELSÖKNING		
PROBLEM	**TRODIG ORSAK**	**FÖRESLAGEN ÅTGÄRD**
Motorn startar inte	Strömbrytaren står på OFF	Sätt strömbrytaren i läge ON
Felaktig rotationsriktning på motorn	Felaktig anslutning	Byt polomkopplaren i kontakten med en skruvmejsel
Felaktig rotationsriktning på motorn	Felaktig anslutning	Låt en elektriker byta polaritet
Vedklyven fungerar inte medan motorn är igång	Ventilen öppnas inte på grund av att anslutningsdelarna har lossnat	Kontrollera och dra åt delarna
Vedklyven fungerar inte medan motorn är igång	Manöverspakar eller anslutningsdelar är böjda	Reparera de böjda delarna
Vedklyven fungerar inte medan motorn är igång	För låg hydrauloljenivå	Kontrollera och fyll på hydraulolja
Vedklyven arbetar med onormala vibrationer och ljud	Låg hydrauloljenivå	Kontrollera och fyll på hydraulolja

OBSERVERA: ALLA REPARATIONER MÅSTE UTFÖRAS AV EN SPECIALIST PÅ DENNA PRODUKT.

ELSKEMA
65707 / 65709 / 65711

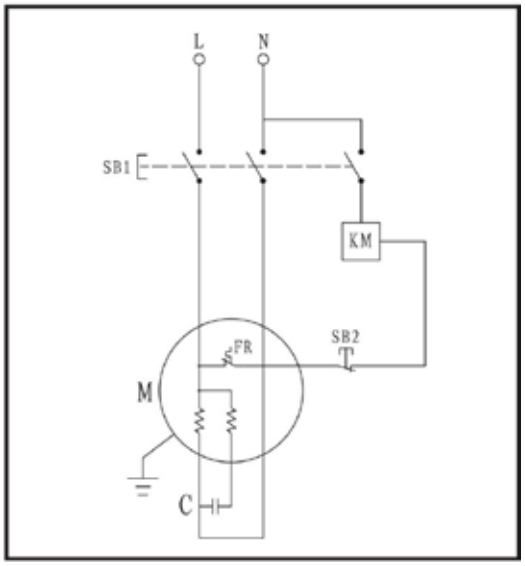

65706 / 65708 / 65710 / 65712 / 65715

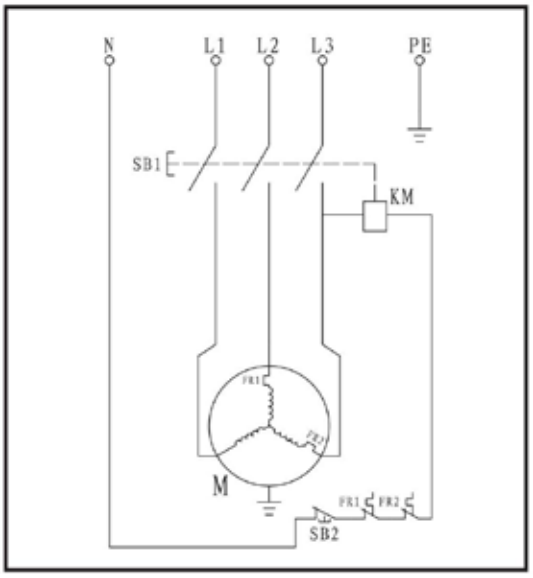

DIAGRAM ÖVER HYDRAULSYSTEMET

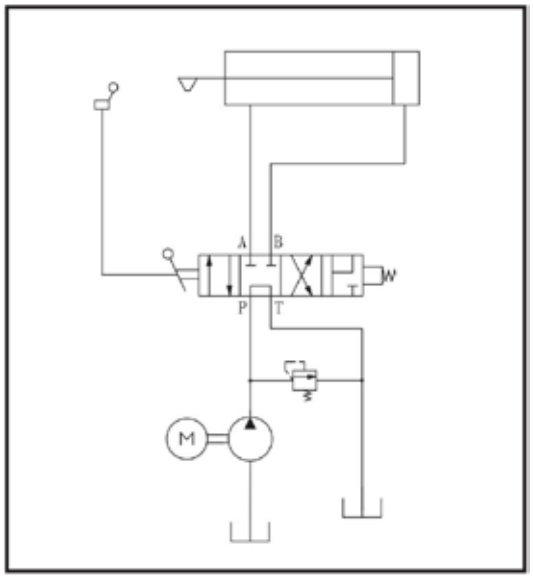

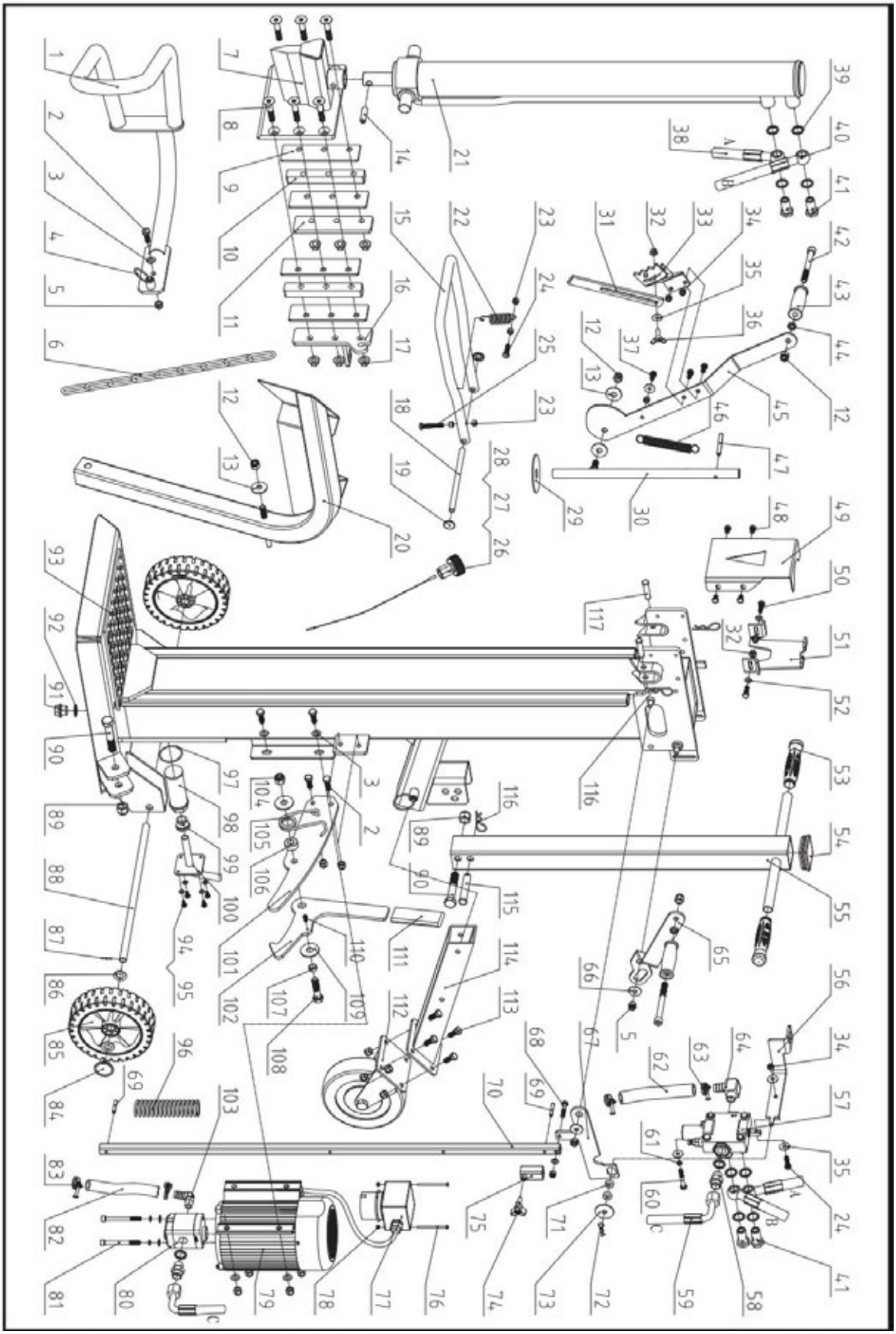

Delförteckning					
Nr	**Beskrivning**	**Antal**	**Nr**	**Beskrivning**	**Antal**
1	Vänster fästbeslag	1	67	Anslutningsspak	1
2	Skruv M10x30	7	68	Skruv M8x40	1
3	Plattbricka 10	9	69	Cylindrisk stift 6x40	2
4	Lokaliseringstapp med handtag	2	70	Spak för justering av slaglängd	1
5	Låsmutter M10	13	71	Rund platta	2
6	Lyftkedja 6	1	72	Klämma 2,5	1
7	Kilsvetsning	1	73	Stor bricka 10	1
8	Skruv M12x65	6	74	Stjärnknopp	1
9	Friktionsplatta	4	75	Justeringshylsa	1
10	Avskärmningsplåt	2	76	Skruv M4x60	2
11	Vänsterplatta	1	77	Omkopplare	1
12	Låsmutter M12	4	78	Låsmutter M4	2
13	Stor bricka 12	3	79	Motor	1
14	Cylindrisk stift 8x40	1	80	Kugghjulspump	1
15	Styrhandtag i U-form	1	81	Skruv M8x90	1
16	Höger platta	1	82	Oljeslang 16	1
17	Mutter M12	6	83	Slangklämma 20–26	2
18	Axeltapp	1	84	Hjulkapsel	2
19	Hjulkapsel 12	2	85	Hjul	2
20	Lyftskydd	1	86	Plattbricka 16	4
21	Cylinder	1	87	Splint 2x20	2
22	Fjäder	1	88	Hjulaxel	1
23	Mutter M8	5	89	Låsmutter M16	2
24	Skruv M8x30	2	90	Skruv M16x90	2
25	Skruv M8x50	1	91	Skruvplugg	1
26	Oljelock	1	92	Kombinerad tvättmaskin 22	1
27	O-ring 25x2,65	1	93	Huvudram	1
28	Oljestick	1	94	Skruv M6x12	4
29	Nylonbricka	1	95	Plattbricka 6	4
30	Axel	1	96	Buffertfjäder	1
31	Förlängd fästklor för stockar	1	97	O-ring 50x2,65	1
32	Mutter M8	3	98	Oljefilter K	1
33	Loggfästklor	1	99	Bussning K	1
34	Låsmutter M8	4	100	Fläns	1
35	Stor bricka 8	6	101	Positioneringsplatta	1
36	Vingbult M8x25	1	102	Krok	1
37	Skruv M8x20	3	103	Rektangulärt munstycke	1
38	Nedre slang	1	104	Låsmutter M14	1

39	Kombinerad bricka 20	10	105	Torsionsfjäder	1
40	Övre slang	1	106	Lokalisering av bussning för fjäder	1
41	Ventilanslutning	4	107	Lokalisering av bussning	1
42	Skruv M12x120	2	108	Bult M14x60	1
43	Manövreringshandtag	2	109	Stor bricka 14	2
44	Tunn mutter M12	2	110	Skruv M6x10	1
45	Spak	1	111	Handtag	1
46	Återställningsfjäder	1	112	Stödhjulsenhet	1
47	Cylindrisk stift 8x60	1	113	Bult M10x25	4
48	Skruv M8x12	4	114	Fäströr	1
49	Främre stödplatta för cylinder	1	115	Stift B 16x85	1
50	Skruv M8x25	2	116	Klämma 3	3
51	Bakre stödplatta för cylinder	1	117	Stift B 12x50 / Stift B 12x55 (endast för 65715)	2
52	Plattbricka 8	3			
53	Handtag	1			
54	Fyrkantig plugg	1			
55	Dragstång	1			
56	Anslutningsplatta för ventil	1			
57	Ventil	1			
58	Slangnippel	2			
59	Inloppsslang	1			
60	Skruv M8x50	2			
61	Fjäderbricka 8	4			
62	Oljeslang 19	1			
63	Slangklämma 28–36	2			
64	Slangkoppling	1			
65	Höger manöverspak	1			
66	Stor bricka 10	2			

GENANVENDELSE OG BORTSKAFFELSE



Denne mærkning angiver, at dette produkt ikke må bortskaffes sammen med andet husholdningsaffald. For at forhindre mulig skade på miljøet eller menneskers sundhed som følge af ukontrolleret bortskaffelse af affald skal du genanvende det på en ansvarlig måde for at fremme bæredygtig genbrug af materialeressourcer. For at aflevere dit brugte udstyr skal du benytte retur- og indsamlingssystemerne eller kontakte din lokale myndighed eller lokale butikker for at få råd om miljømæssigt sikker genanvendelse.

SYMBOLER

Typeskiltet på din maskine kan indeholde symboler. Disse angiver vigtige oplysninger om produktet eller anvisninger vedrørende brugen heraf.

	Læs disse instruktioner grundigt igennem, inden du tager maskinen i brug.		Fare! Hold dig væk fra bevægelige dele!
	Brug sikkerhedsfodtøj!		Fjern ikke fastklemte træstammer med hænderne.
	Brug beskyttelseshandsker!		Forsigtig! Udslydte genstande.
	Brug øjenbeskyttelse! Brug høreværn!		Før du påbegynder reparationer, vedligeholdelse eller rengøring, skal du altid afbryde strømmen.
	Hold arbejdsområdet ryddeligt! Uorden kan medføre ulykker.		Undgå personskader som følge af kløveknivens bevægelse.
	Fjern eller manipuler ikke med beskyttelses- eller sikkerhedsanordninger.		Hold tilskuere væk fra arbejdsområdet.
	Bortskaf den brugte olie på en miljøvenlig måde.		Kløv ikke træ, mens maskinen er i bevægelse.
	Brug den ikke i regnvejr.		Kløv ikke træ, mens maskinen hælder.

INTRODUKTION

Din nye brændekløver vil mere end opfylde dine forventninger. Den er fremstillet i henhold til strenge kvalitetsstandarder for at opfylde de højeste ydeevnekrav. Du vil opleve, at din nye maskine er nem og sikker at betjene, og med den rette pleje vil den give dig mange års pålidelig drift.

SIKKERHED

LÆR DIN TRÆKLØVER AT KENDE

Læs og forstå brugervejledningen og mærkaterne på brændekløveren. Sæt dig ind i dens anvendelse og begrænsninger samt de specifikke potentielle farer, der er forbundet med den. Sørg for at være grundigt fortrolig med betjeningselementerne og deres korrekte funktion.

NARKOTIKA, ALKOHOL OG MEDICIN

Betjen ikke brændekløveren, mens du er påvirket af narkotika, alkohol eller medicin, der kan påvirke din evne til at betjene den korrekt.

UNDGÅ FARLIGE FORHOLD

Brug altid din brændekløver på tørt, fast og plant underlag. Brug aldrig brændekløveren på glatte, våde, mudrede eller isglatte overflader. Det sted, du vælger, skal være frit for højt græs, buskads eller andre forhindringer. Der skal være rigelig plads til at manøvrere, så operatøren kan holde sig opmærksom. Hold dit arbejdsområde rent og godt oplyst. Rodede områder øger risikoen for skader. For at undgå at snuble må du ikke lade værktøj, træstammer eller andre dele ligge
rundt i arbejdsområdet. Brug ikke brændekløveren i våde eller fugtige områder, og udsæt den ikke for regn. Brug den ikke i områder, hvor dampe fra maling, opløsningsmidler eller brandfarlige væsker udgør en potentiel fare.

KONTROLLER DIN TRÆKLØVER

Kontroller din brændekløver, inden du tænder for den. Sørg for, at afskærmningerne er på plads og i funktionsdygtig stand. Gør det til en vane at kontrollere, at nøgler og justeringsnøgler er fjernet fra værktøjsområdet, inden du tænder for den. Udskift beskadigede, manglende eller defekte dele, inden du bruger den. Sørg for, at alle møtrikker, bolte, skruer, hydrauliske fittings, slangeklemmer osv. er strammet ordentligt. Kontroller altid oliestanden i hydraulikolietanken. Brug aldrig din brændekløver, hvis den trænger til reparation eller er i dårlig mekanisk stand. Før du påbegynder arbejdet, skal du afprøve stopanordningerne for at sikre, at de er i sikker funktionsdygtig stand.

KLÆD DIG PASSENDE

Bær ikke løst siddende tøj, handsker, slips eller smykker (ringe, armbåndsure). De kan sætte sig fast i bevægelige dele. Det anbefales at bære elektrisk isolerende beskyttelseshandsker, skridsikkert fodtøj og høreværn under arbejdet. Bær en hårnet for at holde langt hår på plads og forhindre, at det sætter sig fast i maskineriet.

BESKYT DINE ØJNE OG DIT ANSIGT

Enhver brændekløver kan slynge fremmedlegemer ind i øjnene. Dette kan forårsage varig øjenskade. Bær altid sikkerhedsbriller. Almindelige briller har kun slagfaste glas. De er ikke sikkerhedsbriller.

FORLÆNGERKABLER

Forkert brug af forlængerledninger kan medføre ineffektiv drift af brændekløveren, hvilket kan føre til overophedning. Sørg for, at forlængerledningen ikke er længere end 10 m, og at dens tværsnit er mindst 2,5 mm², så der er tilstrækkelig strømtilførsel til motoren. Undgå brug af løse og utilstrækkeligt isolerede tilslutninger. Tilslutninger skal foretages med beskyttet materiale, der er egnet til udendørs brug.

UNDGÅ ELEKTRISK STØD | RÆK IKKE FOR LANGT

Kontroller, at det elektriske kredsløb er tilstrækkeligt beskyttet, og at det svarer til motorens effekt, spænding og frekvens. Kontroller, at der er jordforbindelse. Jordforbind brændekløveren. Undgå kropskontakt med jordforbundne overflader: rør, radiatorer, komfurer og køleskabskabinetter. Åbn aldrig afbryderen/stikboksen. Hvis dette skulle være nødvendigt, skal du kontakte en autoriseret elektriker. Sørg for, at dine fingre ikke rører ved stikkets metalstifter, når du sætter stikket i eller trækker det ud af brændekløveren.

FOREBYG BRAND

Ryg ikke og undgå åben ild, når du betjener eller påfylder brændekløveren. Betjen aldrig brændekløveren i nærheden af åben ild eller gnister. Olie er brandfarlig og kan eksplodere.
Kun én person må lægge brænde på og betjene brændekløveren. Hold altid tilskuere, herunder besøgende, børn og kæledyr, væk fra arbejdsområdet, især når brændekløveren er i drift. Kun operatøren må stå tæt på maskinen og kun inden for det sikre arbejdsområde, der er angivet i denne vejledning. Brug aldrig andre personer til at hjælpe med at frigøre fastklemte brændestykker. Ingen under 16 år må betjene brændekløveren. Personer under 18 år skal have den nødvendige uddannelse og de nødvendige færdigheder til at udføre opgaverne korrekt og sikkert og skal altid være under opsyn af voksne.

KONTROLLER DIT TRÆSTAMME

Forsøg aldrig at kløve træstammer, der indeholder søm, tråd eller affald. Sørg altid for, at begge ender af den træstamme, du kløver, er skåret så vinkelret som muligt. Dette forhindrer, at træstammen glider ud af position, mens den er under tryk. Grene skal skæres af, så de flugter med stammen.
Sørg for at stå sikkert og hold altid balancen. Stå aldrig på brændekløveren. Der kan opstå alvorlige skader, hvis værktøjet vælter, eller hvis man utilsigtet kommer i kontakt med skæreværktøjerne. Opbevar ikke noget over eller i nærheden af brændekløveren, hvor nogen kunne stå på værktøjet for at nå det.

UNDGÅ SKADER VED UFORUDSETE UHELD

Stå ikke med benene på hver side af eller ræk ud over kløvområdet, når du betjener trækløveren. Stabel aldrig de træstammer, der skal kløves, på en måde, der tvinger dig til at række ud over trækløveren. Brug kun dine hænder til at betjene betjeningsarmene. Brug aldrig din fod, dit knæ, et reb eller andre forlængelsesredskaber. Vær altid fuldt opmærksom på kile-stempelets bevægelse. Forsøg aldrig at lægge træstammer i trækløveren, mens stemplet er i bevægelse. Hold hænderne væk fra alle bevægelige dele. Forsøg aldrig at kløve to træstammer oven på hinanden. Den ene kan flyve op og ramme dig.

BESKYT DINE HÆNDER

Hold hænderne væk fra sprækker og revner, der opstår i træstammen. De kan lukke sig pludseligt og knuse eller amputere dine hænder. Fjern ikke fastklemte træstammer med hænderne.

BRUG IKKE VÆRKTØJET MED MAGT

Det udfører arbejdet bedre og mere sikkert ved den hastighed, det er konstrueret til. Brug ikke brændekløveren til formål, som den ikke er beregnet til. Du må ikke ændre udstyret eller bruge det på en måde, der omgår dets konstruktionsmæssige egenskaber og kapacitet. Forsøg aldrig at kløve træstammer, der er større end dem, der er angivet i specifikationstabellen.

AFBRYD STRØMFORSYNINGEN

Træk stikket ud, når maskinen ikke er i brug, før du foretager justeringer, udskifter dele, rengør eller arbejder på brændekløveren. Se den tekniske manual, før du udfører service.
VEDLIGEHOLD DIN TRÆKLØVER OMHYGGELIGT | HÅNDTER UHELD
Inden rengøring, reparation, eftersyn eller justering skal maskinen slukkes, og det skal sikres, at alle bevægelige dele er standset. Rengør altid enheden efter hver brug. Hold brændekløveren ren for at opnå den bedste og sikreste ydeevne. Følg anvisningerne for smøring. Kontroller alle hydrauliske tætninger, slanger og koblinger for utætheder inden brug. Betjeningshåndtag og afbryder skal til enhver tid holdes rene, tørre og fri for olie og fedt.

BESKYT MILJØET

Aflever brugt olie på et godkendt indsamlingssted, eller følg bestemmelserne i det land, hvor brændekløveren anvendes. Tøm ikke olie ud i afløb, jord eller vand.

GØR VÆRKSTEDET BØRNESIKRET

Lås værkstedet af. Opbevar brændekløveren utilgængeligt for børn og andre, der ikke er kvalificeret til at betjene den.
Sørg altid for, at der er en brandslukker og et førstehjælpskasse til rådighed, hvis behovet opstår. I nødsituationer skal man altid vide, hvor den nærmeste telefon befinder sig, eller have en telefon på arbejdspladsen. Man skal også kende telefonnumrene til den nærmeste ambulance, læge og brandvæsen. Disse oplysninger vil være uvurderlige i tilfælde af en nødsituation.

SÆRLIG ADVARSEL

• Maskinens kløvning er designet til at blive aktiveret af én person. Selvom der er mulighed for, at flere operatører arbejder med maskinen (f.eks. til på- og aflæsning), bør kun én operatør aktivere kløvningen;
• Maskinen må ikke benyttes af børn;
• Beskrivelse af funktionstest af maskinen;
• Kravene til installation og vedligeholdelse omfatter en liste over de enheder, f.eks. tohåndsbetjeningsanordningen, der skal kontrolleres, samt hvor ofte kontrollen skal udføres, og ved hjælp af hvilken metode;
* S6 40 %, kontinuerlig drift med periodisk belastning: varigheden af en belastningscyklus er 10 minutter, driftstiden ved konstant belastning er 4 minutter, driftstiden uden belastning er 6 minutter.

ANVENDELSESBETINGELSER

Denne brændekløver er konstrueret til drift ved omgivelsestemperaturer mellem +5 °C og 40 °C og til installation i højder på højst 1000 m over havets overflade. Den omgivende luftfugtighed bør være under 50 % ved 40 °C. Den kan opbevares eller transporteres ved omgivelsestemperaturer mellem -25 °C og 55 °C.

ELEKTRISKE KRAV

For model 65706, 65708, 65710, 65712, 65715:
Med en 3-faset 400 volt / 50 Hz-motor skal brændekløveren tilsluttes en standardforsyning på 400 V ± 10 % / 50 Hz ± 1 %.
Strømforsyningen skal være udstyret med beskyttelsesanordninger mod underspænding, overspænding og overstrøm samt en fejlstrømsafbryder (RCD) med en maksimal fejlstrøm på 0,03 A.
Netforbindelsen og forlængerkablet skal have 5 ledere = 3P + N + PE (3/N/PE). Netforbindelsen skal være forsynet med en sikring på maksimalt 16 A. Gummikabler til elektrisk tilslutning skal overholde EN 60245 og er altid mærket med symbolet H 07 RN. Kablerne skal mærkes, da dette er et lovkrav.
For model 65707, 65709, 65711:
Med en 230 volt / 50 Hz-motor skal brændekløveren tilsluttes standard 230 V ± 10 %
/50 Hz ±1 %.
Strømforsyningen skal være udstyret med beskyttelsesanordninger mod underspænding, overspænding, overstrøm (16 A) samt en fejlstrømsafbryder (RCD) med en maksimal fejlstrøm på 0,03 A.
Gummikablerne til den elektriske tilslutning skal overholde standarden EN 60245 og er altid mærket med symbolet H 07 RN. Kablerne skal mærkes, da dette er et lovkrav.

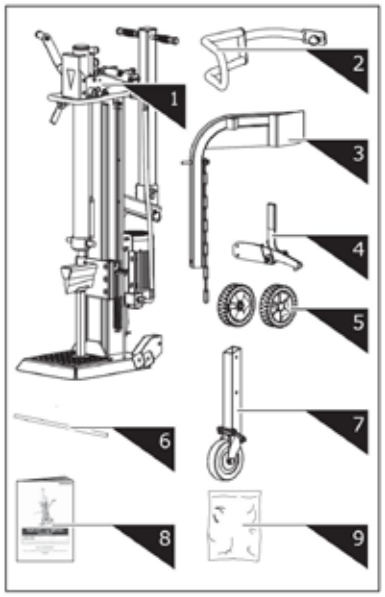

1. Log Splitter Frame & Power Station
2. Guard Arm
3. Log Lift
4. Retaining Hook
5. Wheel
6. Wheel Axle
7. Support Wheel
8. Operator's Manual
9. Hardware Bag, including

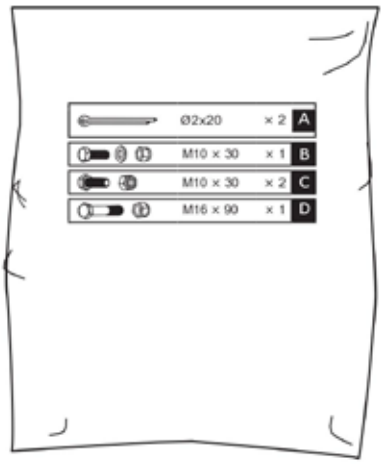

MONTERING

1. Sæt hjulakslen ind i hullerne i monteringsbeslaget. Skub hjulene på akslen og fastgør dem med Ø2x20 splitter fra ydersiden. Sæt hjulkapslerne på.

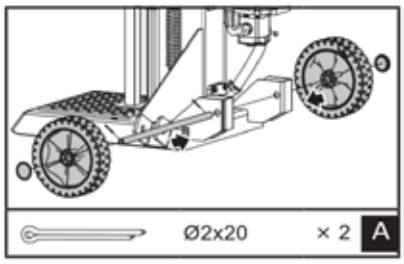

2. Hold støttefoden mod kilen, og fjern R-stiften og bolten for at frigøre cylinderen. Sænk begge betjeningshåndtag for at hæve kilestemplet helt op. Sæt bolten og R-stiften på plads for at fastgøre cylinderen.

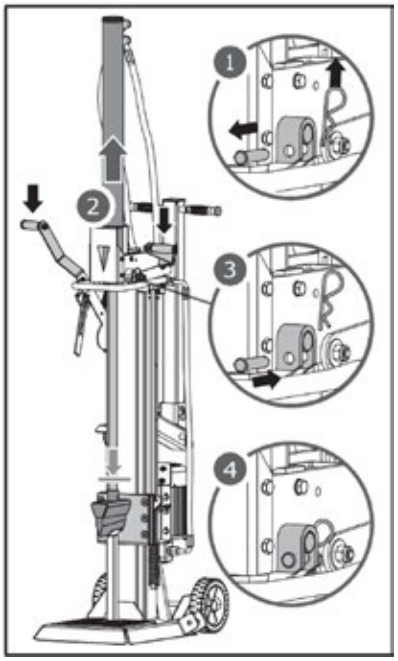

3. Slip begge betjeningshåndtag for at trække kile-stemplet tilbage. Fjern støttefoden.

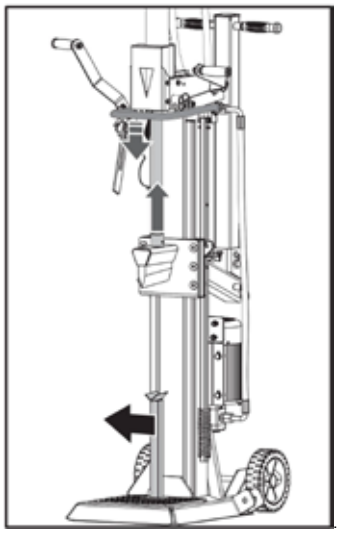

4. Juster hullet og låsestiften på beskyttelsesarmen, så de flugter med monteringsbeslaget. Fastgør beskyttelsesarmen med en M10 × 30 sekskantbolt, en skive og en møtrik fra tilbehørsposen.

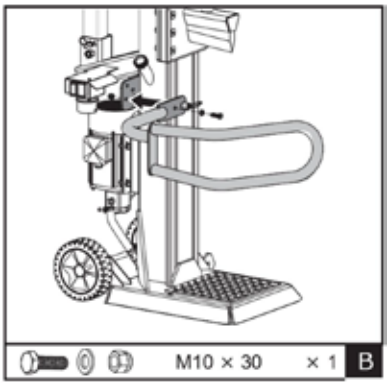

5. Placer fastgørelseskrogen på rammen, og fastgør den med to M10×30 sekskantbolte og møtrikker.

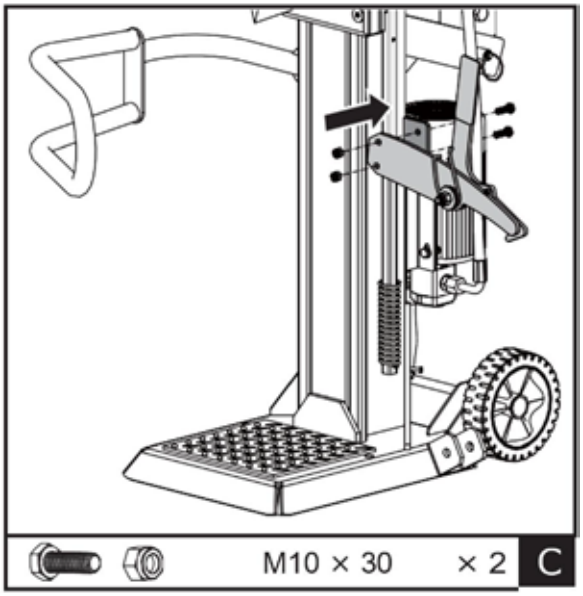

6. Placer tømmerstokkeløfteren inde i monteringsbeslaget, og juster den i forhold til monteringsbeslagets huller. Fastgør den med en M16×90 sekskantbolt og møtrik. Hæng løftekæden på kileskinnen.

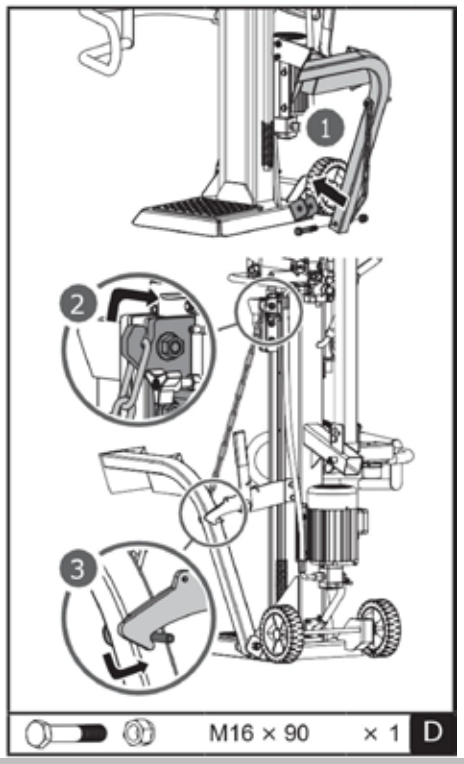

TRANSPORT

Træk fjederstiften ud, og skub støttehjulets firkantede rør ind i holderen. Løsn fjederstiften for at fastgøre den, når du har valgt det rigtige hul.
Det øverste hul er til transport, og det nederste hul er kun til opbevaring. Da støttehjulet er et universalhjul, er det ikke stabilt nok til transport, hvis det monteres i det nederste hul! Det øverste hul er til transport, og det nederste hul er kun til opbevaring. Da støttehjulet er et universalhjul, er det ikke stabilt nok til transport, hvis det monteres i det nederste hul! 1 Øverste hul Nederste hul 2 1 Øverste hul Nederste hul 2

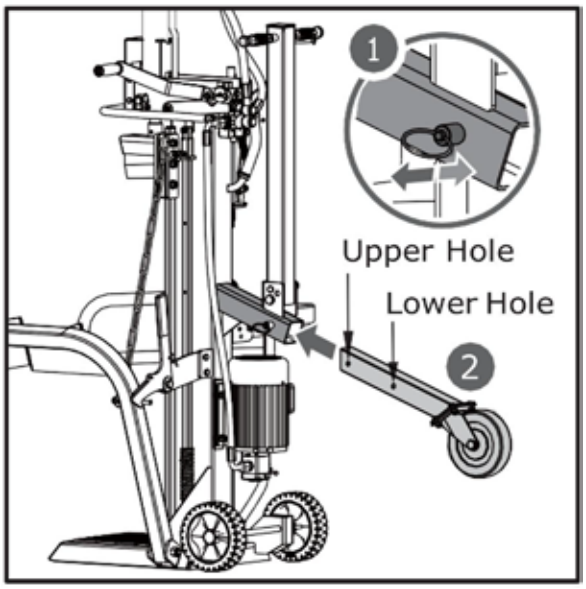

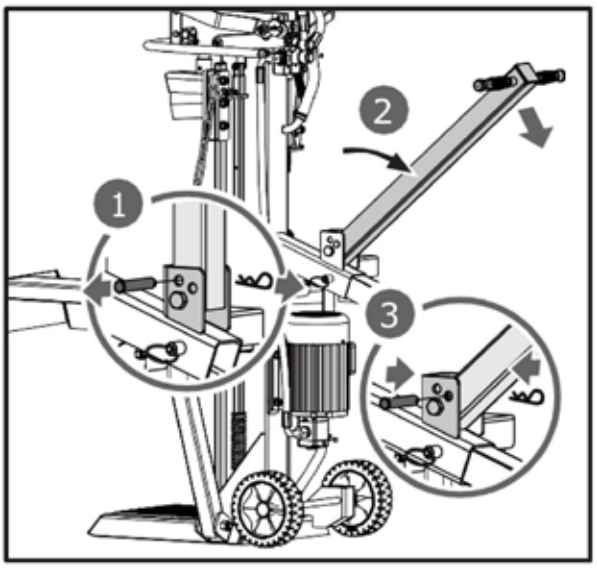

Transporthåndtaget fastgøres lodret med stiften og klemmen for at lette transporten. Fjern klemmen og stiften. Sænk håndtaget i pilens retning som vist, og fastgør det ved at sætte stiften med klemmen i det ydre hul.

TRANSPORT AF TRÆKLØVEREN TIL ARBEJDSSTEDET

Brændekløveren er udstyret med 2 hjul til mindre flytning. Sådan flyttes brændekløveren til arbejdsstedet: Tag fat i håndtaget (a) for at vippe brændekløveren let, efter at du har sikret dig, at dækslet til olietanken er strammet.

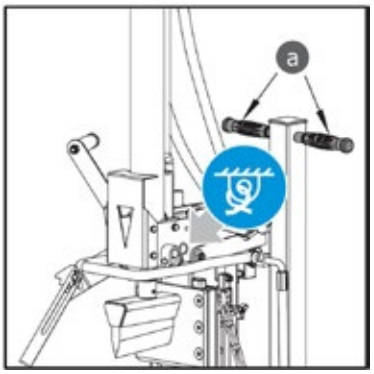

Påfør et tyndt lag fedt på stempelets overflader inden brug for at forlænge stempelets levetid.

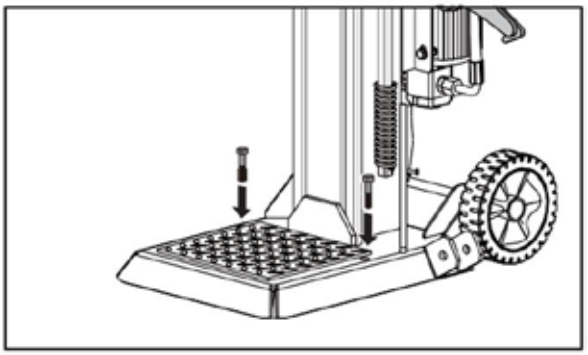

Hvis der anvendes en kran, skal rebet fastgøres ved løftepunktet under den blå mærkat, hvorefter maskinen løftes med kranen.

BRUG AF KLØVEMASKINEN

Planlæg dit arbejdssted. Arbejd sikkert og spar kræfter ved at planlægge dit arbejde på forhånd. Placer dine træstammer, så de er let tilgængelige. Find et sted, hvor det kløvede træ kan stables eller læsses på en nærliggende lastbil eller et andet transportmiddel. Placer trækløveren på et fladt, hårdt og fast underlag, og sørg for, at bunden af foden er helt i kontakt med jorden. Fastgør derefter maskinen til underlaget med to egnede forankringsbolte.



Luft hydrauliksystemet ud, inden du starter kløveren. Dækslet på hydraulikolietanken skal løsnes ved at dreje det et par omgange, indtil luften kan strømme frit ind og ud af olietanken.

Luftstrømmen gennem olietankens påfyldningsåbning skal kunne mærkes under driften. Før du flytter brændekløveren, skal du sikre dig, at dækslet på olietanken er strammet, for at undgå olielækage fra dette sted.

Hvis olietankens låg ikke løsnes, vil den indkapslede luft i det hydrauliske system fortsat blive komprimeret efter at være blevet dekomprimeret. En sådan kontinuerlig luftkompression og -dekompression vil sprænge tætningerne i det hydrauliske system og forårsage permanent skade på brændekløveren.

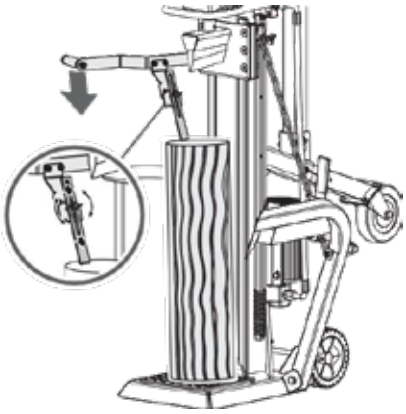

Motor til 400 V 3N

Drej motorkontakten til positionen ON for at starte brændekløveren. For at stoppe maskinen skal du blot dreje motorkontakten til positionen OFF.

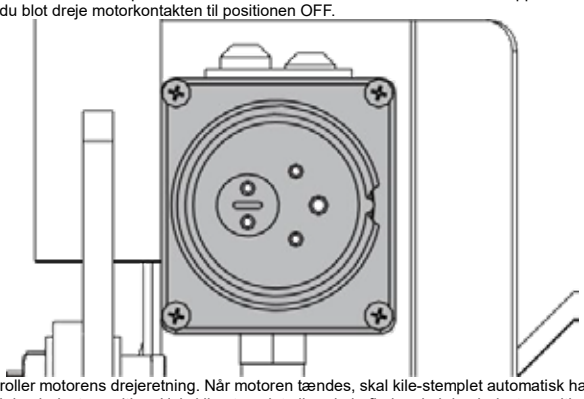

Kontroller motorens drejeretning. Når motoren tændes, skal kile-stemplet automatisk hæve sig til den højeste position. Hvis kile-stemplet allerede befinder sig i den højeste position, når
motoren starter, skal du tage fat i begge betjeningshåndtag og sænke dem; kile-stemplet bør begynde at bevæge sig nedad.

Hvis der ikke registreres nogen bevægelse af kilen efter, at motoren er startet, skal du straks slukke for motoren for at ændre motorens polaritet ved at dreje polomskifteren inde i stikket med en skruetrækker.

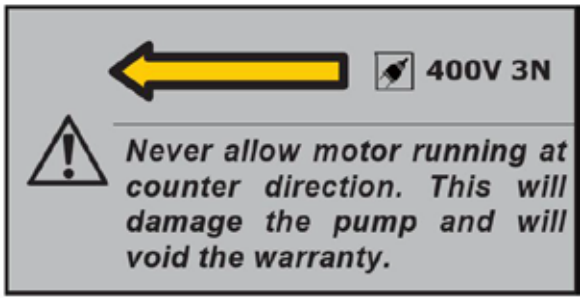

Kløvning

1
. Placer træstammen lodret på støttebordet, så den ligger fladt på sin endeflade. Tryk på venstre håndtag for at sænke den udstrakte fastspændingsklo ned mod træstammen og fastgøre den. Den udstrakte fastspændingsklo kan justeres, så den passer til træstammer i forskellige højder.





2. Hold den venstre trykarm nede. Flyt samtidig kløvekilen nedad ved at trykke den højre kløvearm halvt ned for først at kløve træstammen langsomt og derefter trykke den helt ned, indtil træstammen er fuldstændigt kløvet.

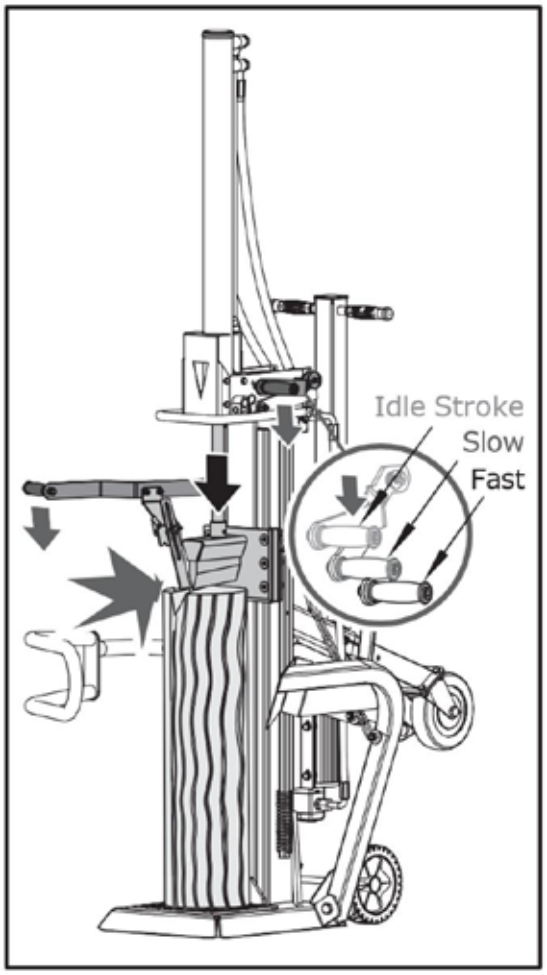

3. Sæt kløvekilen tilbage i udgangspositionen. Betjen den fjederbelastede tilbagetrækningsarm for at løfte kilen over højden på den træstamme, der skal kløves.



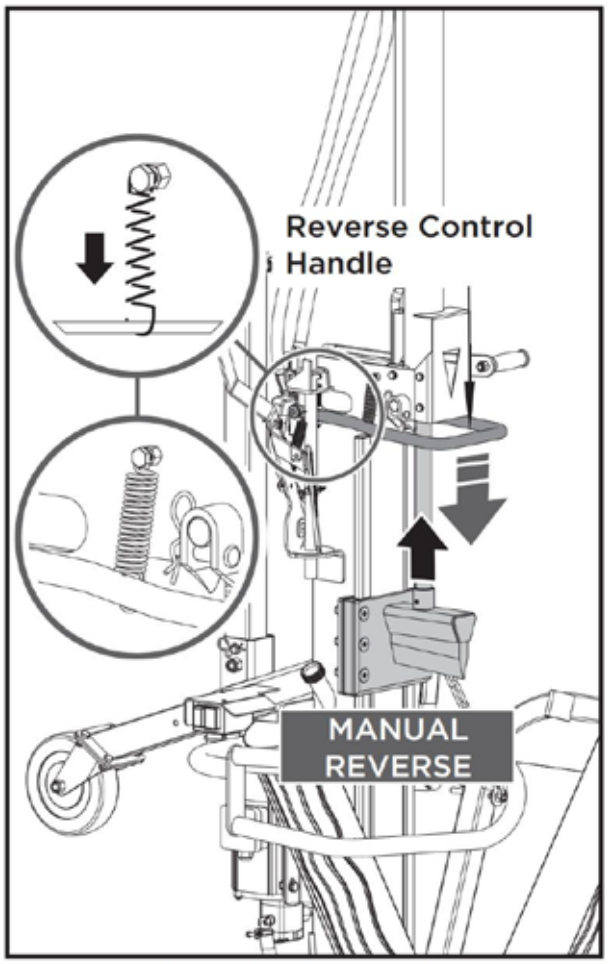

The spring is already connected to the handle in factory.

Tryk kløvearmen helt ned for at opnå højere hastighed ved mindre kløvekraft, så du kan afslutte kløvningen eller kløve almindelige træstammer. Den kan justeres ved blot at hæve og sænke kløvearmen en smule.

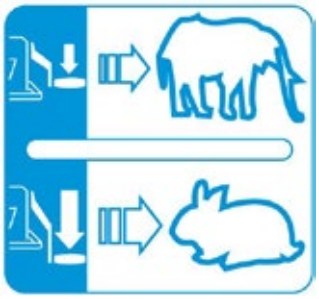

Fjederen er allerede monteret på håndtaget fra fabrikken.

Kløvearmen

Kløvekraften og hastigheden styres af kløvehåndtaget. Den første halvdel af kløvehåndtagets slag er tomgangshastighed; tryk kløvehåndtaget halvt ned for at opnå maksimal kløvekraft ved lavere hastighed til at klø stakken i starten eller særligt hårde og tørre stakke;

FRIGØR EN FASTKILET STAMME

SKIFT AF OLIE

Hydrauliksystemet er et lukket system med olietank, oliepumpe og reguleringsventil. Lavt olieniveau kan beskadige oliepumpen. Kontroller olieniveauet regelmæssigt med målepinden. Olien skal skiftes fuldstændigt en gang om året.
Følgende hydraulikolier eller tilsvarende anbefaleres til kløverens hydrauliske transmissionssystem:
SHELL Tellus 22 | MOBIL DTE 11 | ARAL Vitam GF 22 | BP Energol HLP-HM 22

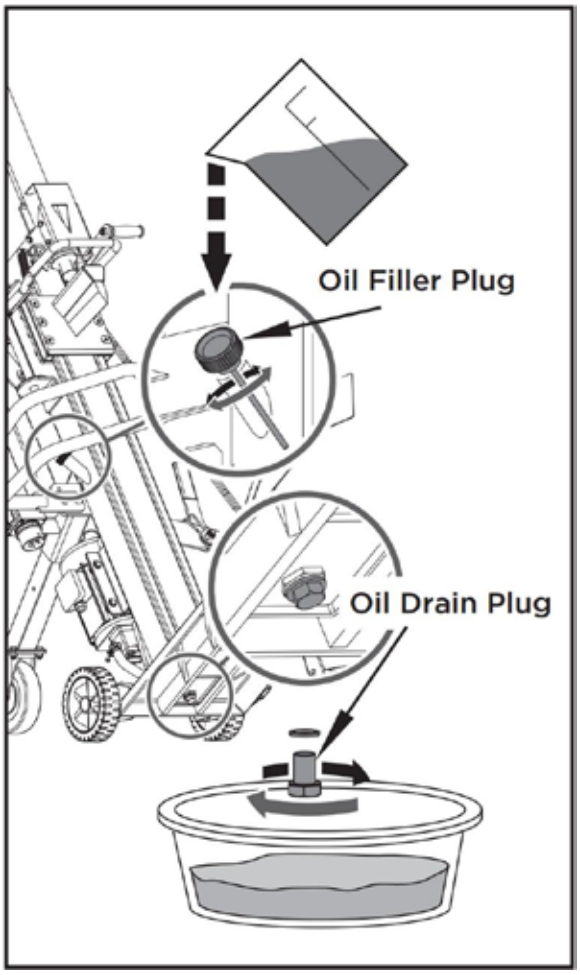

Fjern olieaftapningsproppen for at tømme olien fra det hydrauliske transmissionssystem. Undersøg olien for metalspåner som en forebyggende foranstaltning mod fremtidige problemer.
Når olien er tømt helt ud af maskinen, skal du sætte afløbsproppen på plads igen.
Fyld det hydrauliske transmissionssystem op med den anbefalede olie gennem påfyldningsåbningen.

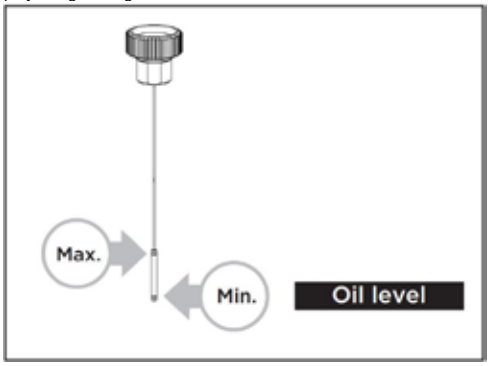

Aflæs oliepinden for at fastslå det maksimale og minimale olieniveau. For lavt olieniveau kan beskadige oliepumpen. Overfyldning kan medføre for høj temperatur i det hydrauliske transmissionssystem.
Påfør tætningsmiddel på påfyldningsproppen, og sæt den på plads igen.
Efter et olieskift skal du aktivere brændekløveren et par gange uden at kløve. Brug en opsamlingsbakke til at fjerne al brugt olie og partikler.

SLIBNING AF KILEN

Denne brændekløver er udstyret med en forstærket kløvekile, hvis blad er specielt behandlet. Efter længere tids brug, og når det er nødvendigt, skal kilen slibes med en fintandet fil for at fjerne eventuelle grater eller flade steder på kanten.

FEJLFINDING		
PROBLEM	**SÆRLIG ÅRSAG**	**FORESLÅET LØSNING**
Motoren starter ikke	Afbryderen står på OFF	Sæt kontakten på ON
Forkert drejeretning på motoren	Forkert tilslutning	Skift polomskifteren i stikket med en skruetrækker
Forkert motorretning	Forkert tilslutning	Få en elektriker til at vende polariteten
Brændekløveren fungerer ikke, mens motoren kører	Ventilen er ikke åben på grund af løse tilslutningsdele	Kontroller og stram delene
Brændekløveren fungerer ikke, selvom motoren kører	Betjeningshåndtag eller forbindelsesdele er bøjet	Reparer de bøjede dele
Brændekløveren fungerer ikke, mens motoren kører	For lavt hydraulikolieniveau	Kontroller og påfyld hydraulikolie
Brændekløveren kører med unormale vibrationer og støj	Lavt hydraulikolieniveau	Kontroller og påfyld hydraulikolie

OBS: ALT REPARATIONSARBEJDE SKAL UDFØRES AF EN SPECIALIST MED KENDSKAB TIL DETTE PRODUKT.

LEDNINGSSKEMA

65707 / 65709 / 65711

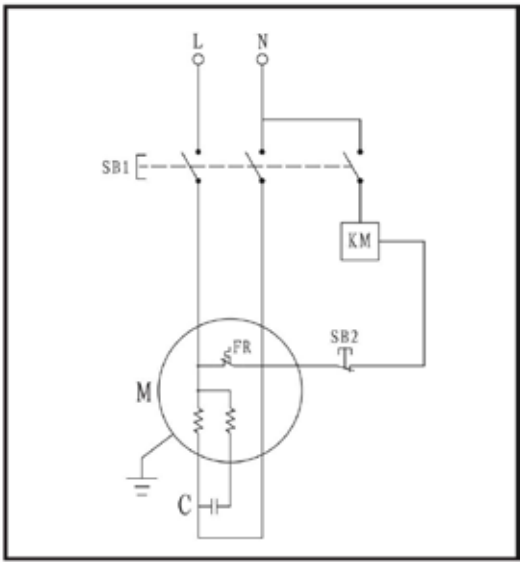

65706 / 65708 / 65710 / 65712 / 65715

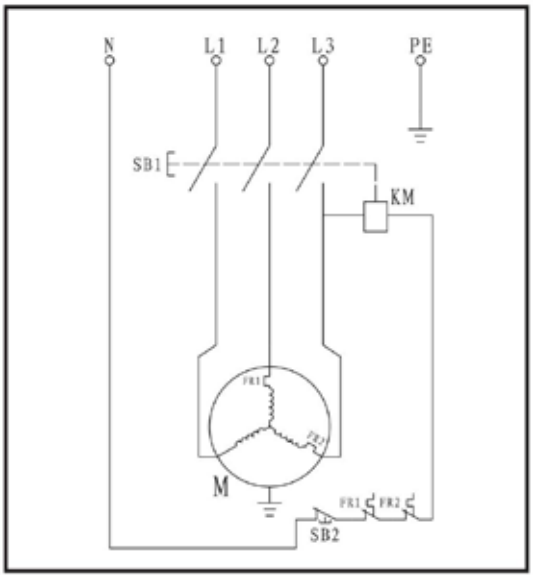

DIAGRAM OVER HYDRAULIKSYSTEMET

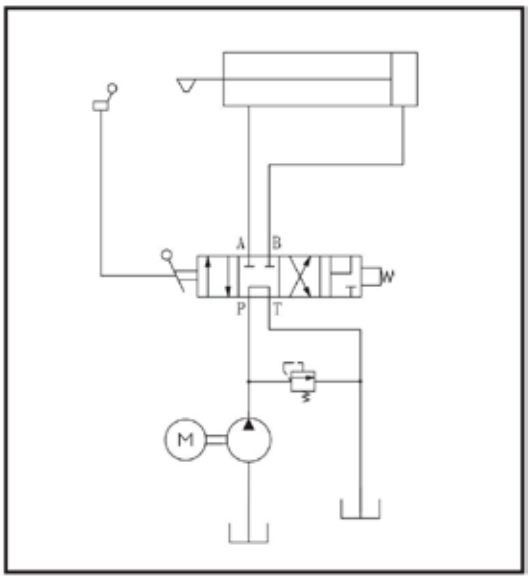

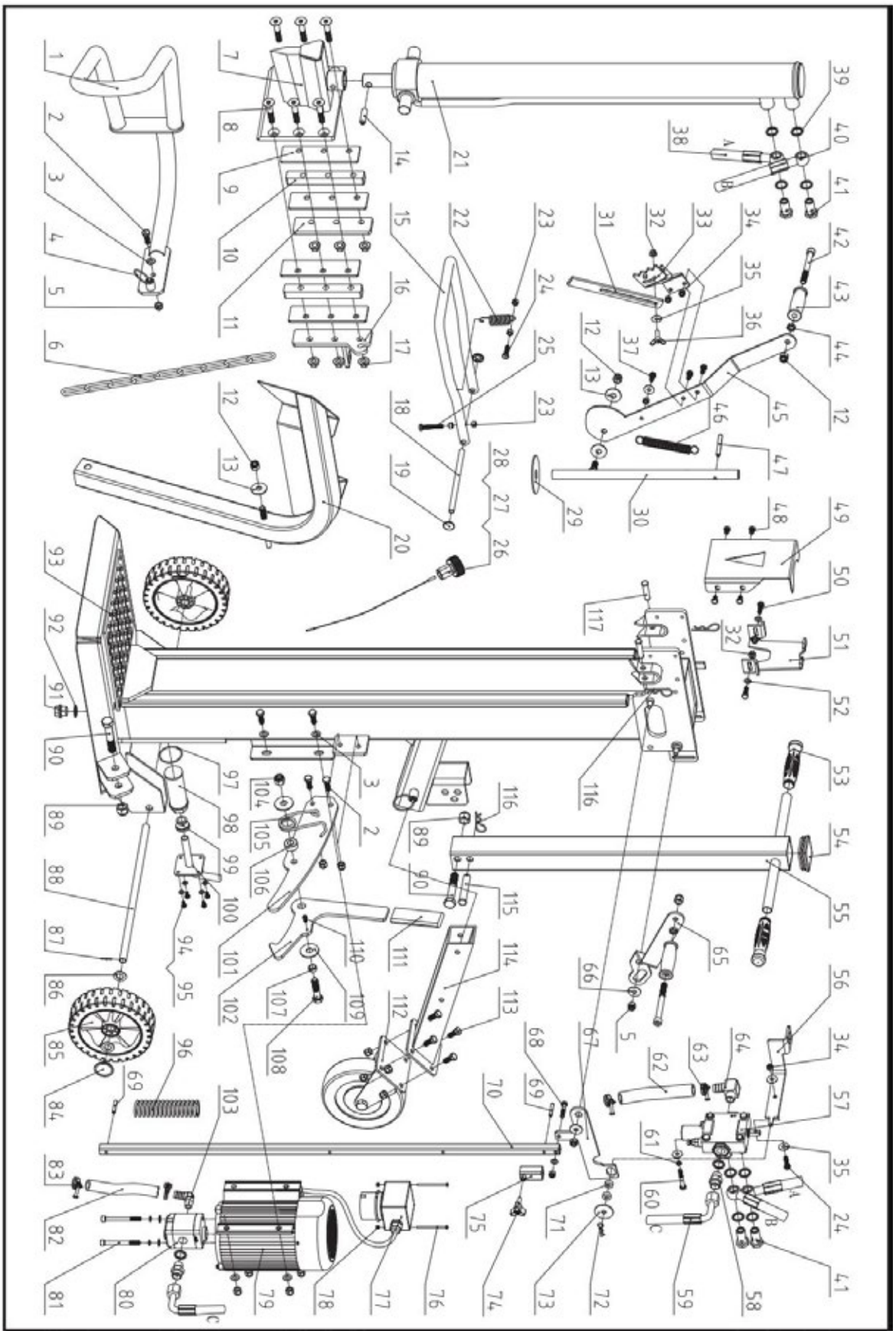

Delefortegnelse					
Nr.	**Beskrivelse**	**Antal**	**Nr.**	**Beskrivelse**	**Antal**
1	Venstre beskyttelsesbeslag	1	67	Tilslutningsarm	1
2	Bolte M10x30	7	68	Bolte M8x40	1
3	Flad skive 10	9	69	Cylindrisk stift 6x40	2
4	Lokaliseringstap med håndtag	2	70	Justeringsarm til slaglængde	1
5	Låsemøtrik M10	13	71	Rund plade	2
6	Løftekæde 6	1	72	Klemme 2,5	1
7	Kilesvejsning	1	73	Stor skive 10	1
8	Bolte M12x65	6	74	Stjernehåndtag	1
9	Friktionsplade	4	75	Justeringsmuffe	1
10	Afskærmningsplade	2	76	Skrue M4x60	2
11	Venstre plade	1	77	Afbryder	1
12	Låsemøtrik M12	4	78	Låsemøtrik M4	2
13	Stor skive 12	3	79	Motor	1
14	Cylindrisk stift 8x40	1	80	Tandhjulspumpe	1
15	Styrehåndtag i U-form	1	81	Skrue M8x90	1
16	Højre plade	1	82	Olieslange 16	1
17	Møtrik M12	6	83	Slangeklemme 20-26	2
18	Akselstift	1	84	Hjulkapsel	2
19	Hjulkapsel 12	2	85	Hjul	2
20	Løftebeskyttelse	1	86	Flad skive 16	4
21	Cylinder	1	87	Splint 2x20	2
22	Fjeder	1	88	Hjulaksel	1
23	Møtrik M8	5	89	Låsemøtrik M16	2
24	Bolte M8x30	2	90	Bolte M16x90	2
25	Bolte M8x50	1	91	Skru prop	1
26	Olieprop	1	92	Kombineret vaskemaskine 22	1
27	O-ring 25x2,65	1	93	Hovedramme	1
28	Oliemålepind	1	94	Bolte M6x12	4
29	Nylon-skive	1	95	Flad skive 6	4
30	Aksel	1	96	Bufferfjeder	1
31	Forlænget fastgørelsesklo til træstammer	1	97	O-ring 50x2,65	1
32	Møtrik M8	3	98	Oliefilter K	1
33	Fastgørelsesklo til træstamme	1	99	Bøsning K	1
34	Låsemøtrik M8	4	100	Flange	1
35	Stor skive 8	6	101	Positioneringsplade	1
36	Vingebolt M8x25	1	102	Krog	1
37	Bolte M8x20	3	103	Rektangulær dyse	1

38	Nedre slange	1	104	Låsemøtrik M14	1
39	Kombineret skive 20	10	105	Torsionsfjeder	1
40	Øvre slange	1	106	Føringsbøsning til fjeder	1
41	Ventilforbindelse	4	107	Positioneringsbøsning	1
42	Skrue M12x120	2	108	Bolte M14x60	1
43	Betjeningshåndtag	2	109	Stor skive 14	2
44	Tynd møtrik M12	2	110	Skrue M6x10	1
45	Håndtag	1	111	Håndtag	1
46	Nulstillingsfjeder	1	112	Støttehjulssamling	1
47	Cylindrisk stift 8x60	1	113	Bolte M10x25	4
48	Bolte M8x12	4	114	Fastgørelsesrør	1
49	Forsideplade til cylinder	1	115	Stift B 16x85	1
50	Bolte M8x25	2	116	Klemme 3	3
51	Bageste støtteplade til cylinder	1	117	Stift B 12x50 / Stift B 12x55 (kun til 65715)	2
52	Flad skive 8	3			
53	Håndtag	1			
54	Firkantet stik	1			
55	Trækstang	1			
56	Forbindelsesplade til ventil	1			
57	Ventil	1			
58	Slangetilslutning	2			
59	Indløbsslange	1			
60	Bolte M8x50	2			
61	Fjederskive 8	4			
62	Olieslange 19	1			
63	Slangeklemme 28-36	2			
64	Slangekobling	1			
65	Højre betjeningsarm	1			
66	Stor skive 10	2			

ENDURVINNSLA OG URÐUN



Þessi merking gefur til kynna að ekki skuli henda þessari vöru með öðru heimilissorpi. Til að koma í veg fyrir hugsanlegan skaða á umhverfi eða heilsu manna vegna óstýrðrar förgunar skaltu endurvinna hana á ábyrgan hátt til að stuðla að sjálfbærri endurnýtingu efnisauðlinda. Til að skila notaðri tæki skaltu nota skilnaðar- og söfnunarkerfi eða leita til sveitarstjórnar þinnar eða staðbundinna verslana fyrir ráðleggingar um umhverfisvæna endurvinnslu.

TÁKN

Á nafnspjaldi vélarinnar þinnar geta verið tákn. Þau gefa upplýsingar um vöruna eða leiðbeiningar um notkun hennar.

	Lesið þessar leiðbeiningar í heild áður en vélin er notuð.		Hætta! Færist frá hreyfanlegum hlutum!
	Notaðu öryggisskó!		Ekki fjarlægja fastna stokka með höndum.
	Notaðu hlífðahanska!		Varúð! Fljúgandi hlutir.
	Notaðu augnsvörn! Notaðu heyrnarvörn!		Áður en hafist er handa við viðgerð, viðhald eða hreinsun, aftengið alltaf rafmagnið.
	Haltu vinnusvæðinu snyrtilegu! Óreiða getur valdið slysum.		Forðastu meiðsli vegna hreyfingar klofningsblaðsins.
	Fjarlægið ekki né hagnið ykkur á neinum verndar- eða öryggis búnaði.		Haltu áhorfendum frá vinnusvæðinu.
	Fargaðu notuðu olíunni á umhverfisvænan hátt.		Ekki klofna við þegar vélin er að flytja.
	Ekki nota það í rigningu.		Ekki klofna við þegar vélin hallar.

INNGANGUR

Nýja viðarskiptarinn þinn mun meira en uppfylla væntingar þínar. Hann hefur verið framleiddur samkvæmt ströngum gæðastöðlum til að uppfylla háar frammistöðukröfur. Þú munt finna að nýja tækið er auðvelt og öruggt í notkun og með réttri umönnun mun það veita þér mörg ár áreiðanlegrar þjónustu.

ÖRYGGI

SKILJIÐ VIÐARKLAFSAVÉLINN YKKAR

Lesið og skiljið notendahandbókina og merkimiða sem festir eru við viðarskiptarann. Kynnið ykkur notkun hans og takmarkanir auk sértækra hugsanlegra hættna sem honum eru eigin. Kynnið ykkur vel stjórntækin og réttan rekstur þeirra.

LYF, ÁFENGISNEYSLA OG LÆKNALYF

Ekki reka viðarskiptarann undir áhrifum vímuefna, áfengis eða lyfja sem geta haft áhrif á hæfni þína til að nota hann rétt.

FORÐAÐU ÞÉR HÆTTULEGUM AÐSTÆÐUM

Notaðu viðarskiptarann alltaf á þurrum, traustum og sléttum jarðvegi. Aldrei skaltu nota viðarskiptarann á hálum, vötuðum, leirugum eða ísilögðum flötum. Staðurinn sem þú velur ætti að vera laus við háan gras, runna eða aðra hindrun. Það ætti að vera nægt pláss til meðhöndlunar og til að hjálpa notandanum að vera vakandi. Haltu vinnusvæðinu þínu hreinu og vel upplýstu. Óreiðukennd svæði auka líkur á meiðslum. Til að forðast að rekast ekki skaltu ekki skilja verkfæri, viðarstykki eða aðra hluti eftir liggjandi
um vinnusvæðið. Ekki nota viðarskiptarann á blautum eða rökum svæðum né láta hann verða fyrir rigningu. Ekki nota hann á svæðum þar sem gufur frá málningu, leysiefnum eða eldfimum geta valdið hættu.

Skoðið skiptarann ykkar

Skoðið skiptarann áður en hann er kveiktur. Haldið verndum á sínum stað og í góðu lagi. Venjið ykkur á að athuga að lyklar og stillilyklar séu fjarlægðir úr verkstæðinu áður en vélin er gangsett. Skiptið út fyrir skemmda, vantaða eða bilaða hluti áður en hann er notaður. Gakktu úr skugga um að allir boltar, skrúfur, skrúffestingar, vökvahydraulískar tengingar, slönguklemmar o.s.frv. séu vel herðdir. Skoðaðu alltaf olíustigið í vökvaolíutankinum. Aldrei skaltu nota viðarskiptarann þinn þegar hann þarfnast viðgerðar eða er í slæmu vélrænu ástandi. Áður en þú byrjar að vinna skaltu prófa stöðvunartækin til að tryggja að þau séu í öruggu vinnuástandi.

KLÆÐIÐ YKKUR VIÐ HENTUGUM FÖTUM

Ekki klæðast lausum fötum, hanskum, hálsólum eða skartgripum (hringum, úr). Þau geta festst í hreyfanlegum hlutum. Mælt er með vörnarglúfum sem leiða ekki rafmagn, non-skid skóm og heyrnarvörn við vinnu. Notið verndandi hárhlíf til að halda löngu hári saman og koma í veg fyrir að það festist í vélbúnaði.

VERNÐU AUGUN OG ANDLITIÐ

Allar viðarskiptavélar geta kastað framandi hlutum í augun. Þetta getur valdið varanlegum augnskaða. Notið alltaf öryggisgleraugu. Almenn gleraugu hafa aðeins árekstrarþolna linsa. Þau eru ekki öryggisgleraugu.

LENGINGARSNÆRÐI

Rang notkun framlengingarsnúrna getur valdið óhagkvæmri vinnu við klufningavélina sem getur leitt til ofhitnunar. Gakktu úr skugga um að framlengingarsnúran sé ekki lengri en 10 m og þversnið hennar sé ekki minna en 2,5 mm² til að tryggja nægan straumflæði til mótorsins. Forðastu að nota lausar og ófullnægjandi einangraðar tengingar. Tengingar skulu gerðar með vernduðu efni sem hentar utandyra.

FORÐAÐU ÞIG VIÐ RAFSLAGS | OFGIPPIÐ EKKI

Gakktu úr skugga um að rafkerfið sé nægilega varið og að það samræmist afli, spennu og tíðni mótorsins. Gakktu úr skugga um að jarðtenging sé til staðar. Jarðtengdu viðar-skiptarann. Forðastu snertingu líkamans við jarðtengda fleti: pípur, ofna, eldavélar og kælibúnað. Opnaðu aldrei rofa-/tengi-kassann. Ef þess þarf, hafðu samband við löggiltan rafvirkja. Gakktu úr skugga um að fingur þínir snerti ekki málmtennurnar á rafmagnsinnstungunni þegar þú tengir eða rífur úr viðarskiptaranum.

FORVÍGJA ELDSVOÐA

Ekki reykja eða hafa opinn loga þegar skiptara er notað eða endurfyllt. Aldrei nota skiptarann nálægt loga eða neista. Olía er eldfim og getur sprengst.
Aðeins einn einstaklingur má hlaða og reka viðarskiptarann. Haltu áhorfendum, þar á meðal gestum, börnum og gæludýrum, alltaf fjarri vinnusvæðinu, sérstaklega þegar viðarskiptarinn er í gangi. Aðeins rekstraraðilinn má standa nálægt vélinni og þá einungis innan öruggs vinnusvæðis sem tilgreint er í þessari handbók. Aldrei skal leita til annarra til aðstoðar við að losa fastna viðarbita. Engum undir 16 ára aldri er heimilt að reka viðarskiptarann. Allir undir 18 ára aldri skulu hafa nauðsynlega þjálfun og færni til að framkvæma verk sín rétt og örugglega og skulu ætíð vera undir eftirliti fullorðinna.

KOÐAÐU VIÐARSTANGANN

Aldrei reyna að klofna við sem inniheldur nagla, vír eða rusl. Gakktu alltaf úr skugga um að báðir endar viðarins sem þú ert að klofna séu skorðaðir sem beinar og jafnar og kostur er. Þetta kemur í veg fyrir að viðurinn renni úr skorðum undir þrýstingi. Greinar skulu vera skorðaðar jafnt við stofninn.
Tryggið traustan fótagrunn og haldið jafnvægi. Standið aldrei á viðskiptara. Alvarleg meiðsli geta orðið ef tækið hnígur eða ef skurðverkfærin snertast óvart. Geymið ekki neitt ofan á eða nálægt viðskiptaranum þar sem einhver gæti staðið á tækinu til að ná til þeirra.

FORÐAÐU ÞIG VIÐ MEIDSL AF ÓVÆNTUM Slysum

Stígðu ekki yfir eða teygðu ekki hendur yfir klofningssvæðið þegar þú notar viðarklofvarann. Stappaðu aldrei viðarkubbana sem á að klofa þannig að þú þurfir að teygja hendur yfir klofvarann. Notaðu eingöngu hendurnar til að stjórna stýristöngunum. Notaðu aldrei fót, hné, reipi eða annað framlengingartæki. Gefðu alltaf fullan gaum að hreyfingum keiludrifans. Reyndu aldrei að hlaða viðarklofvarann meðan drifinn er í hreyfingu. Haltu höndum frá öllum hreyfanlegum hlutum. Reyndu aldrei að klofna tveimur viðarstokkum ofan á hvorum öðrum. Annar þeirra gæti flogið upp og slegið þig.

VERNÐU HÖNDINA

Haltu höndum frá sprungum og rifum sem opnast í viðarskeiðinu. Þau geta lokast skyndilega og krammað eða rift af höndum þínum. Taktu ekki fastar viðarskeiður úr vélinni með höndum.

EKKI BEITA TÆKINU OFBELGI

Það mun vinna verkið betur og öruggar á hönnunarhraða sínum. Ekki nota viðarskiptara til annars en hann er ætlaður. Ekki breyta búnaðinum né nota hann á þann hátt að sniðganga hönnunarhæfni hans og afköst. Aldrei reyna að klofna stærri viðarstykki en tilgreint er í tæknilýsingunni.

AFTENGIÐ RAFMAGNIÐ

Taktu úr sambandi þegar ekki er verið að nota það, áður en stillingar eru gerðar, varahlutir skipt út, hreinsun eða viðgerð á viðskiptavélinni. Leitaðu í tæknibók áður en þjónusta er veitt.
HALDIÐ SKIÐASKJÖRÐUNNI VIÐ MEÐ GÆSLI | BREGÐIÐ VIÐ SLYSI
Áður en hreinsun, viðgerð, skoðun eða stilling fer fram, slökkvið á vélinni og gakktu úr skugga um að allir hreyfanlegir hlutar hafi stöðvast. Hreinsið vélina alltaf eftir hverja notkun. Haldið viðar-klofnings-vélinni hreinni til að tryggja sem bestu og öruggustu frammistöðu. Fylgið leiðbeiningum um smurningu. Skoðið allar vökvþéttingar, slöngur og tengla fyrir lekum áður en vél er notuð. Stýristafir og aflrofi verða hvenær sem er að vera hreinir, þurrir og lausir við olíu og fitu.

VERNDUM UMHVERFIÐ

Færðu notaða olíu á viðurkenndan söfnunarstað eða fylgdu reglum í því landi þar sem viðar-skiptarinn er notaður. Helltu ekki olíu í frárennslisrásir, jarðveg eða vatn.

GERÐU VÉLSTOFUNA ÖRUGGA FYRIR BÖRN

Læsið verkstæðinu. Geymið viðarskiptið fjarri börnum og öðrum sem ekki eru hæfir til að nota það.
Ávallt skaltu hafa slökkvitæki og skyndihjálparbúnað til taks ef þörf krefur. Í neyðartilvikum vita þeir ávallt hvar næsti sími er eða hafa síma á vinnustaðnum. Þekktu einnig símanúmer næstu sjúkrabílaþjónustu, læknis og slökkviliðs. Þessar upplýsingar verða ómetanlegar í neyðartilfelli.

SÉRSTÖK VIÐVÖRUN

• Skurðarstarfsemi vélarinnar er hönnuð til að einn einstaklingur virkji hana. Þó svo að fleiri geti unnið með vélina (t.d. við hleðslu og affermun), ætti aðeins einn notandi að virkja skurðarstarfsemina;
• Vélina má ekki láta börn nota;
• Lýsing á virknisprófunum vélarinnar;
• Uppsetningar- og viðhaldskröfur innihalda lista yfir þau tæki, t.d. tvíhendisstýritæki, sem skulu staðfest, hve oft skuli framkvæma staðfestinguna og með hvaða aðferð;
* S6 40%, samfelld notkun með reglubundnum hléum: tími eins álagshrings er 10 mínútur, vinnutími við stöðugt álag er 4 mínútur, vinnutími við tómarúf er 6 mínútur.

NOTKUNARSKILYRÐI

Þessi viðarskiptari er hannaður til notkunar við umhverfishita á bilinu +5°C til 40°C og til uppsetningar á hæð sem ekki er meiri en 1000 m yfir sjávarmáli. Raka í umhverfinu skal vera undir 50% við 40°C. Hann má geyma eða flytja við umhverfishita á bilinu -25°C til 55°C.

RAFKRÖFUR

Fyrir gerðir 65706, 65708, 65710, 65712, 65715:
Með 3 fasa 400 volta / 50 Hz mótori skal skiptaraninn tengdur við staðlaða 400 V±10% / 50 Hz±1%.
Rafmagnsframboð sem hefur verndarbúnað gegn of lágum spennu, of háum spennu, ofstraumi sem og leka-rofa (RCD) með hámarksleka upp á 0,03 A.
Aðalrafmagnstenging og framlengingarsnúra verða að vera með fimm víra = 3P + N + PE (3/N/PE). Aðalrafmagnstengingin verður að hafa hámarks 16 A tryllu. Gúmmísnúru rafmagnstengingar verða að uppfylla EN60245 og eru alltaf merktar með tákninu H 07 RN. Snúrur skulu vera auðkenndar, þar sem það er lagaleg krafa.
Fyrir gerðir 65707, 65709, 65711:
Með 230 volta / 50 Hz mótori skal viðar klofnarinn tengjast venjulegri 230 V±10% rafmagnsveitu.
/50Hz±1%.
Rafmagnsframboð sem hefur verndartæki gegn of lágum spennu, of háum spennu, ofstraumi (16 A) sem og leka straumsrofa (RCD) með hámarksleka straum sem nemur 0,03 A. Gúmmíkaplar fyrir rafmagnstengingu verða að uppfylla EN60245 og eru alltaf merktir með tákninu H 07 RN. Kaplar skulu vera auðkenndir, þar sem það er lagaleg krafa.

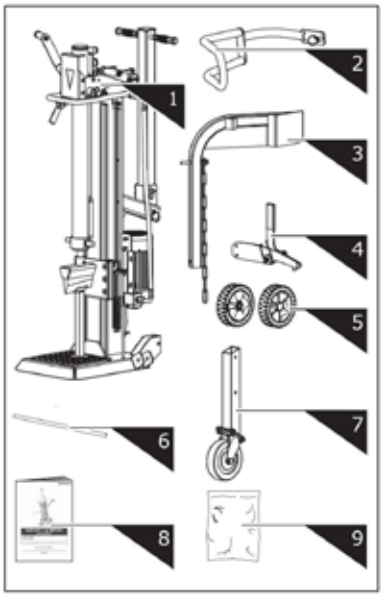

1. Log Splitter Frame & Power Station
2. Guard Arm
3. Log Lift
4. Retaining Hook
5. Wheel
6. Wheel Axle
7. Support Wheel
8. Operator's Manual
9. Hardware Bag, including

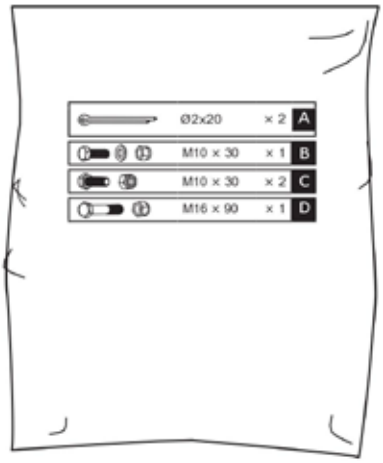

SAMSETNING

1. Settu hjólöxulinn í göt festingarplötunnar. Renndu hjólunum á öxulinn og festu þau með tvídeildum pinnum (Ø2x20) að utan. Settu á hjólahattana.

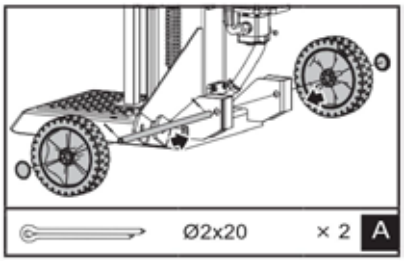

2. Haltu stuðningsstólnum við kílinn og fjarlægðu R-pinnann og bolta til að losa sílindurinn. Lækkaðu báðar stýrihandföngin til að lyfta kílstenginu upp í efri stöðu. Settu boltann og R-pinnann aftur til að festa sílindurinn.

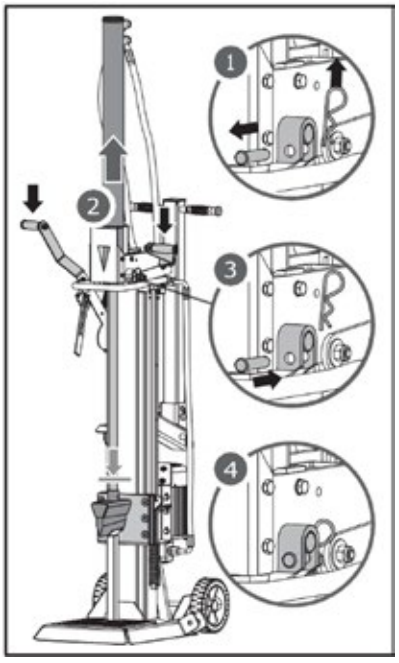

3. Losaðu báðar stýringarhandföngin til að draga keilustönguna aftur. Taktu stuðningsstólinn af.

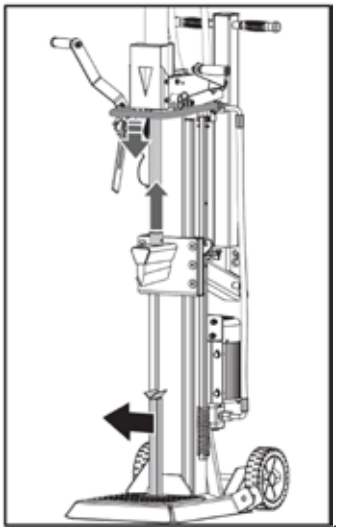

4. Stillið holu og læsingarpinna á verndararmnum við festingarbúnaðinn. Festið verndararminn með M10 × 30 sexhyrndum bolta, þvottarhring og möttli úr verkfærapokanum.

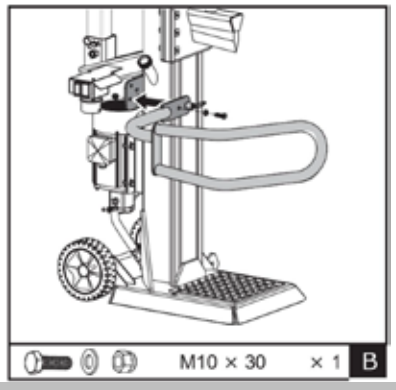

5. Settu festikrókinn á rammann og festu hann með tveimur M10×30 sexkanta boltum og hnetum.

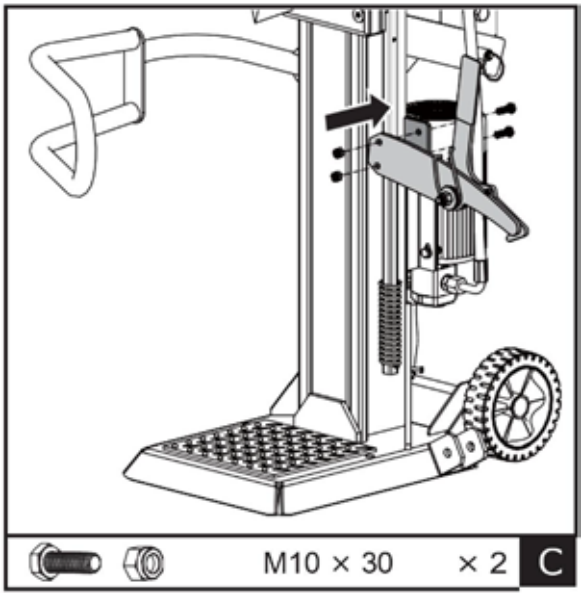

6. Staðsetjið logalyftuna innan í festingargrindinni og miðið við festingargrindargötin. Festið með M16×90 sexhyrndan bolta og mött. Hengið lyftukeðjuna á keðjuleiðarann.

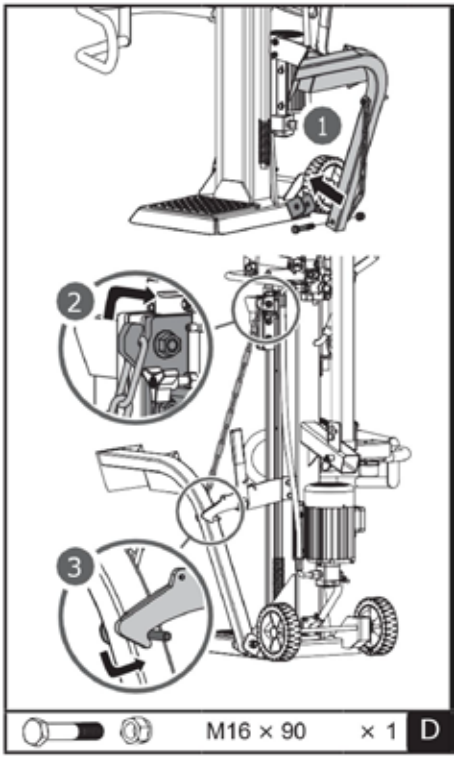

FLUTNINGUR

Togið fjöðrupinna og rennið ferningslaga rör stuðningshjólsins inn í festinguna. Læsið fjöðrupinnann til að festa það eftir að hafa valið viðeigandi gat.

Efri gatið er ætlað til flutnings, en neðra gatið er eingöngu ætlað til geymslu. Þar sem stuðningshjólið er alhliða hjól, er það ekki nægilega stöðugt til flutnings ef það er fest í neðra gatinu!Efri gatið er ætlað til flutnings, en neðra gatið er eingöngu ætlað til geymslu. Þar sem stuðningshjólið er alhliða hjól, er það ekki nægilega stöðugt til flutnings ef það er fest í neðra gatinu!1Efri gatið Neðra gatið21Efri gatið Neðra gatið2

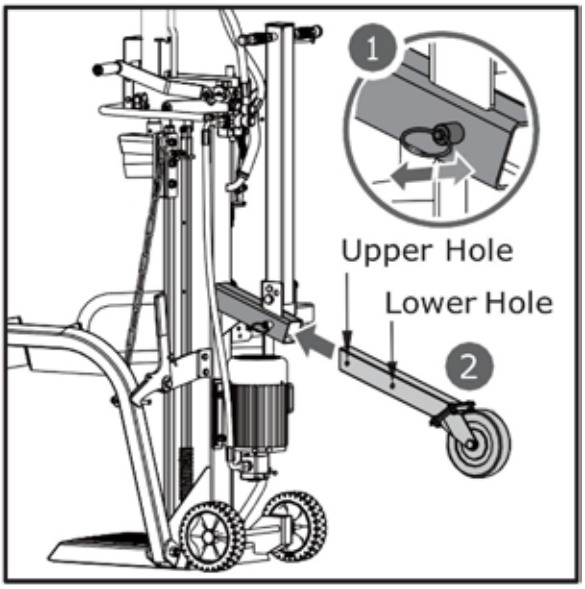

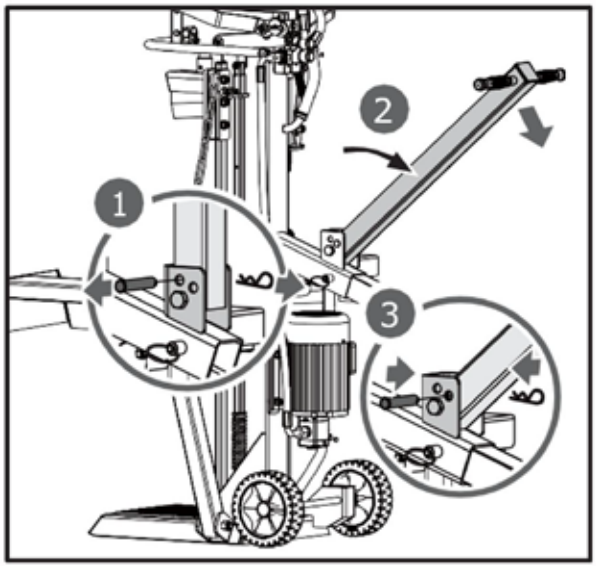

Flutningshandfangið er festið lóðrétt með pinnanum og klippunni til að auðvelda afhendingu. Fjarlægið klemmuna og pinnann. Lækkið handfangið í átt örvarinnar eins og sýnt er og festið það með því að setja pinnann með klemmu í ytri holuna.

FLUTNINGUR TRESKARA Á VERKSTAÐ

Klofskerið er búið tveimur hjólum til auðveldra flutnings. Til að flytja klofskerið á vinnusvæðið. Takið í handfangið (a) til að halla klofskeranum örlítið eftir að hafa gangað úr skugga um að lokið á olíutankinum sé þétt herðið.

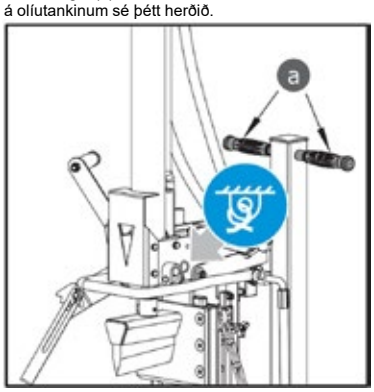

Berðu þunnan lag af smjöri á yfirborð hamarsins fyrir notkun til að auka endingu hans.

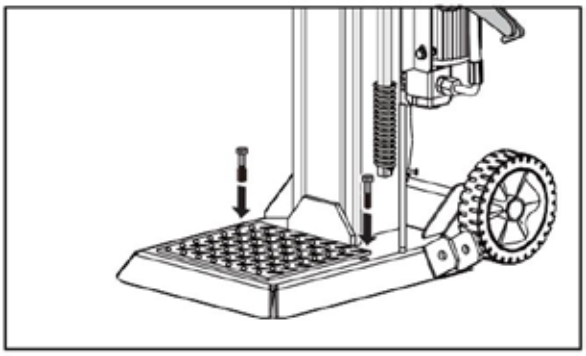

Ef krani er notaður, bindið reipið við lyftipunktinn undir bláu bundlimiðunarlímbandinu og lyftið vélinni með krana.

REKSTRARLEIÐBEININGAR FYRIR KLAFTSKIPTI

Skipuleggðu vinnusvæðið þitt. Vinnðu örugglega og sparaðu fyrirhöfn með því að skipuleggja vinnuna fyrirfram. Settu viðarkubbana þína þar sem auðvelt er að ná til þeirra. Ákveððu hvar skipulagt verður að raða klofnu viði eða hlaða hann á nálægan vörubíl eða annan flutningabúnað. Settu viðarkubbaskipara á slétta, harða og trausta jörð, og vertu viss um að botn undirstöðunnar sé fullkomlega festur við jörðina. Festu síðan vélina við jörðina með tveimur hentugum festiboltum.



Látið loftið ganga úr vökvakerfinu áður en kveikt er á viðarskiptaranum. Læsið loki vökvailminsins nokkrum sinnum þar til loft fer greiðlega inn og út úr tankinum.

Loftstreymi í gegnum fyllingartengi olíutankins ætti að vera greinanlegt meðan á notkun stendur.
Áður en fluttur er viðarkljúfurinn, skal ganga úr skugga um að lokið á olíutankinum sé þétt herðið til að koma í veg fyrir olíuleka frá þessum stað.

Ef lokið á olíutankinum er ekki losað mun loft sem er lokað inni í vökvakerfinu þjappast saman eftir afloftun. Slík stöðug þjöppun og afloftun lofts mun ýta þéttingum vökvakerfisins út og valda varanlegum skemmdum á viðarskiptaranum.

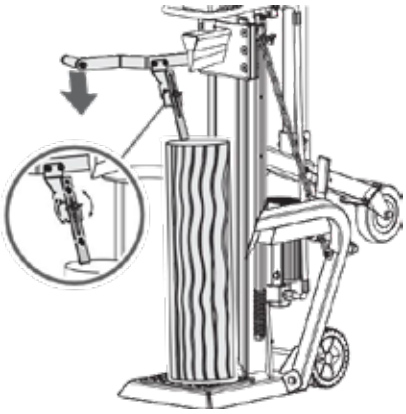

Mótor fyrir 400V 3N

Snúðu rofanum fyrir mótorinn í ON-stöðu til að kveikja á viðarskiptaranum. Til að stöðva vélina snúðu einfaldlega rofanum fyrir mótorinn í OFF-stöðu.

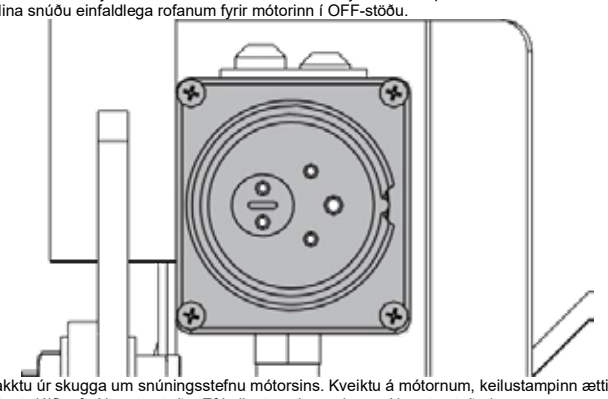

Gakktu úr skugga um snúningsstefnu mótorsins. Kveiktu á mótornum, keilustampinn ætti að lyftast sjálfkrafa í hæsta stöðu. Ef keilustampinn er þegar í hæsta stöðu þegar mótorinn ræsist, gripið um báðar stýrisláirnar og lækkið þær, kliðarstengurinn ætti að byrja að hreyfast niður.

Ef engin hreyfing á stimplinum greinist eftir að mótorinn er ræstur, slökkvið strax á mótornum til að breyta snúningsstefnu hans með því að snúa pólskiptitækinu inni í tenginu með skrúfjárni.

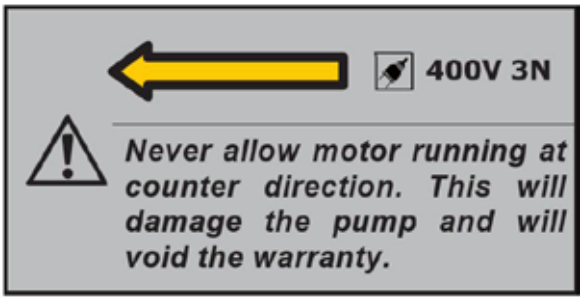

Skipting

1
. Settu viðarstangann lóðrétt á stuðningaborðið, þannig að hann liggi flatur á annarri hlið sinni. Yttu á vinstri stýristangann til að lækka útfærða festiklofann fyrir viðarstangann niður að honum til að festa hann. Útfærða festiklofann má stilla að mismunandi hæð viðarstanganna.





2. Haltu vinstri þrýstistanginni niðri. Á sama tíma, færðu klofningskeiluna niður með því að þrýsta hægri klofningsstangunni á hálfa ferð til að klofna viðarstangann hægt í fyrstu og þrýst síðan alveg þar til viðarstanginn er fullkomlega klofinn.

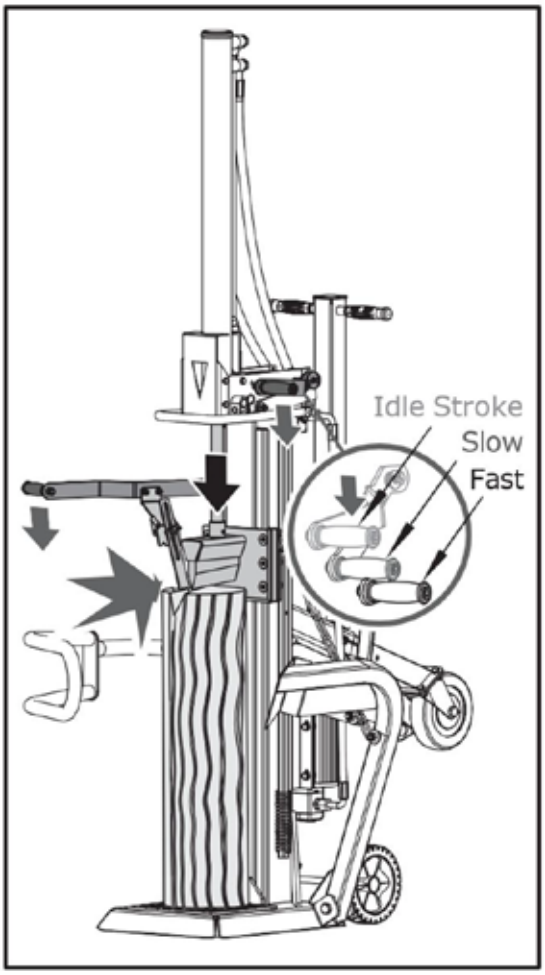

3. Færðu klofningskeiluna aftur í upphafsstöðu. Notaðu spennuþrýststangann til að lyfta keilunni yfir hæð viðkomandi viðarstangs sem á að klofna.



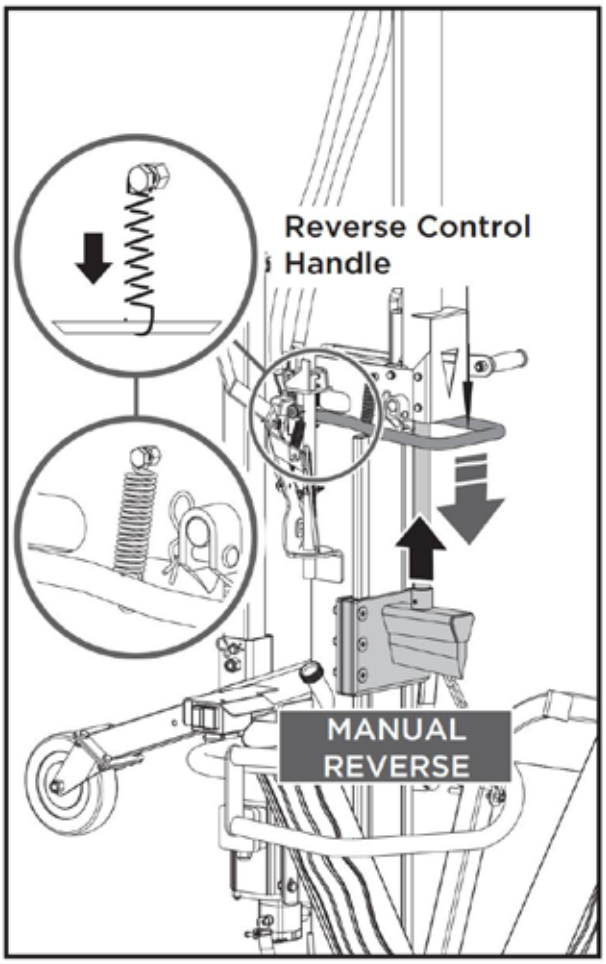

The spring is already connected to the handle in factory.

Ýttu klofningshandfanginu alveg niður til að auka hraða og draga úr krafti við klofningsvinnuna til að klára klofningsvinnuna eða til að klofna venjulegar viðarstokkar. Hægt er að stilla það með því að lyfta og lækka klofningshandfangið örlítið.

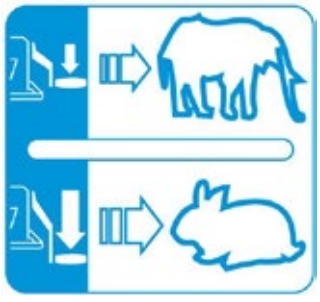

Fjöðrin er þegar tengd við handfangið í verksmiðju.

Skiptingarfærill

Kraftur og hraði klofningsstýrist af klofningshandleggnum. Fyrri helmingur hreyfingar klofningshandleggsins er tómarúlluhraði; ýttu klofningshandleggnum á hálfa leið til að ná hámarksklofningskrafti við minni hraða til að klofa viðarstangann í byrjun eða sérstaklega harða og þurrkaða viðarstanga;

LOSA FASTAN STOFN

SKIPTING Á OLÍU

Vökvakerfið er lokað kerfi með olíutanki, olíu-dælu og stýrilokum. Lágt olíustig getur skemmt olíudæluna. Athugaðu olíustigið reglulega með mælistöng. Olían ætti að vera algerlega skipt út einu sinni á ári.
Eftirfarandi vökvamýknir eða jafngildi þeirra eru mælt með fyrir vökvaminnskukerfi viðar klofningsins:
SHELL Tellus 22 | MOBIL DTE 11 | ARAL Vitam GF 22 | BP Energol HLP-HM 22

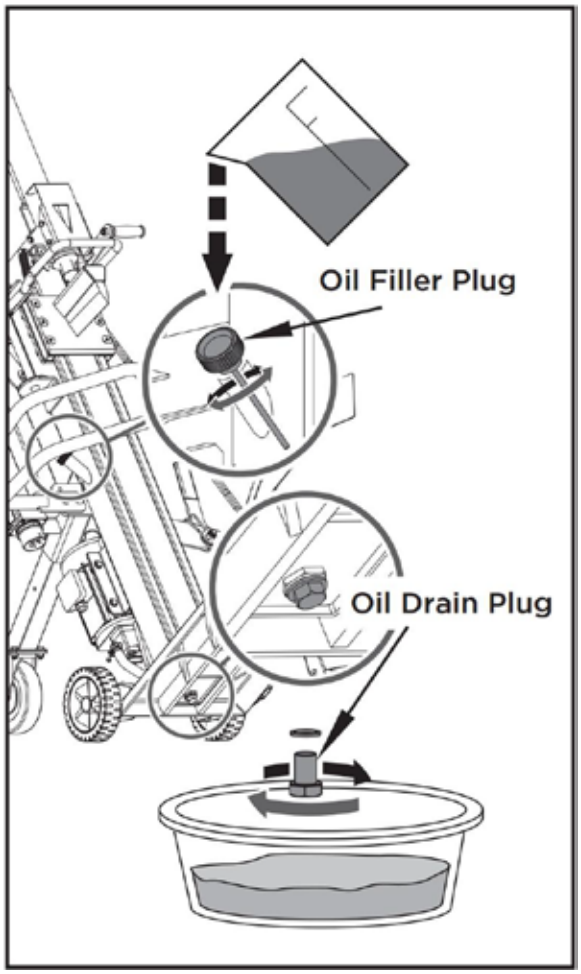

Fjarlægið olíuþenslu til að tæma olíu úr vökvadrifsbúnaðarkerfinu. Skoðið olíuna fyrir málmflögur sem varúðarráðstöfun gegn framtíðarvandamálum.
Eftir að olían hefur verið alveg tæmd úr vélinni, setjið olíutappann aftur á.
Bætið ráðlagðri olíu í vökvadrifsbúnaðinn gegnum fyllingaropið.

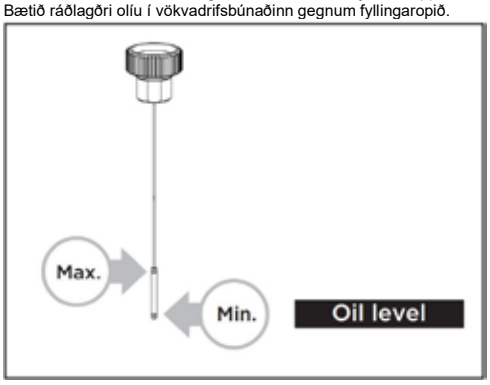

Lesið olíustöngina til að ákvarða hámark og lágmark olíustigs. Lág olía getur skemmt olíudæluna. Of mikil fylling getur valdið of miklum hita í vökvadrifsbúnaðinum.
Berðu þéttiefni á fyllingartappa og settu hann aftur á sinn stað.
Eftir olíuskipti, virkja viðarskiptarann nokkrum sinnum án þess að klofna. Notaðu olíutappa til að auðvelda frárennsli allrar notaðrar olíu og agna.

SLÍPA SKÍFUNA

Þessi viðarskiptari er búinn styrktum klofningskeilur sem blaðið er sérmeðhöndlað. Eftir langa notkun, og þegar þörf krefur, beitið keilunni með fíntenndri skrúbbu og fjarlægið allar burrar eða flöt svæði á brúninni.

VILLUSKÖMMUN		
VANDAMÁL	**LÍKLEG ORSAK**	**LAGT ER TIL AÐ**
Mótorinn ræsist ekki	Rofi er slökkt	Kveikja rofann
Rangt snúningsstefna mótorsins	Rangt tenging	Breytið pólskiptitækinu í tenginu með skrúfjárni
Rangt snúningsstefna mótorsins	Rangt tenging	Snúðu pólunaröðinni við hjá rafvirkja
Skiptari viðarkubba virkar ekki á meðan mótorinn er í gangi	Loki opnast ekki vegna þess að tengihlutir hafa losnað	Athugaðu og herðið hlutina
Klofskeri virkar ekki meðan mótorinn er í gangi	Stýristöng eða tengingarhlutar beygðir	Viðgerðu beygta hlutana
Klofskeri virkar ekki meðan mótorinn er í gangi	Lágt stig vökvailms	Athugaðu og bættu við vökvafitu
Klofskeri vinnur með óeðlilegum titringi og hávaða	Lágt stig vökvailmis	Athugaðu og bættu við vökvafitu

ATHUGIÐ: ÖLL VIÐGERÐARVINNA VERÐUR AÐ VERA GJÖRÐ AF SÉRFRÆÐINGI FYRIR ÞESSA VÖRU.

LÖGNAUPPTEKTA

65707 / 65709 / 65711

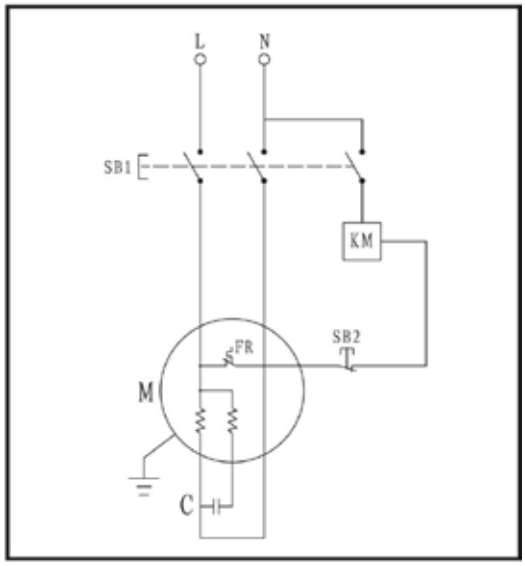

65706 / 65708 / 65710 / 65712 / 65715

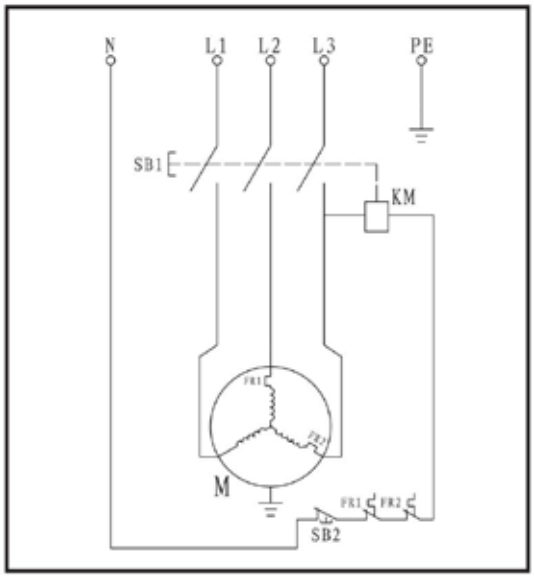

HIDRAULÍSKERFISMYND

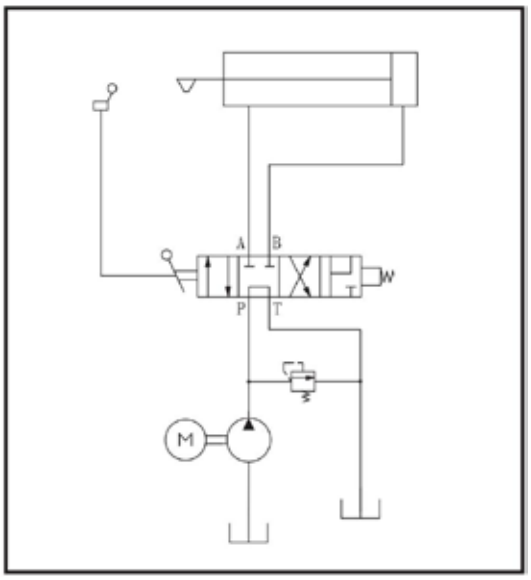

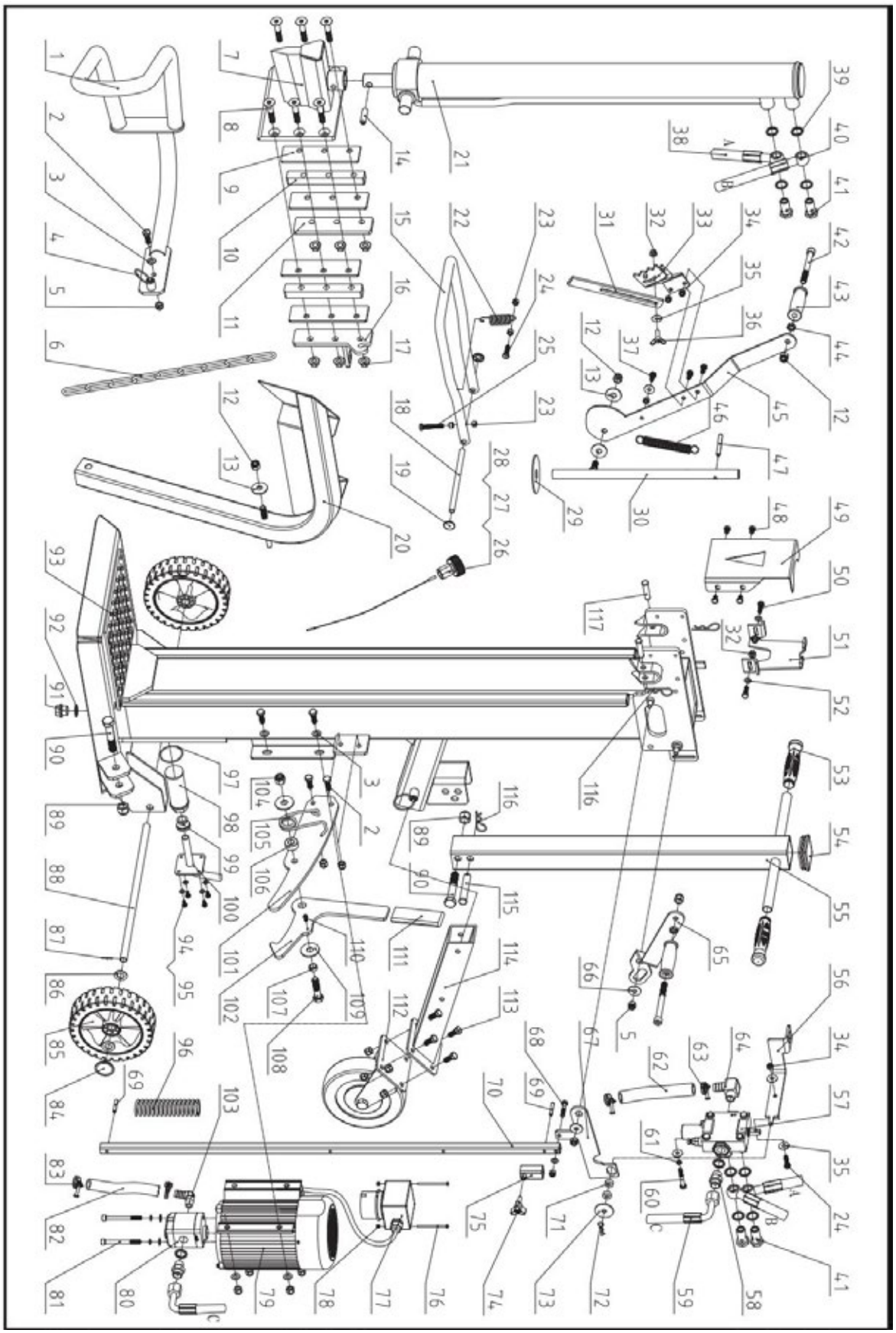

Listi yfir varahluti					
Nr.	**Lýsing**	**Magn**	**Nr.**	**Lýsing**	**Magn**
1	Vinstri hlífargrind	1	67	Tengingararmur	1
2	Bolti M10x30	7	68	Bolti M8x40	1
3	Flatarhringur 10	9	69	Sívalningslaga pinnur 6x40	2
4	Staðsetningarpinni Handfang	2	70	Stillingararmur fyrir strok	1
5	Þrýstihnet M10	13	71	Hringlaga plata	2
6	Lyftikeðja 6	1	72	Hlekkur 2,5	1
7	Skiptisveislsuð	1	73	Stór þvottahringur 10	1
8	Bolti M12x65	6	74	Stjörnuláshnappur	1
9	Núningsplata	4	75	Stillingarhylki	1
10	Skiptiplata	2	76	Skrúfa M4x60	2
11	Vinstri plata	1	77	Rofi	1
12	Þrýstihnetu M12	4	78	Locknut M4	2
13	Stór þvottapúði 12	3	79	Mótor	1
14	Cylindrískur pinnur 8x40	1	80	Gírdæla	1
15	Stýri U-handfang	1	81	Skrúfa M8x90	1
16	Hægri plata	1	82	Olíuslanga 16	1
17	Hnetu M12	6	83	Slanguklemma 20-26	2
18	Axlartappi	1	84	Hjólkoppa	2
19	Hjólskermi 12	2	85	Hjól	2
20	Lyftivörður	1	86	Flatskífur 16	4
21	Silindr	1	87	Öryggispinni 2x20	2
22	Spenni	1	88	Háskífuöxull	1
23	Hnetu M8	5	89	Þrýstihnetu M16	2
24	Bolti M8x30	2	90	Bolti M16x90	2
25	Bolti M8x50	1	91	Skrufuþétta	1
26	Olíuhattur	1	92	Sameinuð þvottavél 22	1
27	O-hringur 25x2.65	1	93	Aðalrammi	1
28	Olíustöng	1	94	Bolti M6x12	4
29	Nylon-skífu	1	95	Flatar festingarhringur 6	4
30	Axli	1	96	Demparvorið	1
31	Útfærð fellingarklafa	1	97	O-hringur 50x2.65	1
32	Hnetu M8	3	98	Olíusíu K	1
33	Festiklafi fyrir log	1	99	Bush K	1
34	Þrýstihnetu M8	4	100	Flans	1
35	Stór þvottaplata 8	6	101	Staðsetningaplata	1
36	Vængbolti M8x25	1	102	Krókur	1
37	Bolti M8x20	3	103	Ferhyrndur stút	1
38	Neðri slanga	1	104	Þrýstihnetu M14	1

39	Samsettur þvottapúði 20	10	105	Snúningsfjöður	1
40	Efri slanga	1	106	Staðsetning púðans fyrir gorminn	1
41	Lokahengill	4	107	Staðsetningarþjöppuhylki	1
42	Þráður M12x120	2	108	Bolti M14x60	1
43	Stýrihandfang	2	109	Stór þvottahringur 14	2
44	Þunn hnetu M12	2	110	Skrúfa M6x10	1
45	Öxull	1	111	Handfang	1
46	Endurstilla gorm	1	112	Undirstuðningshjólssamsetning	1
47	Sívalningslaga pinnur 8x60	1	113	Bolti M10x25	4
48	Bolti M8x12	4	114	Festingarör	1
49	Framstuðningsplata fyrir sílinder	1	115	Pinni B 16x85	1
50	Bolti M8x25	2	116	Klippa 3	3
51	Afturstuðningsplata fyrir sílinder	1	117	Pinni B 12x50 / Pinni B 12x55 (Aðeins fyrir 65715)	2
52	Flatarþvottur 8	3			
53	Handfang	1			
54	Ferhyrnt stungutengi	1			
55	Togstöng	1			
56	Tengiflís fyrir loka	1			
57	Loki	1			
58	Slangutengi	2			
59	Inntakslanga	1			
60	Bolti M8x50	2			
61	Spenngingarhringur 8	4			
62	Olíuslanga 19	1			
63	Slanguklemma 28-36	2			
64	Slangutengi	1			
65	Hægri stýrilokun	1			
66	Stór þvottapúði 10	2			

RECYCLING AN ENTSUORGUNG



Dës Kennzeechnung weist drop hin, datt dëst Produkt net mat aneren Hausmüll entsuergt soll ginn. Fir méiglechen Schued un der Ëmwelt oder der Mënschengesondheet duerch onkontrolléiert Ofallentsuergung ze verhënneren, recycléiert et verantwortungsvoll, fir d'nohalteg Widernotzung vu Materialressourcen ze förderen. Fir Äre benotzten Apparat zréckzeginn, benotzt w.e.g. d'Retour- a Sammelsystemer oder kontaktéiert Är lokal Autoritéit oder lokal Butteker fir Rotschléi iwwer ëmweltfrëndlech Recycling.

Symboler

D'Typplack op Ärer Maschinn kann Symboler weisen. Dës representéieren wichteg Informatiounen iwwer d'Produkt oder Instruktiounen fir säi Gebrauch.

	Lies dës Instruktiounen virum Gebrauch vun der Maschinn komplett duerch.		Gefor! Wéiit lech vun de beweegleche Deeler ewech!
	Trëfft séchergëeegent Fousswuer!		Eingeklemmte Holzscheiwen net mat de Hänn ewechhuelen.
	Trëfft Schutzhandschuesch!		Virsiicht! Géigestänn fléien.
	Trëfft Augeschutz! Trëfft Geherschutz!		Ier Dir mat Reparaturen, Ënnerhalt oder Botzaarbechten ufänkt, trennt ëmmer d'Stroumversuergung.
	Halt däi Aarbechtsberäich opgeräumt! Onopgeräumtheet kann zu Accidenter féieren.		Vermeit Verletzungen duerch d'Beweegung vun der Spaltklinge.
	Ewechhëlt oder manipuléiert keng Schutz- oder Sécherheetsvorrichtungen.		Halt Zouschauer ewech vum Aarbechtsberäich.
	Entsuergt dat benotzt Ueleg op eng ëmweltfrëndlech Manéier.		Splittt kee Holz wann d'Maschinn transportéiert.
	Benotzt et net am Reen.		Spalte kee Holz, wann d'Maschinn lehnt.

AFÉIERUNG

Äre neie Holzspalter wäert Är Erwaardungen iwwerschreiden. Hien ass ënner strenge Qualitéitsnorme hiergestallt ginn, fir héich Leeschtungskriterien z'erfëllen. Dir fannt Äre neie Spalter einfach a sécher an der Handhabung, a mat der richteger Fleeg wäert en lech vill Joer zouverlässeg Déngscht leeschten.

SECHERHEET

VERSCHTITT ÄRE HOLZSPLÉITER

Lies an versto de Handbuch vum Besëtzer an d'Etiketten, déi um Holzspalter ugehaangen sinn. Léier seng Uwendung an seng Limiten souwéi déi spezifesch méiglech Geforen, déi domat verbonne sinn. Kenne d'Bedienungselementer an hir korrekt Bedreiwung grëndlech.

DROGEN, ALKOHOL A MEDIKAMENTER

Bedreiwt de Holzspalter net ënner dem Afloss vu Drogen, Alkohol oder Medikamenter, déi Är Fäegkeet beaflossen, en korrekt ze benotzen.

GEFAERLECH Zoustänn vermeiden

Bedreiwt äre Holzspalter ëmmer op dréchem, festem, ebenem Buedem. Bedreiwt äre Holzspalter ni op rutschigen, naassen, schlammeregen oder glazegen Uewerflächen. D'Plaz, déi Dir wielt, soll fräi sinn vun héijem Gras, Gebüsch oder anere Stéierungen. Et soll genuch Plaz ginn fir d'Handhabung an fir dem Operateur ze hëllefen, opmierksam ze bleiwen. Hält Äre Aarbechtsberäich propper a gutt beliicht. Zoustooppte Beräicher invitéieren zu Verletzungen. Fir net ze stierzen, leet keng Wierkzeeger, Holzscheiwen oder aner Komponenten leien
am Aarbechtsberäich. Benotzt de Holzspalter net an naassen oder fiichten Beräicher oder setzt en dem Reen aus. Benotzt en net an Beräicher, wou Dämpf vu Lack, Léisungsmëttel oder entzündleche Flëssegkeeten eng potenziell Gefor duerstellen.

IWWERPRÉFT ÄRE HOLZSPALTAPPARAT

Kontrolléiert Äre Holzspalter virum Aschalten. Hutt d'Schutze op hirem Platz a funktionell. Gewunnecht Iech, virum Aschalten ze kontrolléieren, datt d'Schlësselen an d'Astellschlësselen aus dem Aarbechtsberäich ewechgeholl sinn. Ersetzt beschiedegt, feelend oder defekt Deeler virum Gebrauch. Gitt sécher, datt all Muttern, Bolzen, Schrauwen, hydraulesch Anbauteeler, Schlauchschellen, asw. fest ugezunn sinn. Kontrolléiert ëmmer den Uelegspigel am hydrauleschen Uelegbehälter. Bedreiwt Äre Holzspalter ni, wann en Reparaturen brauch oder an engem schlechten mechaneschen Zoustand ass. Ier Dir mat der Aarbecht ufänkt, test d'Stoppgeräter, fir se an engem sécheren Aarbechtszoustand ze halen.

KLEEDT IECH GËEIGENT

Trëfft keng locker Kleeder, Handschuesch, Krawatten oder Bijoue (Réng, Armbanduhren). Si kënnen an de beweegende Deeler agefaangen ginn. Schutzhandschuesch aus net-leitendem Material, rutschfest Schong an Gehörschutz ginn bei der Aarbecht recommandéiert. Trëfft e Schutzhaalt fir laang Hoer, fir ze verhënneren, datt se an d'Maschinnen geroden.

SCHÉITZ DÄI AEN AN DÄI GESICHT

All Holzspalter kann fremd Objeten an d'Aen werfen. Dëst kann permanent Aenschued verursaachen. Trëfft ëmmer eng Schutzbrëll. Alldagbrëller hunn nëmmen schlagfeste Lënsen. Si sinn keng Schutzbrëller.

VERLÄNGERUNGSKABEL

Eng onsachgeméisseg Notzung vun Verlängerungskabelen kann zu engem ineffizienten Betrib vum Holzspalter féieren, wat iwwerhëtzt ka ginn. Séchert Iech, datt d'Verlängerungskabel net méi laang wéi 10 m ass an datt säin Querschnitt net manner wéi 2,5 mm² ass, fir e genuch Stroumstroum zum Motor ze erméiglechen. Vermeit d'Benotzung vu fräi leiende a ongenügend isoléierte Verbindungen. Verbindungen mussen mat geschützte Materialien gemaach ginn, déi fir de Gebrauch am Fräien gëeegent sinn.

VERMEIDT ELEKTRESCHEN SCHOCK | IWWERSTRÉNGT NET

Préift, datt de Stroumkrees adequat geschützt ass an datt en mat der Leeschtung, der Spannung an der Frequenz vum Motor iwwerstëmmt. Préift, datt et eng Erderung gëtt. Erdt de Holzspalter. Vermeit Kierperkontakt mat geerdeten Uewerflächen: Roer, Heizkierper, Kachplacken an d'Gehäiser vu Frigoen. Maacht d'Schalter-/Steckerbox ni op. Sollt dëst néideg sinn, kontaktéiert en qualifizéierten Elektriker. Séchert Iech, datt Är Fanger d'Metallstecker vum Stecker net beréieren, wann Dir de Holzspalter unzitt oder ofzitt.

Feier verhënneren

Raucht net a benotzt keng oppen Flammen, wann Dir de Holzspalter bedreiwt oder nei fëllt. Bedreiwt de Holzspalter ni no bei enger Flamm oder engem Funken. Ueleg ass entzündlech a kann explodéieren.
Erlaabt nëmmen enger Persoun, de Holzspalter ze belueden an ze bedreiwen. Hält ëmmer Zouschauer, dorënner Visiteuren, Kanner a Hausdéieren, ewech vum Aarbechtsberäich, besonnesch wann de Holzspalter am Gaang ass ze schaffen. Nëmmen de Bedreiwer däerf bei der Maschinn stoen an dat nëmmen am an dësem Handbuch virgeschriwwene sécheren Betribssberäich. Benotzt ni aner Leit, fir Iech ze hëllefen, festgesat Holzstécker ze befreien. Kee Mënsch ënner 16 Joer däerf de Holzspalter bedreiwen. All Persoun ënner 18 Joer muss déi néideg Ausbildung an Fäegkeeten hunn, fir d'Funktiounen korrekt a sécher auszeféieren, a muss ëmmer ënner der Opsiicht vun Erwuessene stoen.

IWWERPRÉFT ÄRE KLOTZ

Versicht ni, Holzscheete mat Nieten, Drot oder Schutt ze spalten. Séchert ëmmer, datt béid Enn vum Holzscheet, deen Dir spalt, esou eckeg wéi méiglech ofgeschnidden sinn. Dëst verhënnert, datt de Holzscheet ënner Drock aus der Positioun rutscht. Zweige mussen glat mam Stamm ofgeschnidden ginn.
Halt ëmmer e festen Stand a behalteg Äert Gläichgewiicht. Steet ni um Holzspalter. Schwéier Verletzungen kënnen entstoen, wann d'Gerät ëmgeworf gëtt oder wann d'Schneidwerkzeeger ongewollt getraff ginn. Späichert näischt iwwer oder no beim Holzspalter, wou een drop stoe kéint, fir et z'erreechen.

VERMEIDT VERLETZUNGEN DUERCH ONERWARTET ACCIDENTER

Setzt Iech net iwwer an deelt net iwwert d'Spaltzone, wann Dir de Holzspalter bedreiwt. Stapelt d'Holzstécker, déi gespalt ginn, ni esou, datt Dir iwwert de Holzspalter muss erausgräifen. Benotzt nëmmen Är Hänn fir d'Steierhebel ze bedreiwen. Benotzt ni Äre Fouss, Äre Knéi, e Seel oder eppes aneres als Verlängerung. Gitt ëmmer voller Opmierksamkeet op d'Beweegung vum Keilhebel. Probéiert ni, Äre Holzspalter ze belueden, während de Keilhebel sech beweegt. Halt Är Hänn ewech vun allen beweeglechen Deeler. Probéiert ni, zwou Holzscheiwen openeen ze spalten. Eng dovunner kéint opsprangen a Iech treffen.

SCHÉTZ DÄI HÄERTER

Halt Är Hänn ewech vun de Spalte a Rëss, déi sech am Holz opmaachen. Si kënnen sech plëtzlech zoumaachen a Är Hänn zerdrécken oder ofreißen. Huelt festgesat Holzstécker net mat de Hänn eraus.

NI E WERKZÉI ERZÉIWEN

Et wäert bei der fir et virgesinnener Geschwindegkeet besser a méi sécher schaffen. Benotzt de Holzspalter net fir e Zweck, fir deen en net geduecht ass. Ännert d'Ausrüstung net oder benotzt se net op eng Manéier, déi seng Konstruktiounsfäegkeeten a Kapazitéiten ënnergeet. Probéiert ni, méi grouss Holzscheiwen ze spalten wéi déi an der Spezifikatiounstabell uginn sinn.

STRËMMABSACHLÉISEN

Zitt de Stecker eraus wann et net benotzt gëtt, ier Dir et justéiert, Deeler austauscht, botzt oder un der Holzspalter schafft. Konsultéiert d'techneschte Handbuch ier Dir Serviceaarbechten duerchféiert.
PFLEGT ÄRE HOLZSPALTAPPARAT MAT SUERGEFALT | VERFAAREN BEI EEMENZÉCHT
Virun der Botzung, Reparatur, Inspektioun oder Astell, schalt d'Maschinn aus a verséchert Iech, datt all beweeglech Deeler opgehalen hunn. Botzt d'Eenheet ëmmer no all Benotzung. Hält de Holzspalter propper fir déi bescht a sécherst Leeschtung. Follegt d'Instruktioune fir d'Schmierung. Inspizéiert virum Gebrauch all hydraulesch Dichtungen, Schläuchen a Kupplungen op Leckagen. Kontrollhebel a Kraaftschalter mussen ëmmer propper, dréchen a fräi vu Ueleg a Fett sinn.

PROTEKTÉIERT D'MILIEU

Bréngt benotzt Ueleg op en autoriséierten Sammelpunkt oder befollegt d'Virschréften am Land, wou de Holzspalter benotzt gëtt. Leet et net an d'Ablafrohren, an de Buedem oder an d'Waasser of.

MAACHT D'WERKSTATT KANDERSICHER

Schléisst d'Wierkstatt zou. Späichert de Holzspalter ewech vun Kanner an anere Persounen, déi net qualifizéiert sinn, en ze benotzen.
Hutt ëmmer e Feierlöscher an eng Ersthellekëscht zur Verfügung, fir se bei Bedarf ze benotzen. Am Noutfall wësse se ëmmer, wou de nächste Telefon ass, oder et läit e Telefon um Aarbechtsplaz. Wësst och d'Telefonsnummeren vun der nächster Ambulanz, dem Dokter an der Pompjeeën. Dës Informatiounen si bei engem Noutfall onschätzbar wäertvoll.

SONDERWARNUNG

• D'Spaltfunktioun vun der Maschinn ass sou konzipéiert, datt si vun enger Persoun aktivéiert gëtt. Och wann et méiglech ass, datt zousätzlech Bedreiwer mat der Maschinn schaffen (z. B. fir d'Lued- a Ladeaarbechten), däerf nëmmen ee Bedreiwer d'Spaltoperatiounen aktivéieren;
• D'Maschinn däerf net vun Kanner benotzt ginn;
• Beschreiwung vun de Funktiounstester vun der Maschinn;
• D'Ufuerderungen fir d'Installatioun an den Ënnerhalt enthalen eng Lëscht vun deenen Apparater, z. B. dem Zwee-Hänn-Kontrollapparat, déi iwwerpréift solle ginn, wéi dacks d'Iwwerpréiwung soll duerchgefouert ginn an op wéi eng Manéier;
* S6 40%, kontinuéierlech Operatioun periodesch Aarbecht: d'Zäit vun engem Luedzyklus ass 10 Minutten, d'Operatiounszäit bei konstanter Belaaschtung ass 4 Minutten, d'Operatiounszäit bei kenger Belaaschtung ass 6 Minutten.

APPLIKATIOUNSKONDICIUNEN

Dëse Holzspalter ass entworf fir am Betrib bei enger Raumtemperatur tëscht +5 °C an 40 °C an fir eng Installatioun op enger Héicht vun net méi wéi 1000 m iwwer dem Mieresspigel.
D'Loftfiichtegkeet soll bei 40 °C manner wéi 50 % sinn. Et kann bei Raumtemperaturen tëscht -25 °C an 55 °C gelagert oder transportéiert ginn.

ELEKTRESCH UFORDERUNGEN

Fir d'Modeller 65706, 65708, 65710, 65712, 65715:
Mat engem 3-Phas-400-Volt/50 Hz-Motor soll de Holzspalter un d'Standardspannung vun 400 V±10 % / 50 Hz±1 % ugeschloss ginn.
Stroumversuergung mat Schutzgeräter géint Ënnerspannung, Iwwerspannung, Iwwerstroem souwéi e Reschtstromschalter (RCD) mat engem maximalen Nenn-Reschtstrom vun 0,03 A.
D'Stromversuergung muss e 5-Leeder-Kabel hunn = 3P + N + PE (3/N/PE). D'Stromversuergung muss e Sécherungsautomat mat maximal 16 A hunn. D'gummiert Kabel fir d'elektresch Verbindung mussen der EN60245 entspriechen, déi ëmmer mam Symbol H 07 RN markéiert sinn. D'Kabel mussen identifizéiert sinn, well dat eng gesetzlech Ufuerderung ass.
Fir d'Modeller 65707, 65709, 65711:
Mat engem 230 Volt / 50 Hz Motor soll de Holzspalter un d'Standard-230 V±10 % ugeschloss ginn.
/50Hz±1%.
Stroumversuergung mat Schutzgeräter géint Ënnerspannung, Iwwerspannung, Iwwerstroum (16 A) souwéi e Reschtstroumschalter (RCD) mat engem maximalen Nenn-Reschtstroum vun 0,03 A.
D'gummiert Stroumkabel mussen der EN60245 entspriechen a si ëmmer mam Symbol H 07 RN markéiert. D'Kabel mussen identifizéiert sinn, well dat gesetzlech verlaangt ass.

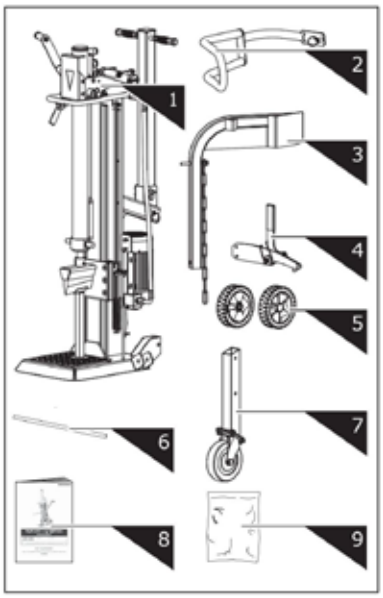

1. Log Splitter Frame & Power Station
2. Guard Arm
3. Log Lift
4. Retaining Hook
5. Wheel
6. Wheel Axle
7. Support Wheel
8. Operator's Manual
9. Hardware Bag, including

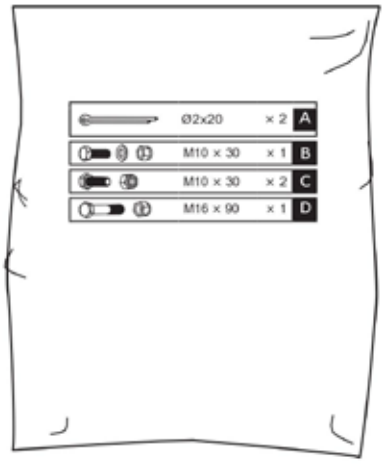

MONTAGE

1. Setzt d'Radachs an d'Löch vum Montageschraub. Schéckt d'Rieder op d'Achs a befestegt se vun baussen mat Splintbolzen Ø2x20. Montéiert d'Radkappen.

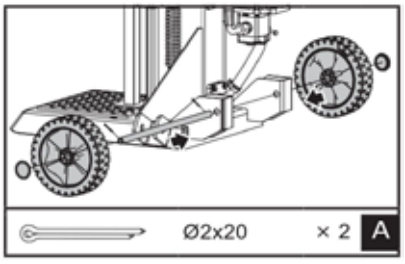

2. De Stänn géint de Keil gedréckt halen, de R-Pin an de Bolz ewechhuelen, fir de Zylinder ze fräiloossen. Béid Kontrollhebel erofsetzen, fir de Keilkolben op déi héchst Positioun ze hiewen. De Bolz an de R-Pin zréckzesetzen, fir de Zylinder ze befestegen.

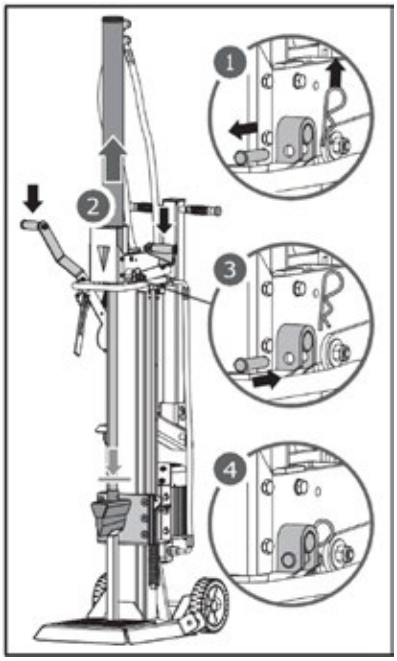

3. Loosst béid Kontrollhebel los, fir de Keilkolben zréckzéien. Ewechhuele de Stänn.

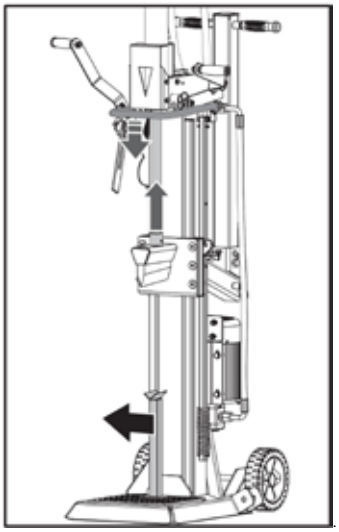

4. Ausriichten d'Loch an de Sperrpin vum Schutzarm mam Montageschraub. Fixéiert de Schutzarm mat engem M10 × 30 Sechskantbolz, enger Scheif an enger Mutter aus dem Hardware-Sak.

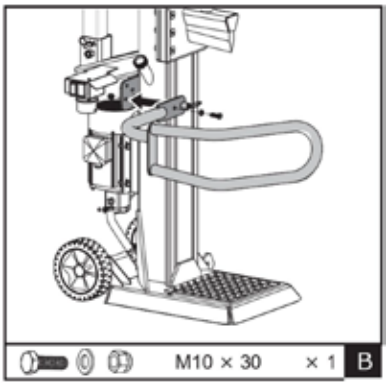

5. Setzt de Retentiounshaken um Rahmen a befestegt en mat zwou M10×30 Sechskantschrauwen a Muttern.

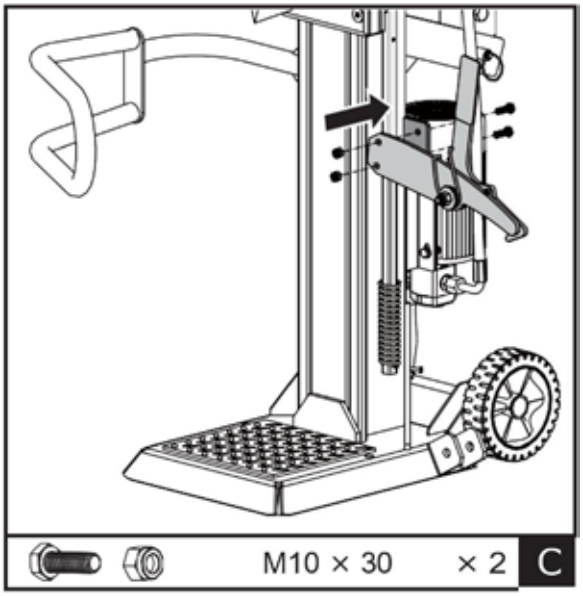

6. Positionéiert de Loglift am Montagespannel a riicht en op d'Löch vum Montagespannel aus. Fixéiert en mat engem M16×90-Sechskantbolz an enger Mutter. Hakt d'Hebekette un d'Kehlschlittleedung un.

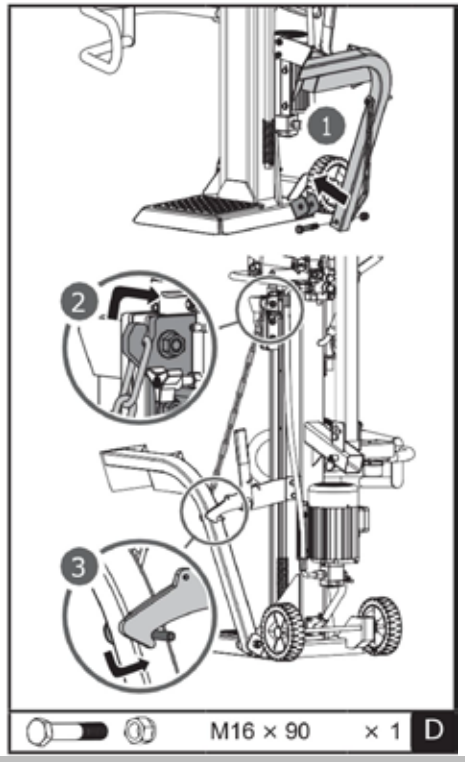

TRANSPORT

Zitt de Federpin a schéckt de véiereckege Rohr vum Ënnerstëtzungsrad an de Halter. Léisst de Federpin erëm fest, nodeems Dir d'passend Lach ausgewielt hutt.
Dat uewert Loch ass fir de Transport, an dat ënnert Loch ass nëmmen fir d'Lagerung. Well d'Ënnerstëtzungsrad e universellt Rad ass, ass et net stabil genuch fir de Transport wann et um ënnert Loch montéiert ass! Dat uewert Loch ass fir de Transport, an dat ënnert Loch ass nëmmen fir d'Lagerung. Well d'Ënnerstëtzungsrad e universellt Rad ass, ass et net stabil genuch fir de Transport wann et um ënnert Loch montéiert ass!1Uewert Loch Ënnert Loch21Uewert Loch Ënnert Loch2

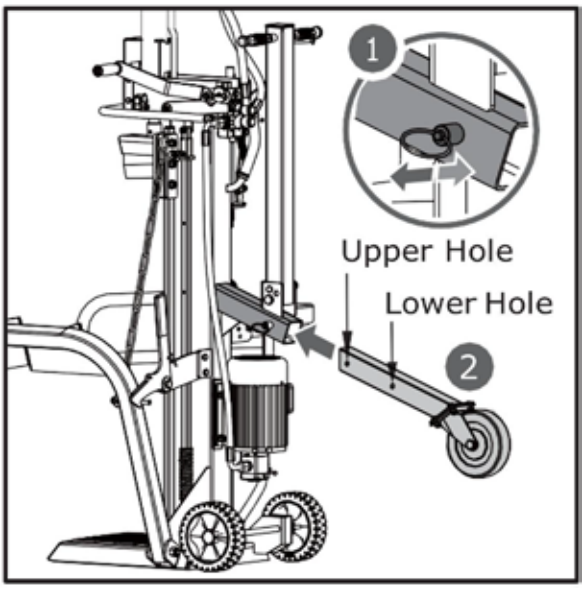

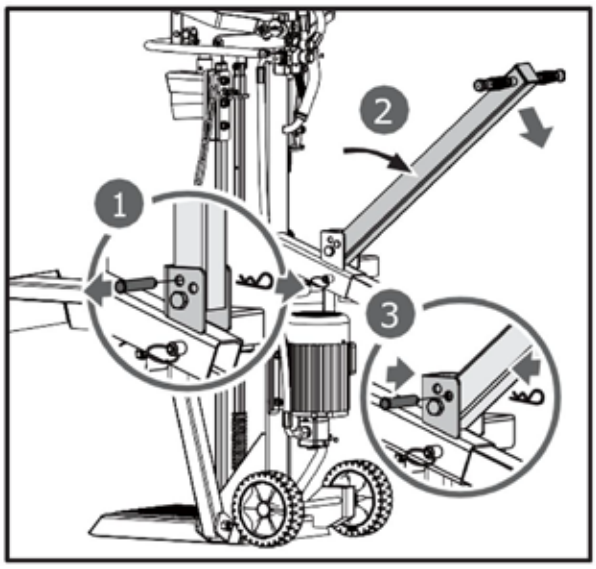

De Transportgréff gëtt mam Pin an der Klammer opgeriicht, fir d'Liwwerung ze vereinfachen. Ewechhëlt d'Clip an de Pin. Senkt de Gréff an d'Richtung vum Pfeil wéi gewisen a befestegt en andeems Dir de Pin mat Clip an d'äusserlech Lach setzt.

LIEFERUNG VUM HOLZSPLÉITER OP D'AARBEchtsplaz

De Holzspalter ass mat 2 Rieder fir liicht Beweegung ausgestatt. Fir de Holzspalter op d'Aarbechtsplaz ze beweegen. Hëlt de Gréff (a) a kipp de Holzspalter liicht no vir, nodeems Dir séchergestallt hutt, datt de Deckel vum Uelegbehälter festgezunn ass.



Virum Betrib applizéiert een eng dënn Schicht Schmierfett op d'Uewerflächen vum Kolben, wat seng Haltbarkeet verlängert.

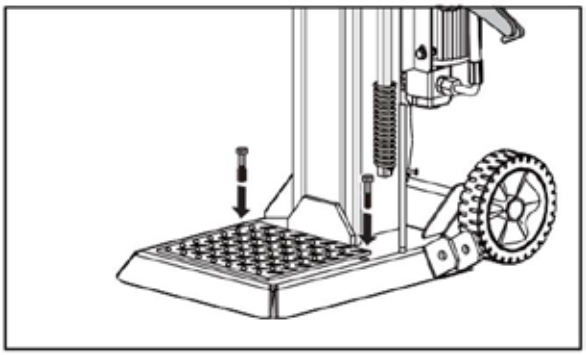

Wann e Kran benotzt gëtt, bënnt d'Seel um Hebepunkt ënner dem bloen Bündeletikett a hiewt d'Maschinn mam Kran.

BETRIEB VUM HOLZSPALTAPPARAT

Plangt Är Aarbechtsplaz. Aarbecht sécher a spuert Ustrengung, andeems Dir Är Aarbecht am Viraus plangt. Setzt Är Holzscheiwen esou, datt se einfach erreechbar sinn. Séchert eng Plaz, fir d'gespléckte Holz ze stapelen oder se op en nooste Camion oder en aneren Transporter ze lueden. Setzt de Holzspalter op eng flaach, haart a fest Uewerfläch, a suergt dofir, datt d'Basis vollständeg um Buedem befestegt ass. Dann befestegt d'Maschinn mam Buedem mat zwou gëeegent Ankerbolzen.



Loosst d'Loft aus dem hydraulesche System of, ier Dir de Holzspalter startt. D'Deckel vum hydraulesche Uelegbehälter sollt e puer Mol gedréint ginn, bis d'Loft ongehënnert an de Behälter erakënnt an erausgeet.

De Loftstroum duerch d'Fëllung vum Uelegbehälter soll wärend dem Betrib detektéierbar sinn.
Ier Dir de Holzspalter beweegt, sollt Dir sécherstellen, datt de Deckel vum Uelegbehälter festgezunn ass, fir ze verhënneren, datt Ueleg op dësem Punkt ausgelaf ass.

Wann de Deckel vum Uelegbehälter net geléist gëtt, bleift d'versiegelt Loft am hydraulesche System no der Entkompressioun weider kompriméiert. Sou eng kontinuéierlech Loftkompressioun an Entkompressioun wäert d'Dichtungen vum hydraulesche System erausblosen an permanente Schued um Holzspalter verursaachen.

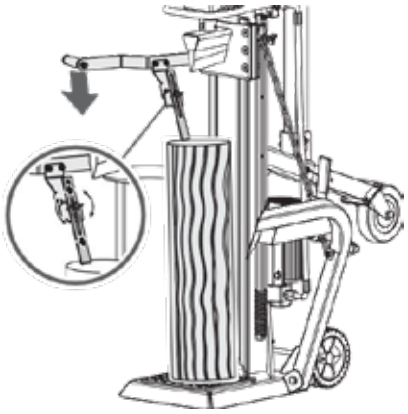

Motor fir 400V 3N

Dréit de Motorschalter op d'Positioun ON fir de Holzspalter unzedreiwen. Fir d'Maschinn ze stoppen, dréit de Motorschalter op d'Positioun OFF.

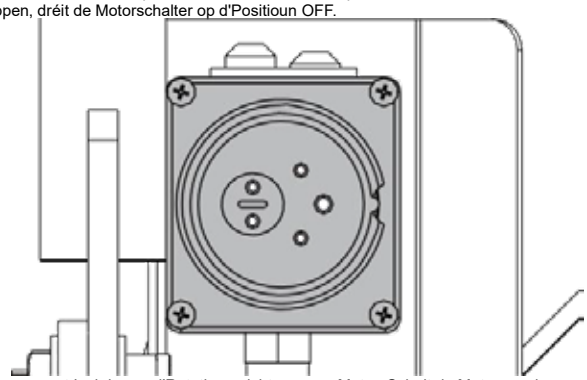

Vergewëssert lech iwwer d'Rotatiounsrichtung vum Motor. Schalt de Motor un, de Keilkolben soll sech automatesch op déi héchst Positioun eropbeweegen. Wann de Keilkolben schonn an der héchster Positioun ass, wann
de Motor ufänkt, gräift béid Kontrollhebel a senkt se erof, de Keilkolben soll ufänken no ënnen ze beweegen.

Am Fall datt keng Bewegung vum Ram no dem Start vum Motor detektéiert gëtt, schalt de Motor direkt of fir d'Motorpolitéit ze änneren, andeems Dir d'Polumschaltgeräter am Stecker mat engem Schraubeschlëssel dréit.

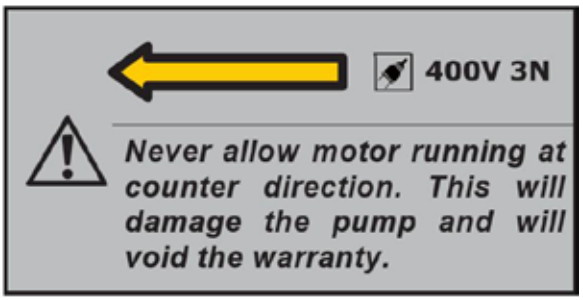

Opdeelen

1
. Setzt de Holzscheit vertikal op d'Ënnerstëtztabelle, sou datt en flach op senger Fläch läit. Dréckt de lénksen Hebel no ënnen, fir d'ausgezunnene Holzscheitfixéierklaue géint de Holzscheit ze senken an en ze sécheren. D'ausgezunnene Holzscheitfixéierklaue kann ugepasst ginn, fir Holzscheite mat verschiddene Héichten ze befestegen.





2. Hält de lénksen Drockhebel gedréckt. An der Tëschenzäit dréckt de rietsen Spalthebel op d'Hallschlagsstellung erof, fir d'Block lues a lues ze spalten, an dréckt en duerno bis zum Enn, bis d'Block komplett gespalt ass.

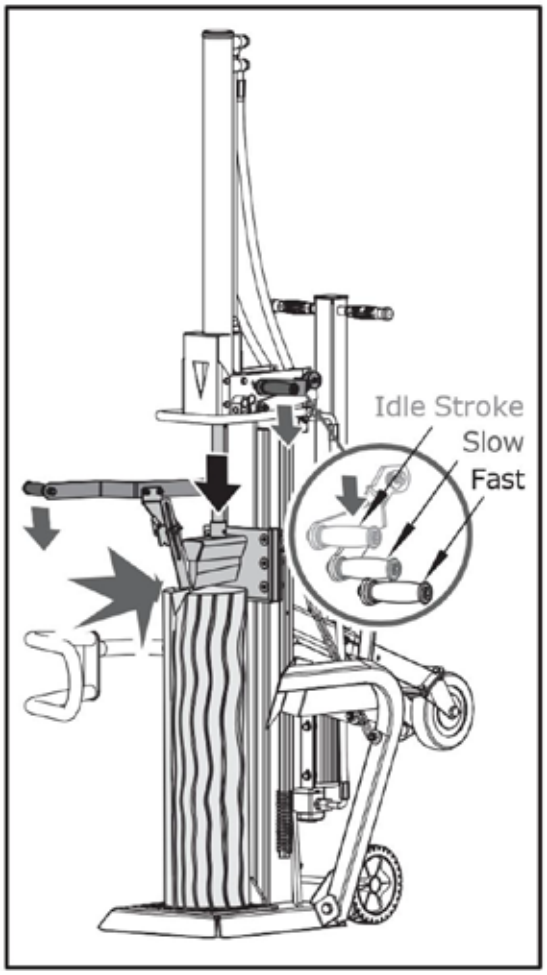

3. Bréngt d'Spaltkeil an d'Ausgangspositioun zréck. Bedreiwt de federbeluede Réckzuchshebel, fir d'Keil op eng Héicht iwwer dem Holzstamm ze hiewen, deen gespalt soll ginn.



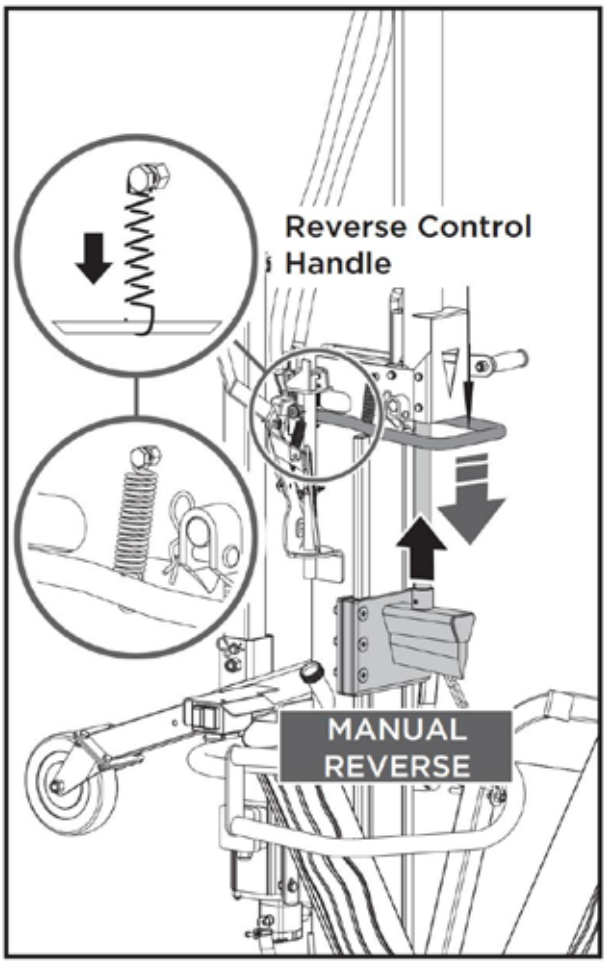

The spring is already connected to the handle in factory.

Dréckt d'Spalthebel bis zum Enn fir méi séier a mat manner Spaltkraaft ze spalten, fir d'Spalte fäerdeg ze maachen oder normal Holzstécker ze spalten. Et kann einfach duerch liicht Héich- a Nidderegdrécken vum Spalthebel verréckelt ginn.

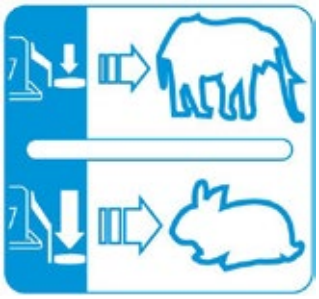

D'Fieder ass schonn an der Fabréck mam Gréff verbonnen.

Spalthebel

D'Spaltkraaft an d'Geschwindegkeet ginn vum Spalthebel gereegelt. Déi éischt Hallschléif vum Spalthebel ass Leerlafgeschwindegkeet; dréckt de Spalthebel bis op d'Hallschléif fir maximal Spaltkraaft bei méi lueser Geschwindegkeet, fir d'Klapp am Ufank oder besonnesch haart a gereift Klappen ze spalten;

E GEFÄNGELTE KLOTZ BEFRÄIEN

OLIO WIESSELEN

D'hydraulescht System ass e geschlossene System mat Uelegbehälter, Uelegpompel an Kontrollventil. Niddereg Uelegniveauen kënnen d'Uelegpompel beschiedegen. Kontrolléiert d'Uelegniveau reegelméisseg mam Ölmessstab. D'Ueleg soll eemol am Joer komplett geännert ginn.
Fir de hydraulesche Iwwerdroungssystem vum Holzspalter ginn déi folgend hydraulesch Ueleger oder Äquivalenter recommandéiert:
SHELL Tellus 22| MOBIL DTE 11 | ARAL Vitam GF 22 | BP Energol HLP-HM 22

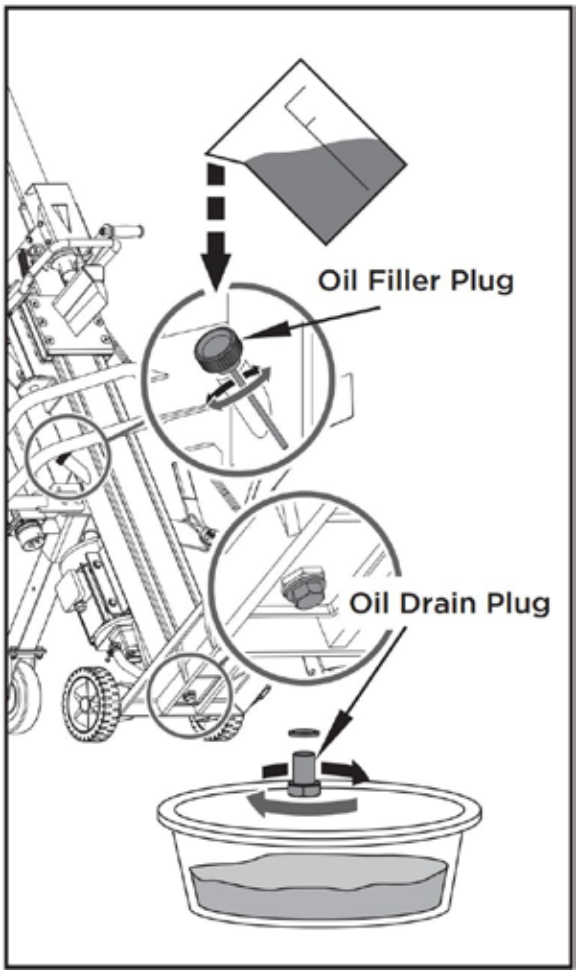

Eloft de Ölablassstopfen, fir d'Öl aus dem hydrauleschen Iwwerdroungssystem ofzelafen ze loossen. Iwwerpréift d'Öl op Metallspäiner als Virsiichtsmassnam fir zukünfteg Problemer ze verhënneren.
Nodeems d'Ueleg komplett aus der Maschinn ofgelaf ass, setzt de Entluedungsstopper erëm an.
Fëllt de hydraulesche Iwwerdroungssystem mat dem empfohlene Ueleg duerch d'Fëllschrauböffnung.

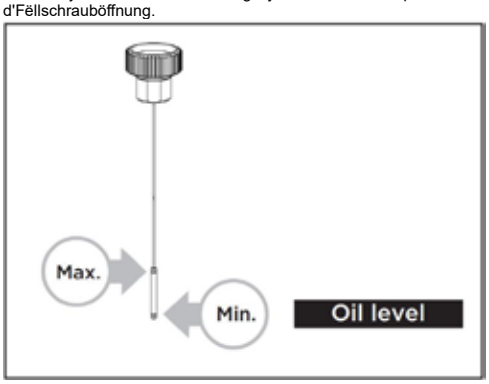

Liest de Ölstab of, fir de Maximum an de Minimum vum Ölspigel ze bestëmmen. E ze nidderegen Ölspigel kann d'Ölpompel beschiedegen. E Iwwerfëllen kann zu iwwerschësseger Temperatur am hydraulesche Iwwerdroungssystem féieren.
Brëngt Dichtmëttel op den Füllstopfen op a setzt en nees an.
No engem Uelegwiessel aktivéiert de Holzspalter e puer Mol ouni ze spalten. Benotzt eng Ölwanne fir all benotzt Ueleg an Partikelen ewechzehuelen.

SCHÄRFTEN VUM KEIL

Dëse Holzspalter ass mat engem verstäerkten Spaltkeil ausgestatt, bei deem d'Klinge speziell behandelt ass. No laanger Betribszäit an wann néideg, schaarft de Keil mat enger fein gezackter Feil a poléiert all Graten oder flaach Plazen um Rand ewech.

FEHLERLÉISUNG		
PROBLEM	**WÄRCHLECH URSAACH**	**VERSUCHTE LÉISUNG**
Motor startt net	Schalter ass aus	Schalter op U
Falsch Drehrichtung vum Motor	Falsch Verbindung	Wiesselt d'Polwiesselgeräter am Stecker mat engem Schraubeschlëssel
Falsch Drehrichtung vum Motor	Falsch Verbindung	Politéit ëmdréinen vum Elektriker
De Holzspalter funktionéiert net, während de Motor leeft	Ventil ass net op wéinst gelockerten Verbindungsdeeler	Kontrolléiert a zitt d'Deeler un
Holzspalter funktionéiert net, während de Motor leeft	Kontrollhebel oder Verbindungsdeeler gebrach	Reparéiert déi gebéite Deeler
Spaltmaschinn funktionéiert net, während de Motor leeft	Niddereg Hydraulikuelegniveau	Préift a fëllt Hydraulikueleg no
Holzspalter funktionéiert mat ongewéinlecher Vibratioun an Onrou	Niddereg Hydraulikueluelstänn	Préift a fëllt den hydrauleschen Ueleg op

OPPASS: ALL REPARATUERARBECHTE MUSSEN VUM SPEZIALIST FIR DËS PRODUKT DUERCHGEFIERT WERDEN.

VÉRKABELUNGS-SCHEMA
65707 / 65709 / 65711

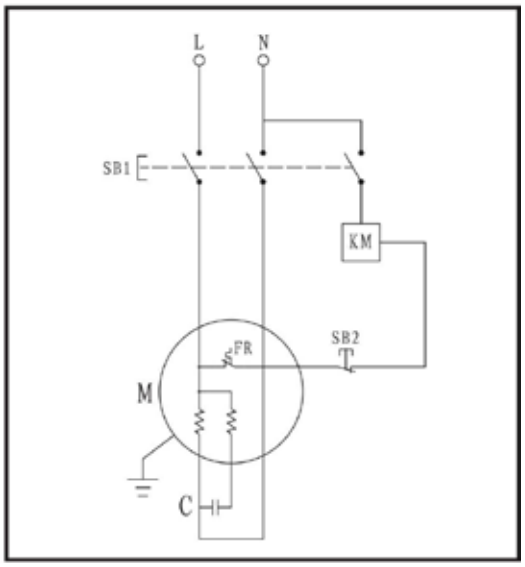

65706 / 65708 / 65710 / 65712 / 65715

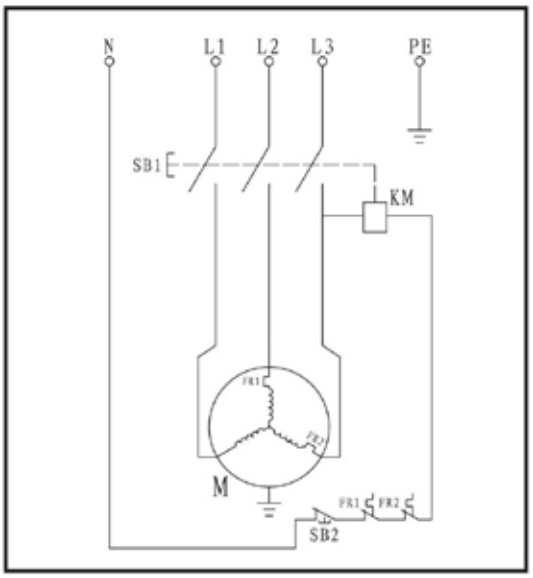

Diagramm vum hydraulesche System

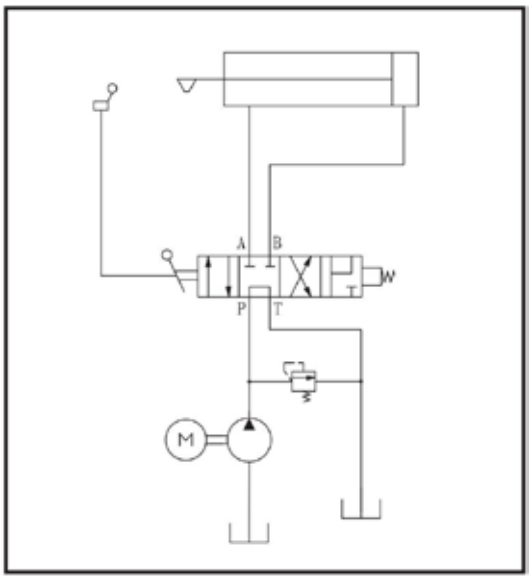

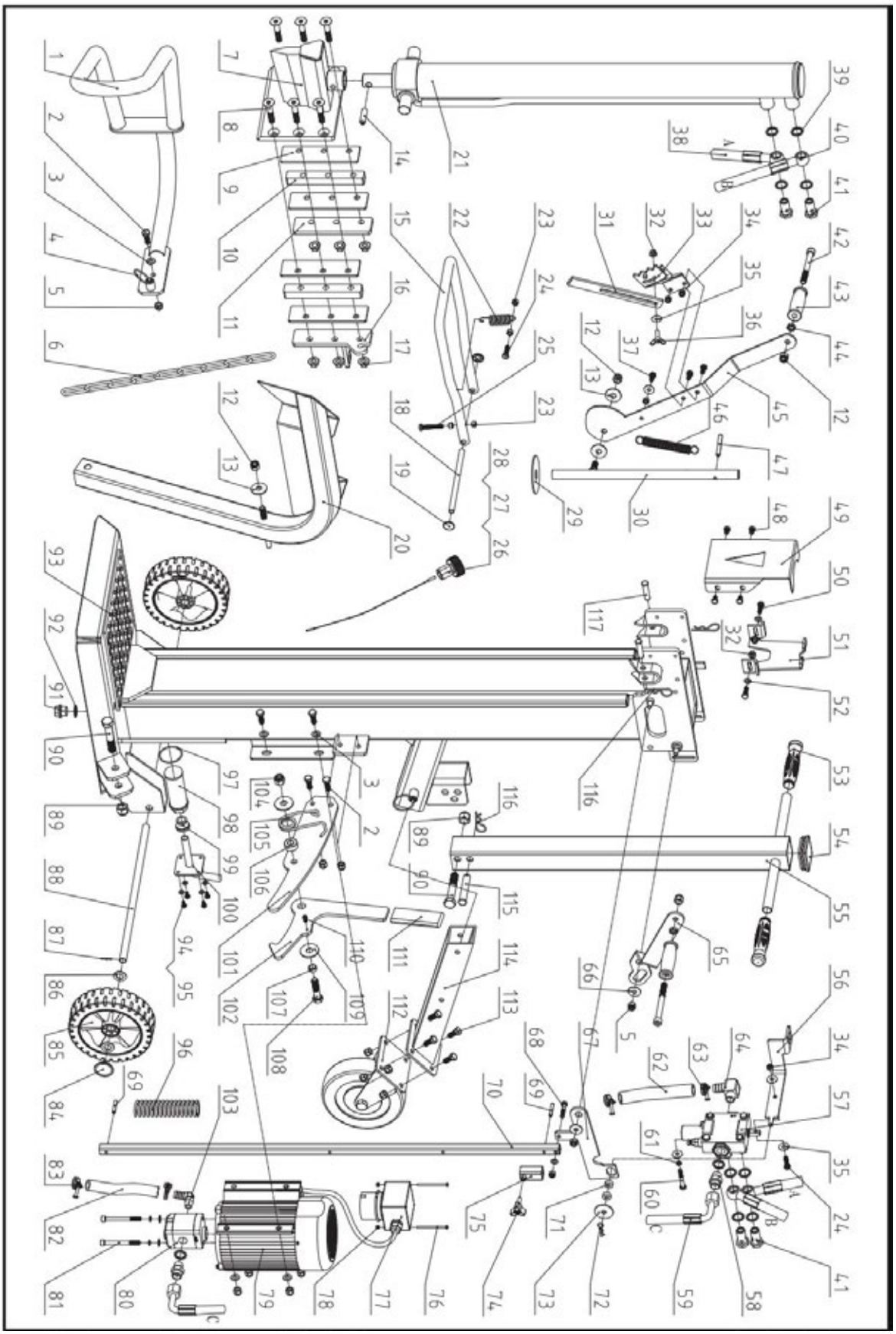

Lëscht vun de Bestanddeeler					
Nr.	**Beschreiwung**	**Stk.**	**Nr.**	**Beschreiwung**	**Quantitéit**
1	Bracket fir lénks Wächter	1	67	Verbindungshebel	1
2	Bolzen M10x30	7	68	Bolt M8x40	1
3	Flachscheif 10	9	69	Zylinderschraub 6x40	2
4	Positiounspinn Grëff	2	70	Auslëftastellhebel	1
5	Sicherungsmutter M10	13	71	Ronn Plack	2
6	Hebekette 6	1	72	Clip 2,5	1
7	Kehlnahtschweißen	1	73	Grouss Scheif 10	1
8	Bolzen M12x65	6	74	Stärknäppchen	1
9	Reibungsplack	4	75	Astellmanschet	1
10	Baffelplack	2	76	Schrauf M4x60	2
11	Lénksplack	1	77	Schalter	1
12	Sicherungsmutter M12	4	78	Sicherungsmutter M4	2
13	Grouss Scheif 12	3	79	Motor	1
14	Zylindresche Pin 8x40	1	80	Zännradpompel	1
15	Kontroll-U-Grëff	1	81	Schrauf M8x90	1
16	Rietspanne	1	82	Ölschlauch 16	1
17	Muttern M12	6	83	Schlauchschell 20-26	2
18	Achsstift	1	84	Radkapp	2
19	Radkapp 12	2	85	Rad	2
20	Liftwächter	1	86	Scheifdichtung 16	4
21	Zylinder	1	87	Splint 2x20	2
22	Fieder	1	88	Radachs	1
23	Mutter M8	5	89	Sicherungsmutter M16	2
24	Bolt M8x30	2	90	Bolt M16x90	2
25	Bolzen M8x50	1	91	Schraubplugg	1
26	Uelegdeckel	1	92	Kombinéiert Wäschmaschinn 22	1
27	O-Ring 25x2.65	1	93	Haaptgestell	1
28	Uelegpeilstab	1	94	Bolt M6x12	4
29	Nylon-Scheif	1	95	Flachscheif 6	4
30	Achs	1	96	Dämpfungsfeder	1
31	Erweidert Log-Befestigungs-Klaue	1	97	O-Ring 50x2.65	1
32	Mutter M8	3	98	Uelegfilter K	1
33	Log befestegungs-klaue	1	99	Busche K	1
34	Sicherungsmutter M8	4	100	Flans	1
35	Grouss Scheif 8	6	101	Plazéierplack	1
36	Flillekbolz M8x25	1	102	Haken	1
37	Bolt M8x20	3	103	rechteckeg Düse	1
38	ënneschten Schlauch	1	104	Sicherungsmutter M14	1

39	Kombinéiert Distanzscheif 20	10	105	Drehfeder	1
40	Uewerschlauch	1	106	Plazéiere vum Buchs fir d'Fieder	1
41	Ventil-Verbinder	4	107	Lokaliséierungsbuchse	1
42	Schrauf M12x120	2	108	Bolzen M14x60	1
43	Bedienungsheftel	2	109	Grouss Scheif 14	2
44	Dënn Nuss M12	2	110	Schrauf M6x10	1
45	Hebel	1	111	Grëff	1
46	Reset-Fréijoer	1	112	Rieder-Ënnerstëtzungs-Montage	1
47	Zylindresche Pin 8x60	1	113	Bolzen M10x25	4
48	Bolt M8x12	4	114	Befestigungstub	1
49	Front-Ënnerstëtzungsplack fir de Zylinder	1	115	Stift B 16x85	1
50	Bolt M8x25	2	116	Clip 3	3
51	Hënnescht Ënnerstëtzungsplack fir de Zylinder	1	117	Stift B 12x50 / Stift B 12x55 (Nëmmen fir 65715)	2
52	Flat Washer 8	3			
53	Grëff vum Handle	1			
54	Quadratstecker	1			
55	Zuchstang	1			
56	Verbindungsplack fir Ventil	1			
57	Ventil	1			
58	Schlauchnippel	2			
59	Zouschlauch	1			
60	Bolzen M8x50	2			
61	Federring 8	4			
62	Ölsschlauch 19	1			
63	Schlauchschell 28-36	2			
64	Schlauchverbinder	1			
65	Rietsen Bedreiwungshebel	1			
66	Grouss Scheif 10	2			

ПЕРАРАБОТКА І УТЫЛІЗАЦЫЯ



Гэтая маркіроўка паказвае, што гэты прадукт не варта выкідваць разам з іншымі бытавымі адходамі. Каб прадухіліць магчымую шкоду навакольнаму асяроддзю або здароўю чалавека ад некантраляванага вывазу адходаў, перапрацуйце яго належным чынам для спрыяння ўстойліваму паўторнаму выкарыстанню матэрыяльных рэсурсаў. Каб вярнуць сваю адпрацаваную прыладу, калі ласка, скарыстайцеся сістэмамі вяртання і збору або звярніцеся ў мясцовыя органы ўлады ці мясцовыя крамы па кансультацыю наконт экалагічна бяспечнай перапрацоўкі.

СІМВАЛЫ

На шыльдзе вашай прылады могуць быць пазначаны сімвалы. Яны з'яўляюцца важнай інфармацыяй пра прадукт або інструкцыямі па яго выкарыстанні.

	Прачытайце гэтыя інструкцыі цалкам перад выкарыстаннем прылады.		Небяспека! Трымайцеся далей ад рухомых частак!
	Насіце абутак для бяспекі!		Не даставайце закліненыя брускі рукамі.
	Надзявайце ахоўныя пальчаткі!		Асцярожна! Лётаючыя прадметы.
	Насіце сродкі абароны вачэй! Насіце сродкі абароны слыху!		Перад пачаткам любых рамонтных работ або чысткі заўсёды адключайце сілкаванне.
	Падтрымлівайце працоўную прастору ў парадку! Няўпарадкаванасць можа прывесці да няшчасных выпадкаў.		Пазбягайце траўмаў ад руху расколвальнай лязвя.
	Не здымайце і не ўмешвайцеся ў працу ніякіх ахоўных або бяспекавых прылад.		Трымайце назіральнікаў удалечыні ад працоўнай зоны.
	Здавайце адпрацаваны алей утылізацыі ў экалагічна бяспечным спосабе.		Не рабіце распілоўку дроў, калі машына перамяшчаецца.
	Не выкарыстоўвайце падчас дажджу.		Не расколвайце дровы, калі машына нахілена.

УВЯДЗЕННЕ

Ваш новы дрывакол больш чым апраўдае вашыя чаканні. Ён выраблены ў адпаведнасці з жорсткімі стандартамі якасці, каб адпавядаць крытэрыям найвышэйшай эфектыўнасці. Вы знойдзеце, што вашу новую прыладу лёгка і бяспечна эксплуатаваць, і пры належным доглядзе яна будзе служыць вам шмат гадоў.

БЯСПЕКА

РАЗБЕРЗІЦЕ СВОЙ ДРЫВАКОЛ

Прачытайце і зразумейце кіраўніцтва па эксплуатацыі і этыкеткі, прымацаваныя да расколкі. Вывучыце яе прызначэнне і абмежаванні, а таксама спецыфічныя патэнцыйныя небяспекі, характэрныя для яе. Добра азнаёмцеся з элементамі кіравання і іх правільнай працай.

НАРКОТЫКІ, АЛКАГОЛЬ І ЛЕКАВЫЯ СРОДКІ

Не кіруйце расколвальнікам дроў пад уздзеяннем наркотыкаў, алкаголю або любых лекаў, якія могуць паўплываць на вашу здольнасць правільна ім карыстацца.

ПАЗБЕГАННЯ НЕБЯСПЕЧНЫХ УМОЎ

Заўсёды выкарыстоўвайце расколвальнік дроў на сухой, цвёрдай, роўнай зямлі. Ніколі не выкарыстоўвайце расколвальнік дроў на слізкіх, мокрых, гразкіх або заснежаных паверхнях. Выбранае вамі месца павінна быць свабоднае ад высокай травы, кустоў або іншых перашкод. Павінна быць дастаткова месца для манеўравання, што дапамагае аператару быць уважлівым. Падтрымлівайце працоўнае месца ў чысціні і добрай асветленасці. Загрувашчаныя месцы спрыяюць траўмам. Каб пазбегнуць спатыкнення, не пакідайце інструменты, брускі або іншыя кампаненты валяцца

вакол працоўнай зоны. Не выкарыстоўвайце расколквальнік бярвення ў вільготных месцах і не падвяргайце яго ўздзеянню дажджу. Не выкарыстоўвайце яго ў месцах, дзе выпары фарбы, растваральнікаў або лёгкаўзгаральныя вадкасці ствараюць патэнцыйную небяспеку.

ПРАВЕРЦЕ СВОЙ ДРЫВАКОЛ

Праверце расколвальнік дроў перад уключэннем. Засцерагальныя прыстасаванні павінны быць на месцы і ў працоўным стане. Зрабіце звычкай правяраць, ці знятыя ключы і гайкі для рэгулявання з працоўнага месца перад уключэннем. Замяніце пашкоджаныя, адсутныя або няспраўныя дэталі перад выкарыстаннем. Пераканайцеся, што ўсе гайкі, балты, шрубы, гідраўлічныя фітынгі, хамуты для шлангаў і г.д. туга зацягнутыя. Заўсёды правярайце ўзровень алею ў баку гідраўлічнай сістэмы. Ніколі не эксплуатайце расколкі дроў, калі яна патрабуе рамонту або знаходзіцца ў дрэнным механічным стане. Перад пачаткам працы праверце сродкі спынення на іх спраўнасць.

ПРАВІЛЬНАЯ АДЗЯГАННЕ

Не насіце вопратку вольных памераў, пальчаткі, гальштукі або ювелірныя вырабы (пярсцёнкі, гадзіннікі). Яны могуць зачапіцца за рухомыя часткі. Падчас працы рэкамендуецца выкарыстоўваць ахоўныя ізаляваныя пальчаткі, неслізготную абутак і сродкі абароны слыху. Надзявайце ахоўны галаўны ўбор, каб сабраць доўгія валасы і прадухіліць іх захапленне ў механізм.

АХОВАЙЦЕ ВОЧЫ І ТВАР

Любы расколвальнік дроў можа выкінуць чужародныя прадметы ў вочы. Гэта можа прывесці да незваротнага пашкоджання вачэй. Заўсёды насіце ахоўныя акуляры. Штодзённыя акуляры маюць толькі ударастойкія лінзы. Яны не з'яўляюцца ахоўнымі акулярамі.

ПАДЛУЧАЛЬНЫЯ ПРАДЛУЖАЛЬНЫЯ КАБЕЛІ

Няправільнае выкарыстанне падаўжальнікаў можа прывесці да неэфектыўнай працы расколкі, што можа выклікаць перагрэў. Пераканайцеся, што падаўжальнік не даўжэйшы за 10 м і яго папярэчны перасек не меншы за 2,5 мм², каб забяспечыць дастатковы ток у матор. Пазбягайце выкарыстання нязасцежаных і неналежным чынам ізаляваных злучэнняў. Злучэнні павінны быць зроблены з абароненага матэрыялу, прыдатнага для выкарыстання на адкрытым паветры.

ПАЗБЕГНЬЦЕ ЎДАРУ ТЭХНІЧНЫМ ТОКАМ | НЕ ПЕРААЦЭНЬВАЙЦЕ СВОІ СІЛЫ

Праверце, ці належным чынам абаронена электрасетка і ці адпавядае яна магутнасці, напружання і частаце матора. Праверце наяўнасць зазямлення. Зазямліце расколвальнік дроў. Пазбягайце дотыку цела да зазямленых паверхняў: труб, радыятараў, кухонных пліт і карпусоў халадзільнікаў. Ніколі не адкрывайце каробку з выключальнікам / штэкерам. Калі гэта неабходна, звярніцеся да кваліфікаванага электрыка. Пераканайцеся, што вашы пальцы не дакранаюцца да металічных штыроў вілкі падчас падключэння або адключэння расколківальніка бярвення.

ПРАЦЯЖАЙЦЕ ПАЖАРАЎ

Не курыце і не выкарыстоўвайце адкрыты агонь падчас працы або запраўкі расколківальніка дроў. Ніколі не ўключайце расколківальнік дроў побач з агнём або іскрай. Алей лёгкаўзгаральны і можа выбухнуць.
Дазваляецца загружаць і эксплуатаваць расколвальнік дроў толькі адной асобе. Заўсёды трымайце навакольных, у тым ліку наведвальнікаў, дзяцей і хатніх жывёл, удалечыні ад працоўнай зоны, асабліва калі расколвальнік дроў працуе. Толькі аператар павінен знаходзіцца побач з машынай і толькі ў бяспечнай рабочай зоне, вызначанай у гэтай інструкцыі. Ніколі не дазваляйце іншым людзям дапамагаць вам вызваляць захраслыя бярвенні. Ніхто, маладзейшы за 16 гадоў, не павінен эксплуатаваць расколвальнік дроў. Любая асоба, маладзейшая за 18 гадоў, павінна мець неабходную падрыхтоўку і навыкі для правільнага і бяспечнага выканання функцый і заўсёды павінна знаходзіцца пад наглядам дарослых.

ПРАВЕРЦЕ СВОЙ БРУХ

Ніколі не спрабуйце расколваць бярвёны, якія ўтрымліваюць цвікі, дрот або смецце. Заўсёды пераконвайцеся, што абодва канцы бярвёны, якую вы расколваеце, зрэзаны як мага больш роўна. Гэта прадухіліць слізганне бярвёны з месца падчас апрацоўкі. Галіны павінны быць абрэзаны роўна з ствалом.
Захоўвайце ўстойлівую пазіцыю і заўсёды захоўвайце раўнавагу. Ніколі не стаўце на драбнілку дроў. Гэта можа прывесці да сур'ёзнай траўмы, калі інструмент перавернецца або выпадкова закранеце рэжучыя элементы. Не захоўвайце нічога над або побач з драбнілкай дроў, куды хто-небудзь мог бы наступіць, дастаючы гэтыя рэчы.

ПАЗБЕГНІЦЕ ТРАЎМАЎ ПРЫ НЯШЧАСНЫМ ЗЫХОДЗЕ

Не стаўце ногі паабапал і не выцягвайце рукі праз зону расколвання падчас працы з расколвальнікам. Ніколі не складайце дровы для расколвання так, каб вам даводзілася выцягваць рукі праз расколвальнік. Каб кіраваць рычагамі, выкарыстоўвайце толькі рукі. Ніколі не выкарыстоўвайце ногу, калена, вяроўку або любы іншы падаўжальнік. Заўсёды цалкам кантралюйце рух таўра. Ніколі не спрабуйце загружаць расколвальнік, калі таўра знаходзіцца ў руху. Трымайце рукі далей ад усіх рухомых частак. Ніколі не спрабуйце расколваць дзве калоды адна на адной. Адна з іх можа адляцець і параніць вас.

АХОВАЙЦЕ СВОЙЯ РУКІ

Трымайце рукі далей ад расколін і шчылін, якія адкрываюцца ў бруску. Яны могуць раптоўна закрыцца і здушыць або ампутаваць вашыя рукі. Не даставайце заклінены брускі рукамі.

НЕ ПРЫМУШАЙЦЕ ІНСТРУМЕНТ

Гэта дазволіць выканаць працу лепш і больш бяспечна пры прадугледжанай праектнай хуткасці. Не выкарыстоўвайце расколківальнік бярвення не па прызначэнні. Не ўносьце змены ў абсталяванне і не выкарыстоўвайце яго спосабам, які абыходзіць яго праектныя магчымасці і магутнасці. Ніколі не спрабуйце расколваць бярвенні, большыя за тыя, што пазначаны ў табліцы тэхнічных характарыстык.

АДКЛЮЧЫЦЕ ЭЛЕКТРАПЯРЭДАЧУ

Вымітайце штэкер з разеткі, калі прылада не выкарыстоўваецца, а таксама перад рэгуляваннем, заменай дэталяў, чысткай або рамонтам. Перад абслугоўваннем азнаёмцеся з тэхнічным кіраўніцтвам.
ДОГЛЯДАЙЦЕ ЗА СВОЙМ ДРЫВАКОЛЕМ | ДЗЕЙНІЦАЙЦЕ ПРЫ НЯШЧАСНЫМ выпадку
Перад чысткай, рамонтам, аглядам або рэгуляваннем выключыце машыну і пераканайцеся, што ўсе рухомыя часткі спыніліся. Заўсёды чысціце абсталяванне пасля кожнага выкарыстання. Падтрымлівайце расколвальнік дроў у чысціні для найлепшай і найбяспечнейшай працы. Выконвайце інструкцыі па змазцы. Перад выкарыстаннем праверце ўсе гідраўлічныя ўшчыльненні, шлангі і злучальнікі на наяўнасць уцечак. Кіруючыя рычагі і выключальнік уключэння павінны ўвесь час быць чыстымі, сухімі і без масла і тлушчу.

АХОВА НАВАКОЛЬНАГА АСЯРОДДЗЯ

Здавайце адпрацаванае масла ў аўтарызаваную пункт збору або выконвайце патрабаванні краіны, дзе выкарыстоўваецца расколвальнік бярвення. Не скідайце ў каналізацыю, грунт або ваду.

ЗРАБІЦЕ МАСТЭРСКУЮ НЕДАСТУПНАЙ ДЛЯ ДЗЯЦЕЙ

Закрыйце майстэрню. Храніце расколківальнік дроў у месцы, недаступным для дзяцей і іншых асоб, якія не маюць на гэта кваліфікацыі.
Заўсёды майце пад рукой вогнетушыцель і аптэчку першай дапамогі на выпадак неабходнасці. У надзвычайных сітуацыях яны заўсёды ведаюць, дзе знаходзіцца бліжэйшы тэлефон, або трымаюць тэлефон на працоўным месцы. Таксама ведайце нумары тэлефонаў бліжэйшай хуткай дапамогі, доктара і пажарнай службы. Гэтая інфармацыя будзе вельмі каштоўнай у выпадку надзвычайнай сітуацыі.

СПЕЦЫЯЛЬНАЕ ПЕРАСТРАЖАННЕ

• Працэс расколвання на машыне прызначаны для актывацыі адным чалавекам. Хоць існуе магчымасць, што з машынай могуць працаваць дадатковыя аператары (напрыклад, для загрузкі і разгрузкі), толькі адзін аператар павінен актываваць працэс расколвання;
• Машынай нельга карыстацца дзецям;
• Апісанне функцыянальных выпрабаванняў машыны;
• Патрабаванні да ўстаноўкі і тэхнічнага абслугоўвання ўключаюць спіс прылад, напрыклад, прылады двухрукавога кіравання, якія павінны быць праверaны, а таксама ўказваецца, як часта і якім метадам павінна праводзіцца праверка;
* S6 40%, бесперапынная праца з перыядычнай нагрузкай: час аднаго цыкла загрузкі складае 10 хвілін, час працы пры пастаяннай нагрузцы — 4 хвіліны, час працы без нагрузкі — 6 хвілін.

УМОВЫ ПРЫМЕНЕННЯ

Гэты дрывакол прызначаны для працы пры тэмпературы навакольнага асяроддзя ад +5°C да 40°C і для ўстаноўкі на вышыні не больш за 1000 м над узроўнем мора. Вільготнасць навакольнага асяроддзя не павінна перавышаць 50% пры 40°C. Яго можна захоўваць або транспартаваць пры тэмпературы навакольнага асяроддзя ад -25°C да 55°C.

ЭЛЕКТРАТЭХНІЧНЫЯ ПАТРАБАВАННІ

Для мадэляў 65706, 65708, 65710, 65712, 65715:
Пры наяўнасці 3-фазнага электрарухавіка напругай 400 В / 50 Гц, дрывакол павінен падключацца да стандартнай сеткі напругай 400 В±10% / 50 Гц±1%.
Электразабеспячэнне павінна мець сродкі абароны ад нізкага і высокага напружання, перагрузкі па току, а таксама прыладу абароны ад кароткага замыкання (УЗТ) з максімальным дапушчальным рэшткавым токам 0,03 А.
Злучэнне з сеткай і падаўжальнік павінны мець 5 правадоў = 3P + N + PE (3/N/PE). У злучэнні з сеткай павінен быць засцерагальнік максімальнага току 16 А. Гумовыя кабелі для электрычнага падключэння павінны адпавядаць стандарту EN60245, які заўсёды пазначаецца сімвалам H 07 RN. Кабелі павінны быць пазначаны, бо гэта патрабаванне закона.
Для мадэляў 65707, 65709, 65711:
Пры маторы напружаннем 230 вольт / 50 Гц драбнілку дроў трэба падключаць да стандартнай сеткі 230 В±10%
/50 Гц±1%.
Электразабеспячэнне павінна мець сродкі абароны ад нізкага і высокага напружання, перагрузкі па току (16 А), а таксама прыладу абароны ад кароткага замыкання (УЗО) з максімальным дапушчальным рэшткавым токам 0,03 А. Гумовыя кабелі для электрычнага падключэння павінны адпавядаць стандарту EN60245, які заўсёды пазначаецца сімвалам H 07 RN. Кабелі павінны быць пазначаны, бо гэта патрабаванне заканадаўства.

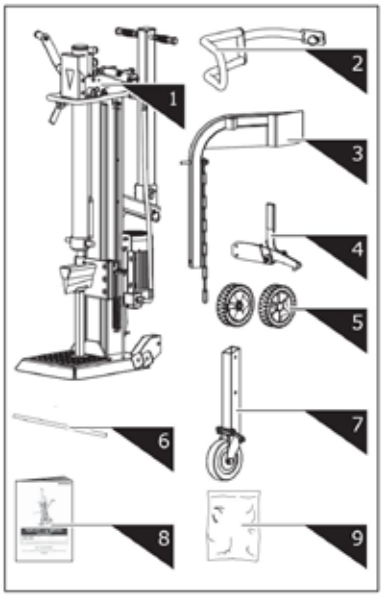

1. Log Splitter Frame & Power Station
2. Guard Arm
3. Log Lift
4. Retaining Hook
5. Wheel
6. Wheel Axle
7. Support Wheel
8. Operator's Manual
9. Hardware Bag, including

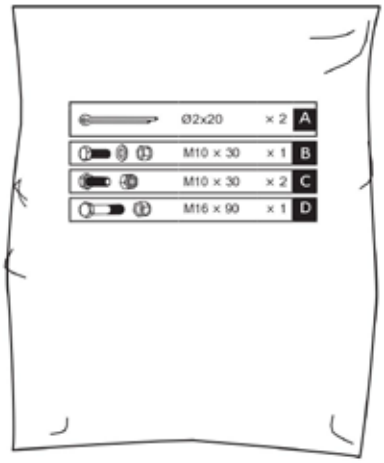

ЗБОРКА

1. Устаўце восець кола ў адтуліны мацавання. Насуньце колы на восець і замацуйце знешнім бокам спліт-пінамі Ø2x20. Прыкруціце каўпакі на колы.

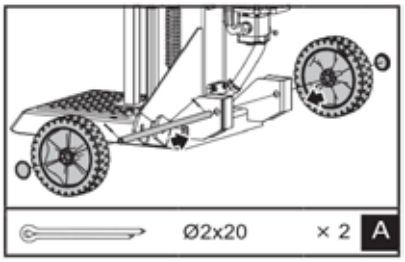

2. Трымаючы апору прыціснутай да кіра, выміце штыфт і балты для ад'яднання цыліндра. Апусціце абодва ручкі кіравання, каб падняць шток кіра ўверх. Устаўце балты і штыфт, каб замацаваць цыліндр.

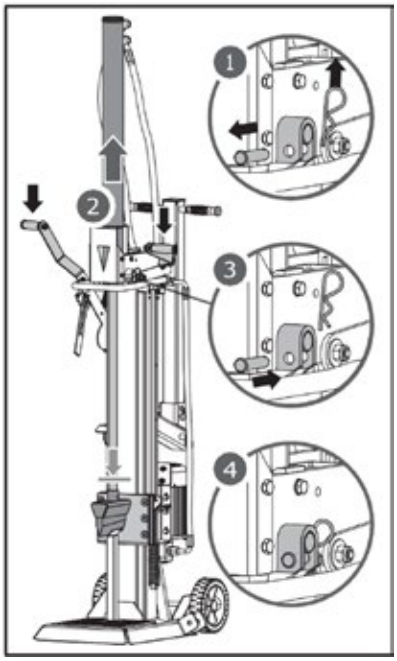

3. Адпусціце абодва ручкі кіравання, каб адвесці шток кірпы ўверх. Устаўце штыфт і болт, каб замацаваць цыліндр. .

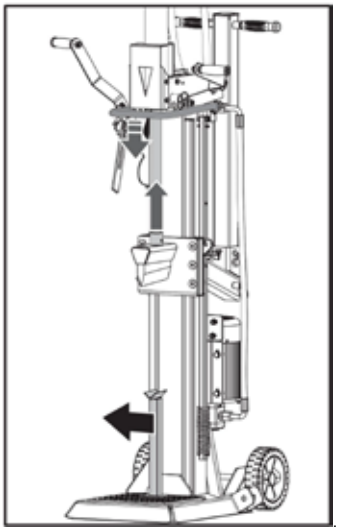

4. Сумясціце адтуліну і штыфт фіксацыі рукі аховы з кранштэйнам мацавання. Замацуйце руку аховы шасціграннымі балтамі M10×30, шайбай і гайкай з пакета з фурнітурай.

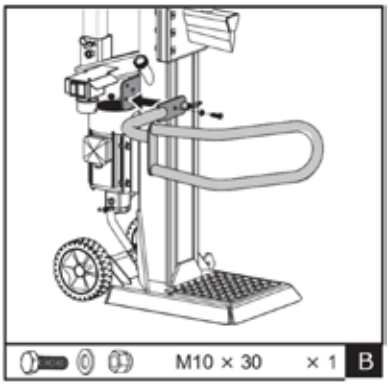

5. Размясціце трымальнік на раме і замацуйце двума шасціграннымі балтамі M10×30 і гайкамі.

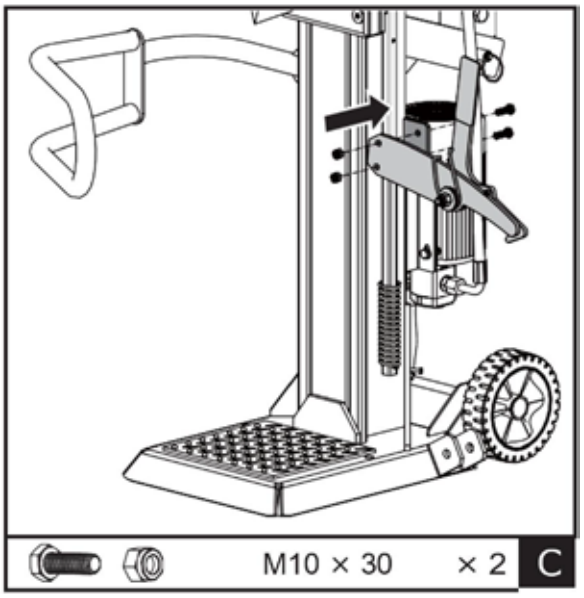

6. Размясціце пад'ёмнік бярвення ўнутры мантажнага кранштэйна і выраўнуйце па адтулінах кранштэйна. Замацуйце вінтам M16×90 з шасцігранай галоўкай і гайкай. Прычапіце ланцуг пад'ёмніка да вуглавага слізгальнага вядзення.

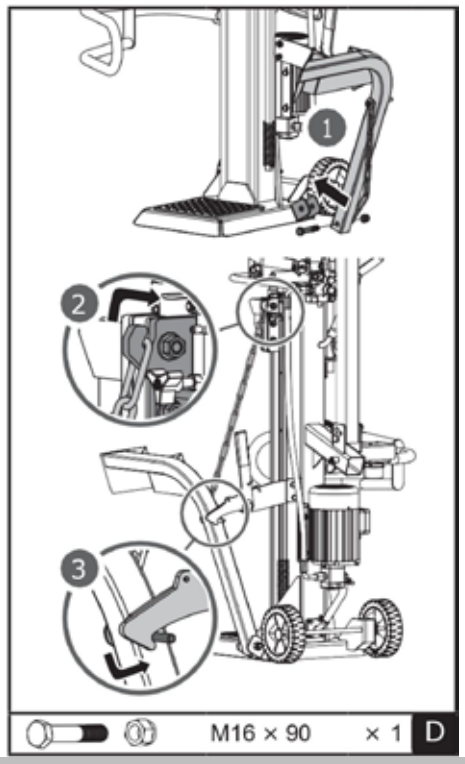

ТРАНСПАРТ

Выцягніце спружынны штыфт і ўстаўце квадратную трубу апоры ў трымальнік. Паслабце спружынны штыфт, каб замацаваць яго пасля выбару адпаведнай адтуліны.
Верхні отвор прызначаны для транспарціроўкі, а ніжні — толькі для захоўвання. Паколькі падпорная каляска з'яўляецца ўніверсальнай, яна недастаткова стабільная для транспарціроўкі, калі ўсталявана ў ніжнім отворы! Верхні отвор прызначаны для транспарціроўкі, а ніжні — толькі для захоўвання. Паколькі падпорная каляска з'яўляецца ўніверсальнай, яна недастаткова стабільная для транспарціроўкі, калі ўсталявана ў ніжнім отворы!1Верхні отвор Ніжні отвор21Верхні отвор Ніжні отвор2

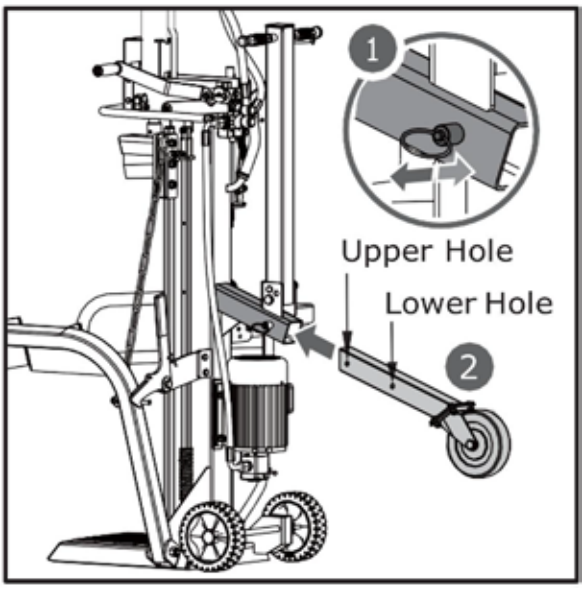

Ручка для пераноскі замацоўваецца ў вертыкальным становішчы з дапамогай штыфта з заціскам для зручнасці перамяшчэння.

Выміце заціск і штыфт. Апусціце ручку ў кірунку стрэлкі, як паказана, і замацуйце яе, уставіўшы штыфт з заціскам у знешняе адтуліну.

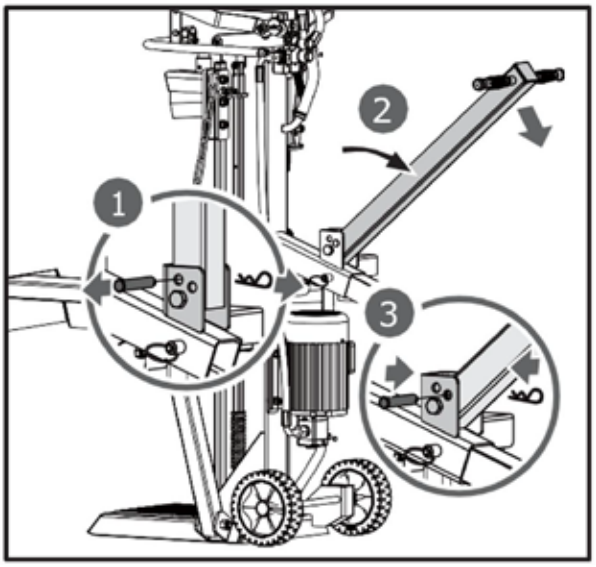

ДАСТАЎКА РАЗДЗІЛЬВАЛЬНІКА БРЭВЕН НА РОБОЧАЕ МЕСЦА

Дрывакол абсталяваны 2 коламі для лёгкага перамяшчэння. Каб перамясціць дрывакол на працоўнае месца, схапіцеся за ручку (a) і невяліка пахіліце дрывакол пасля таго, як пераканаецеся, што вечка масласховіка закручана.

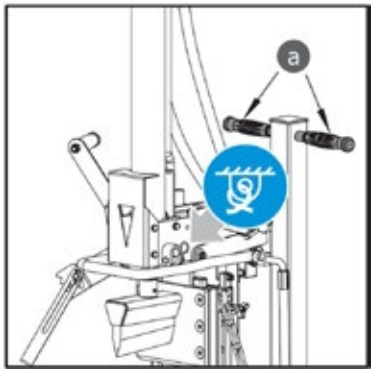

Перад працай нанясіце тонкі слой змазкі на паверхні штока, што павялічыць яго даўгавечнасць.

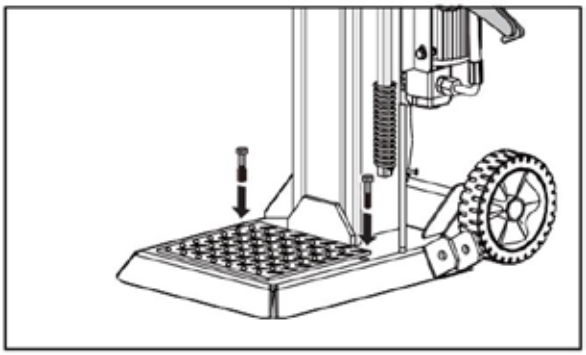

Калі выкарыстоўваецца кран, завяжыце вяроўку на пункце пад'ёму ніжэй за сіні ярлык для абвязкі, а затым падняйце машыну кранам.

ЭКСПЛУАТАЦЫЯ ДРЫВАКОЛАПНАГА

Плануйце сваё працоўнае месца. Працуйце бяспечна і эканомце сілы, загадзя спланаваўшы працу. Падрыхтуйце бярвёны так, каб да іх было лёгка дабрацца. Вызначце месца для складання распілаванай драўніны або для загрузкі яе на блізкі грузавік ці іншы транспартны сродак. Пастаўце расколківальнік бярвёнаў на роўную, цвёрдую і гладкую плоскую зямлю, пераканаўшыся, што ніжняя частка асновы цалкам прылягае да зямлі. Затым замацуйце машыну на зямлі з дапамогай двух адпаведных анкераў.



Перад запускам расколкі дроў выпусціце паветра з гідраўлічнай сістэмы. Накрыўку гідраўлічнага маслазмяшчальніка трэба адкруціць на некалькі паваротаў, каб паветра магло свабодна ўваходзіць і выходзіць з маслазмяшчальніка.

Падчас працы павінен быць адчувальны паток паветра праз запраўны отвор алейнага бака.
Перад перамяшчэннем расколкі пераканайцеся, што вечка маслазмяшчальніка зацягнута, каб прадухіліць працёк масла ў гэтым месцы.

Калі не адкруціць вечка масласховішча, запячатанае паветра ў гідраўлічнай сістэме будзе сціскацца і расшырацца. Такое пастаяннае сцісканне і расшырэнне паветра выб'е ўшчыльненні гідраўлічнай сістэмы і прывядзе да незваротнага пашкоджання расколкі.

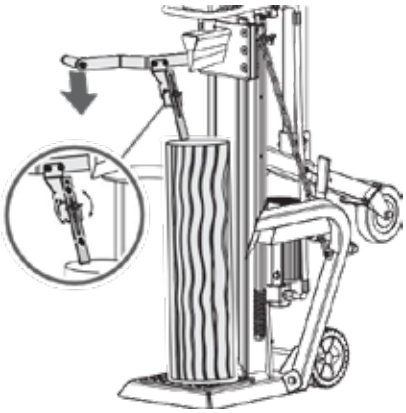

Мотар для 400 В 3N

Перавядзіце выключальнік матора ў становішча «УКЛЮЧАНА», каб запусціць расколвальнік дроў. Каб спыніць прыладу, проста перавядзіце выключальнік матора ў становішча «ВЫКЛЮЧАНА».

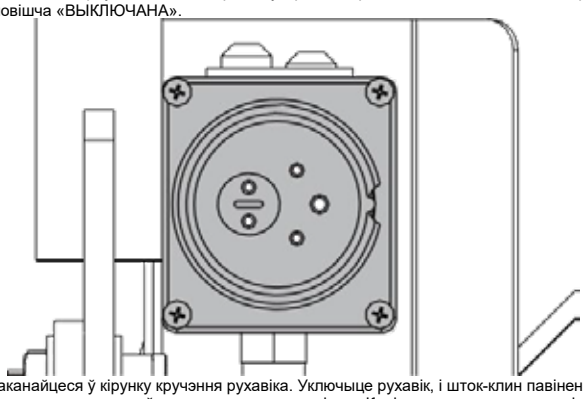

Пераканайцеся ў кірунку кручэння рухавіка. Уключыце рухавік, і шток-клін павінен аўтаматычна падняцца ў самае верхняе становішча. Калі шток-клін ужо знаходзіцца ў самым верхнім становішчы, калі
рухавік запускаецца, схапіце абодва кіруючыя рычагі і апусціце іх, шток-клина павінен пачаць рухацца ўніз.

Калі пасля запуску матора рух поршэня не адзначаецца, неадкладна выключыце матор і змяніце яго палярнасць, павярнуўшы пераключальнік палюсаў унутры разеткі адваротным бокам адшрубкі.

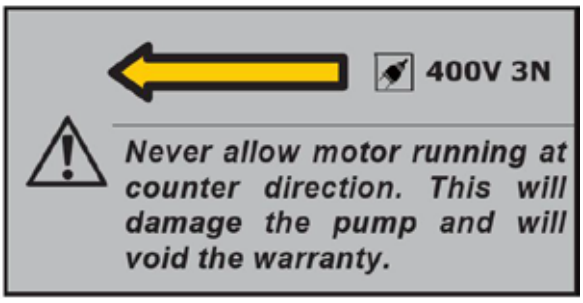

Раздзяленне

1
. Пакладзіце брус вертыкальна на апору так, каб ён ляжаў роўна на адным баку. Націсніце левы рычаг, каб апусціць высунуты заціск для фіксацыі бруса і замацаваць яго. Высунуты заціск для фіксацыі бруса можна рэгуляваць для брусоў рознай вышыні.



2. Трымайце левы рычаг прыціску. Тым часам апусціце кіянку расколкі, націснуўшы правы рычаг расколкі напалову ходу, каб спачатку павольна раскалоць брус, а затым націсніце яго да канца, пакуль брус цалкам не раскалоцца.



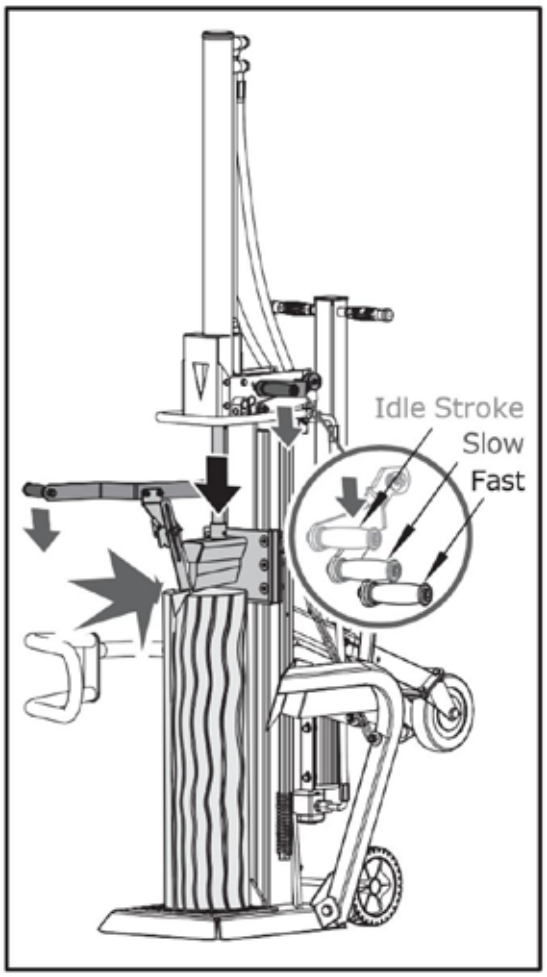

3. Вярніце расколкі ў пачатковае становішча. Падняйце кантрольны рычаг з спружынай, каб падняць расколкі вышэй за вышыню бруска, які трэба раскалоць.



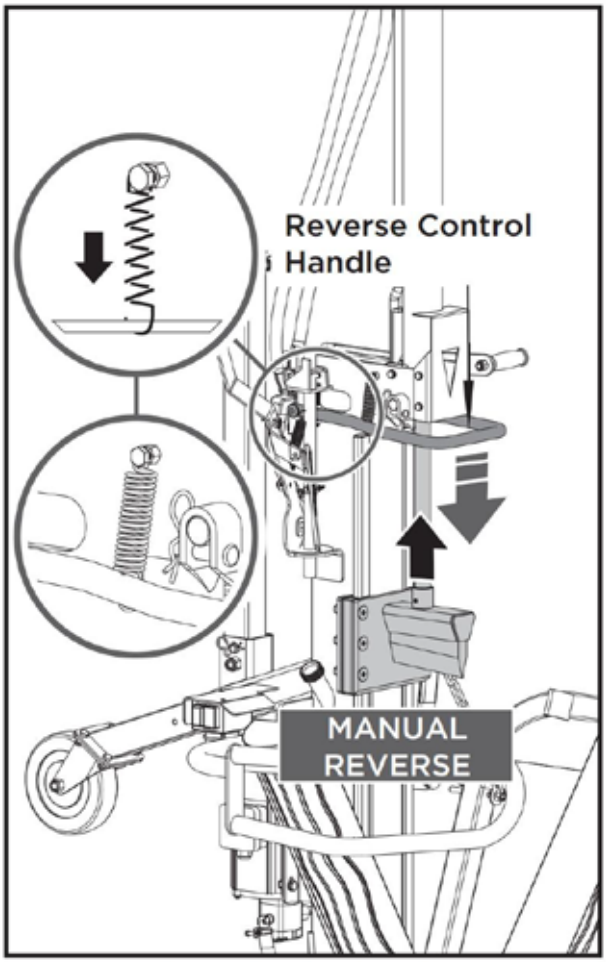

The spring is already connected to the handle in factory.

Націсніце рычаг расколкі да канца для больш хуткай працы з меншым высілкам, каб завяршыць раскол або раскалоць звычайныя брускі. Яго можна перамясціць, проста крыху падымаючы і апускаючы рычаг расколкі.

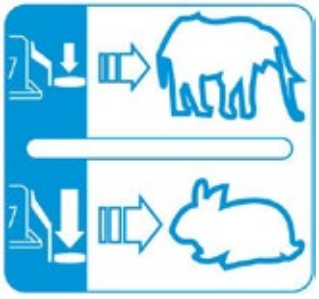

Пружына ўжо злучана з ручкай на заводзе.

Маца для расколвання

Сіла і хуткасць расколвання рэгулююцца рычагом расколвання. Першая палова ходу рычага расколвання — пусты ход; націсніце рычаг расколвання да паловы ходу для атрымання максімальнай сілы расколвання пры меншай хуткасці, каб раскалоць брусок у пачатку або асабліва цвёрдыя і высушаныя брускі;

ВЫЗВАЛЕННЕ ЗАКІНУТАГА БРЭЎНА

ЗАМЯШЧЭННЕ МАСЛА

Гідраўлічная сістэма з'яўляецца закрытай сістэмай з маслазменнікам, масласцяжом і кіравальным клапанам. Нізкі ўзровень масла можа пашкодзіць масласцяж. Рэгулярна правярайце ўзровень масла з дапамогай шупа. Масла трэба цалкам мяняць раз на год.
Для гідратрасмісійнай сістэмы расколкі бярвення рэкамендуюцца наступныя гідраўлічныя алеі або іх эквіваленты:
SHELL Tellus 22 | MOBIL DTE 11 | ARAL Vitam GF 22 | BP Energol HLP-HM 22

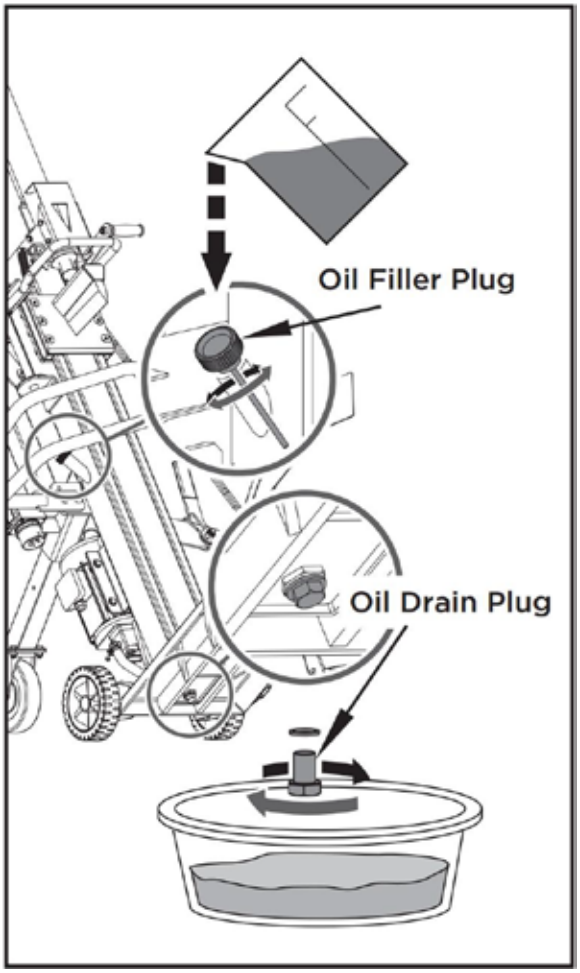

Выміце зліўную пробку, каб зліць масла з гідратрасмісійнай сістэмы. Праверце масла на наяўнасць металічных стружын у якасці меры засцярогі ад будучых праблем. Пасля таго, як масла з машыны цалкам сцякло, устаўце зліўную пробку на месца. Дадайце ў гідратрасмісійную сістэму рэкамендаванае масла праз адтуліну для запраўкі.

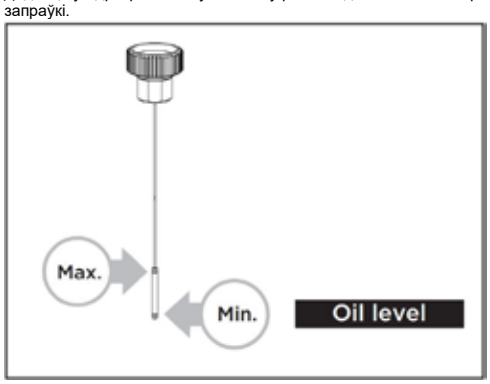

Праверце ўзровень масла па масляным шупе, каб вызначыць максімальны і мінімальны ўзровень. Няздольны ўзровень масла можа пашкодзіць помпу. Перапаўненне можа прывесці да перагрэву ў гідраўлічнай трансмісіі.
Нанясіце герметык на ўтулку для запраўкі і ўсталюйце яе на месца.
Пасля змены алею некалькі разоў уключыце расколвальнік бярвення без расколвання. Выкарыстоўвайце ёмістасць для збору адпрацаванага алею, каб дапамагчы выдаліць увесь адпрацаваны алей і часцінкі.

ЗАТАЧКА КЛІНУ

Гэты дрывакол абсталяваны арміраваным клінам расколу з спецыяльна апрацаваным лязом. Пасля працяглых перыядаў эксплуатацыі і па меры неабходнасці затачыце клін, выкарыстоўваючы дробназубную напільніцу, здымаючы ўсе задзірыны або плоскія ўчасткі на рэжучай кромцы.

ДЫЯГНОСТЫКА І ЛІКВІДАЦЫЯ НЕПАЎНАДЗНАСЦЯЎ		
ПРАБЛЕМА	**МАГЧЫМАЯ ПРЫЧЫНА**	**ПРАПАНАВАНЫЯ СПОСАБЫ ВЫРАШЭННЯ**
Рухавік не заводзіцца	Выключальнік выключаны	Уключыць выключальнік
Няправільны кірунак кручэння рухавіка	Няправільнае падключэнне	Змяніце пераключальнік полюсаў у штэкеры з дапамогай адвёрткі
Няправільны кірунак кручэння рухавіка	Няправільнае падключэнне	Змяніць палярнасць павінен электрык
Дрывакол не працуе, хаця рухавік працуе	Клапан не адкрываецца з-за аслаблення злучальных дэталяў	Праверце і зацягніце дэталі

Дробілка бярвення не працуе падчас працы рухавіка	Кіруючыя рычагі або злучальныя дэталі сагнутыя	Выпраўце сагнутыя дэталі
Расколківальнік бярвення не працуе падчас працы рухавіка	Зніжаны ўзровень гідраўлічнага алею	Праверце і даліце гідраўлічнае масла
Раздзяляльнік бярвення працуе з анамальнымі вібрацыямі і шумам	Зніжаны ўзровень гідраўлічнага алею	Праверце і даліце гідраўлічнае масла

УВАГА: УСЕ РАМОНТНЫЯ РАБОТЫ ПАВІННЫ ВЫКАНАЎЦА СПЕЦЫЯЛІСТАМ, АКРЫДЫЛЕНЫМ ДЛЯ ГЭТАГА ПРАДУКТУ.

СХЕМА ПРАВЯДЗЕННЯ ПРАВОДКІ
65707 / 65709 / 65711

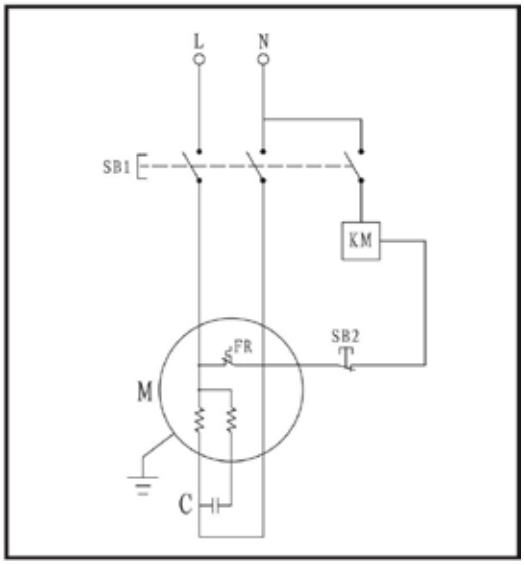

65706 / 65708 / 65710 / 65712 / 65715

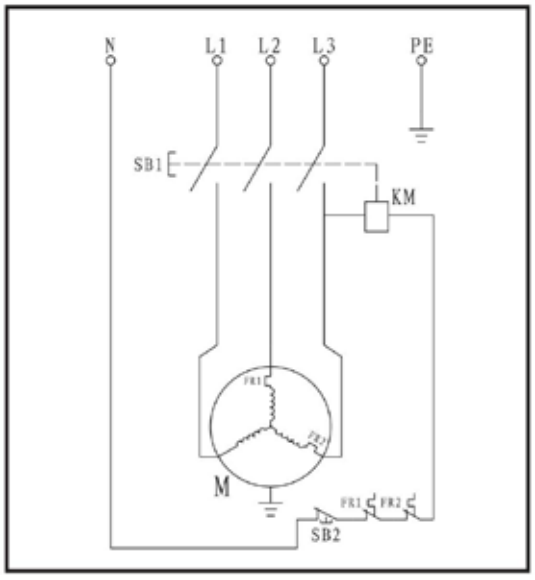

СХЕМА ГІДРАЎЛІЧНАЙ СІСТЭМЫ

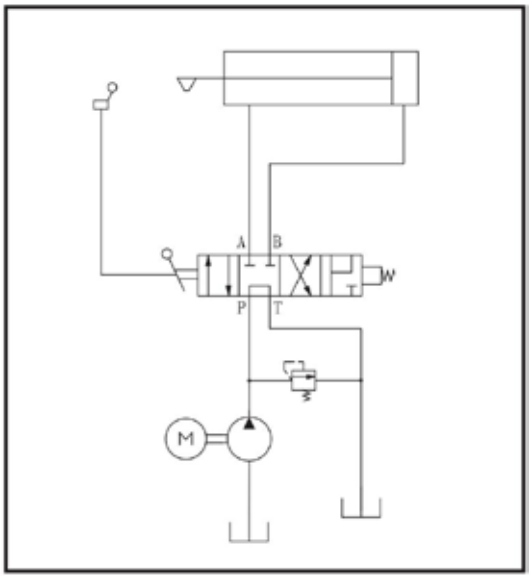
A
B
P
T
M

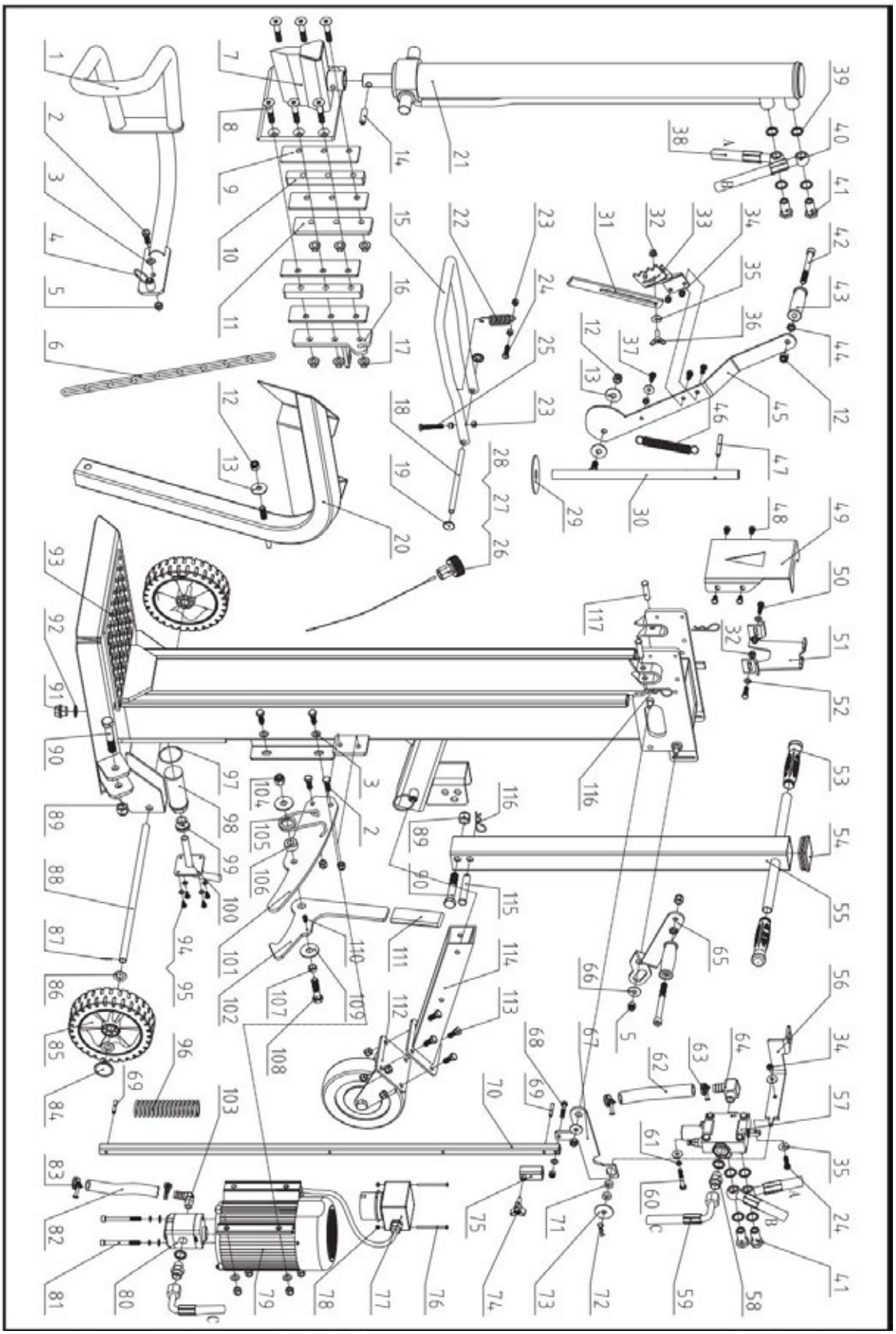

Спіс запчастак

№	Апісанне	К-сць	№	Апісанне	К-сць
1	Лявая ахоўная накладка	1	67	Мацаванне	1
2	Вінт M10x30	7	68	Гайка M8x40	1
3	Плоскі шрубавальнай 10	9	69	Цыліндрычны штыфт 6x40	2
4	Цапілька-фіксатар рукаяці	2	70	Рэгулятар ходу	1
5	Засцежкавая гайка M10	13	71	Круглая пласціна	2
6	Цяга 6	1	72	Заціск 2,5	1
7	Швовая зварка	1	73	Вялікі шайба 10	1
8	Болт M12x65	6	74	Зоркавая ручка	1
9	Пліта трэння	4	75	Рэгуляваная манжэта	1
10	Раздзяляльная пласціна	2	76	Винт M4x60	2
11	Лявая пласціна	1	77	Выключальнік	1
12	Засцерагальны гайка M12	4	78	Заглушка M4	2
13	Вялікі шайба 12	3	79	Рухавік	1
14	Цыліндрычны штыфт 8x40	1	80	Зубчастая помпа	1
15	Кіраванне U-ручка	1	81	Вінт M8x90	1
16	Правая плата	1	82	Маслаправод 16	1
17	Гайка M12	6	83	Халасты шланг 20-26	2
18	Штыфт восі	1	84	Крышка кола	2
19	Крышка кола 12	2	85	Кола	2
20	Пад'ёмнік-ахоўнік	1	86	Плоскі шрубаваль 16	4
21	Цыліндр	1	87	Зашчапка 2x20	2
22	Спражына	1	88	Вось вобада	1
23	Гайка M8	5	89	Засцерагальная гайка M16	2
24	Засцежка M8x30	2	90	Гайка M16x90	2
25	Гайка M8x50	1	91	Заглушка-шруба	1
26	Заглушка для масла	1	92	Камбінаваная мыйка 22	1
27	У-падобнае кольца 25x2.65	1	93	Асноўная рама	1
28	Масляны шуп	1	94	Вынт M6x12	4
29	Нейлонавая шайба	1	95	Плоскі шрубаваль 6	4
30	Вал	1	96	Амартызатар	1
31	Падоўжаны фіксавальны пачак	1	97	О-пакавачнае кольца 50x2.65	1
32	Гайка M8	3	98	Алейны фільтр К	1
33	Заціскны пачак	1	99	Буш К	1
34	Засцежкавая гайка M8	4	100	Фланец	1
35	Вялікі шайба 8	6	101	Распазнавальная пласціна	1
36	Крылавая гайка M8x25	1	102	Кроўка	1
37	Болт M8x20	3	103	Прамавугольная насадка	1
38	Ніжні шланг	1	104	Засцерагальная гайка M14	1
39	Складаная шайба 20	10	105	Скручаная спружына	1

40	Верхняя трубка	1	106	Распорны падшыпнік для спружын	1
41	Злучальнік клапана	4	107	Расшырэнне	1
42	Вінт M12x120	2	108	Гайка M14x60	1
43	Эргономічная ручка	2	109	Вялікі шайба 14	2
44	Тонкая гайка M12	2	110	Вінт M6x10	1
45	Рычаг	1	111	Ручка	1
46	Скінуць спружыну	1	112	Зборка падтрымкі кола	1
47	Цыліндрычны штыфт 8x60	1	113	Засцежка M10x25	4
48	Гайка M8x12	4	114	Мацаванне трубы	1
49	Перадняя апорная пласціна для цыліндра	1	115	Штыфт B 16x85	1
50	Болт M8x25	2	116	Заклёпка 3	3
51	Задняя апорная пласціна для цыліндра	1	117	Штыфт B 12x50 / Штыфт B 12x55 (толькі для 65715)	2
52	Плоскі шрубнік 8	3			
53	Рукаяць	1			
54	Квадратная ўтулка	1			
55	Цягавая штанга	1			
56	Злучальная пласціна для клапана	1			
57	Клапан	1			
58	Муфта шланга	2			
59	Уваходны шланг	1			
60	Винт M8x50	2			
61	Спражаная шайба 8	4			
62	Маслаправод 19	1			
63	Хамут для шланга 28-36	2			
64	Злучальнік для шланга	1			
65	Правы рабочы рычаг	1			
66	Вялікі шайба 10	2			

РЕЦИКЛИРАНЕ И ИЗХВЪРЛЯНЕ



Тази маркировка показва, че този продукт не трябва да се изхвърля заедно с други битови отпадъци. За да се предотврати евентуална вреда за околната среда или човешкото здраве в резултат на неконтролирано изхвърляне на отпадъци, рециклирайте го отговорно, за да насърчите устойчивото повторно използване на материални ресурси. За да върнете използваното си устройство, моля, използвайте системите за връщане и събиране или се обърнете към местните власти или местните магазини за съвети относно екологично безопасното рециклиране.

СИМВОЛИ

На табелката с техническите данни на уреда може да има символи. Те съдържат важна информация за продукта или инструкции за неговата употреба.

	Прочетете тези инструкции изцяло, преди да използвате уреда.		Опасност! Дръжте се на разстояние от движещите се части!
	Носете защитни обувки!		Не изваждайте заклещени трупи с ръце.
	Носете защитни ръкавици!		Внимание! Изхвърляне на предмети.
	Носете предпазни очила! Носете предпазни средства за слуха!		Преди да започнете каквато и да е ремонтна, поддържаща или почистваща дейност, винаги изключвайте захранването.
	Поддържайте работното си място подредено! Неподредеността може да доведе до инциденти.		Избягвайте наранявания от движението на разцепващото острие.
	Не премахвайте и не манипулирайте никакви предпазни или защитни устройства.		Дръжте страничните лица далеч от работната зона.
	Изхвърляйте отработеното масло по екологичен начин.		Не цепете дърва, докато машината се движи.
	Не я използвайте при дъжд.		Не цепете дърва, когато машината е наклонена.

ВЪВЕДЕНИЕ

Вашата нова машина за цепене на дърва ще надмине очакванията ви. Тя е произведена съгласно строги стандарти за качество, за да отговаря на критерии за висока производителност. Ще установите, че новата ви машина е лесна и безопасна за работа, а при подходяща грижа ще ви служи надеждно в продължение на много години.

БЕЗОПАСНОСТ

ЗАПОЗНАЙТЕ СЕ С ДЪРВОРАЗДЕЛВАЧА СИ

Прочетете и разберете ръководството за експлоатация и етикетите, поставени върху машината за цепене на дърва. Запознайте се с нейното приложение и ограничения, както и със специфичните потенциални опасности, характерни за нея. Запознайте се подробно с органите за управление и тяхното правилно функциониране.

НАРКОТИЦИ, АЛКОХОЛ И ЛЕКАРСТВА

Не използвайте машината за цепене на дърва, докато сте под въздействието на наркотици, алкохол или лекарства, които биха могли да повлияят на способността ви да я използвате правилно.

ИЗБЯГВАЙТЕ ОПАСНИ УСЛОВИЯ

Винаги работете с машината за цепене на дърва върху суха, твърда и равна повърхност. Никога не работете с машината върху хлъзгави, мокри, кални или заледени повърхности. Избраното от вас място трябва да е свободно от висока трева, храсти или други препятствия. Трябва да има достатъчно пространство за маневриране и да помага на оператора да остане бдителен. Поддържайте работното си място чисто и добре осветено. Затрупаните с предмети зони водят до наранявания. За да избегнете спъване, не оставяйте инструменти, трупи или други компоненти разхвърляни

около работната зона. Не използвайте цепеницата на мокри или влажни места и не я излагайте на дъжд. Не я използвайте на места, където изпаренията от бои, разтворители или запалими течности представляват потенциална опасност.

ПРОВЕРЯВАЙТЕ СЕКАЧА ЗА ДЪРВА

Проверете дърворазцепителя си, преди да го включите. Уверете се, че предпазните устройства са на мястото си и в изправно състояние. Привикнете да проверявате дали ключовете и гаечните ключове са премахнати от зоната на инструмента, преди да го включите. Сменете повредените, липсващите или неизправните части, преди да го използвате. Уверете се, че всички гайки, болтове, винтове, хидравлични фитинги, скоби за маркучи и т.н. са здраво затегнати. Винаги проверявайте нивото на маслото в резервоара за хидравлично масло. Никога не използвайте машината за цепене на дърва, когато се нуждае от ремонт или е в лошо механично състояние. Преди да започнете работа, тествайте спирачните устройства, за да се уверите, че са в безопасно работно състояние.

ОБЛЕКЧЕТЕ СЕ ПОДХОДЯЩО

Не носете широки дрехи, ръкавици, вратовръзки или бижута (пръстени, ръчни часовници). Те могат да се заклещят в движещите се части. При работа се препоръчват защитни ръкавици, които не провеждат ток, обувки с неплъзгаща се подметка и средства за защита на слуха. Носете защитно покритие за косата, за да задържите дългата коса и да предотвратите заклещването ѝ в машината.

ПАЗЕТЕ ОЧИТЕ И ЛИЦЕТО СИ

Всяка машина за цепене на дърва може да изхвърли чужди предмети в очите. Това може да доведе до трайно увреждане на зрението. Винаги носете предпазни очила. Обикновените очила имат само удароустойчиви лещи. Те не са предпазни очила.

УДЪЛЖИТЕЛНИ КАБЕЛИ

Неправилната употреба на удължителни кабели може да доведе до неефективна работа на машината за цепене на дърва, което може да предизвика прегряване. Уверете се, че удължителният кабел не е по-дълъг от 10 м и че сечението му е не по-малко от 2,5 мм², за да се осигури достатъчен токов поток към мотора. Избягвайте използването на свободни и неадекватно изолирани връзки. Връзките трябва да се правят с защитен материал, подходящ за използване на открито.

ИЗБЯГВАЙТЕ ЕЛЕКТРИЧЕСКИ УДАР | НЕ СЕ НАВЕЖДАЙТЕ ПРЕКАЛЕНО

Уверете се, че електрическата верига е адекватно защитена и че съответства на мощността, напрежението и честотата на мотора. Уверете се, че има заземяване. Заземете машината за цепене на дърва. Избягвайте телесен контакт със заземени повърхности: тръби, радиатори, печки и корпуси на хладилници. Никога не отваряйте кутията на превключвателя/щепсела. Ако това се наложи, се обърнете към квалифициран електротехник. Уверете се, че пръстите ви не докосват металните изводи на щепсела, когато включвате или изключвате машината за цепене на дърва.

ПРЕДОТВРАТЯВАНЕ НА ПОЖАРИ

Не пушете и не използвайте открит огън, докато работите с или зареждате дърворазцепителя. Никога не използвайте дърворазцепителя в близост до пламък или искри. Маслото е запалимо и може да експлодира.
Позволете само на един човек да зарежда и да работи с машината за цепене на дърва. Винаги дръжте страничните лица, включително посетители, деца и домашни любимци, далеч от работната зона, особено когато машината за цепене на дърва е в действие. Само операторът трябва да стои близо до машината и само в рамките на безопасната работна зона, предписана в това ръководство. Никога не използвайте други хора, за да ви помогнат при освобождаването на заклещени трупи. На лица под 16-годишна възраст не трябва да се позволява да работят с машината за цепене на дърва. Всяко лице на възраст под 18 години трябва да е преминало необходимото обучение и да притежава уменията за правилно и безопасно изпълнение на задачите, като винаги трябва да бъде под надзора на възрастни.

ПРОВЕРЯВАЙТЕ ДЪРВОТО

Никога не се опитвайте да цепете трупи, съдържащи пирони, тел или отпадъци. Винаги се уверявайте, че двата края на трупа, който цепете, са отрязани възможно най-перпендикулярно. Това ще предотврати изплъзването на трупа от позицията му, докато е под налягане. Клоните трябва да бъдат отрязани наравно с трупа.
Запазете стабилна опора и винаги поддържайте равновесие. Никога не стъпвайте върху машината за цепене на дърва. Може да възникнат сериозни наранявания, ако инструментът се преобърне или ако неволно докоснете режещите инструменти. Не съхранявайте нищо над или в близост до машината за цепене на дърва, където някой може да стъпи върху инструмента, за да го достигне.

ИЗБЯГВАЙТЕ ТРАВМИ ОТ НЕОЧАКВАНИ ИНЦИДЕНТИ

Не заемайте позиция с крака от двете страни на зоната за цепене, когато работите с цепелката. Никога не подреждайте трупите за цепене по начин, който ще ви принуди да се протегнете през цепелката. Използвайте ръцете си само за задействане на лостовете за управление. Никога не използвайте крака, коляно, въже или друго удължително средство. Винаги обръщайте пълно внимание на движението на клиновия бутало. Никога не се опитвайте да зареждате цепелката, докато буталото е в движение. Дръжте ръцете си далеч от всички движещи се части. Никога не се опитвайте да цепете две дървени трупи, поставени една върху друга. Едната от тях може да излети нагоре и да ви удари.

ПАЗЕТЕ РЪЦЕТЕ СИ

Дръжте ръцете си далеч от цепатините и пукнатините, които се отварят в дървения труп. Те могат да се затворят внезапно и да ви смажат или ампутират ръцете. Не изваждайте заклещени трупи с ръце.

НЕ ПРИЛАГАЙТЕ СИЛА ВЪРХУ ИНСТРУМЕНТА

Той ще работи по-добре и по-безопасно при номиналната си производителност. Не използвайте цепеницата за цели, за които не е предназначена. Не променяйте оборудването и не го използвайте по начин, който нарушава проектните му възможности и капацитет. Никога не се опитвайте да цепете трупи, по-големи от посочените в таблицата с техническите характеристики.

ИЗКЛЮЧЕТЕ ЗАХРАНВАНЕТО

Изключете от контакта, когато не го използвате, преди да извършвате настройки, смяна на части, почистване или работа по цепеницата. Консултирайте се с техническото ръководство преди обслужване.
ПОДДЪРЖАЙТЕ ДЪРВОРАЗДЕЛВАЧА СИ С ГРИЖА | ДЕЙСТВАЙТЕ ПРИ ИНЦИДЕНТ
Преди почистване, ремонт, проверка или настройка изключете машината и се уверете, че всички движещи се части са спрели. Винаги почиствайте устройството след всяка употреба. Поддържайте цепеницата чиста за най-добра и най-безопасна работа. Спазвайте инструкциите за смазване. Преди употреба проверете всички хидравлични уплътнения, маркучи и съединители за течове. Ръкохватките и прекъсвачът трябва да се поддържат чисти, сухи и без мазнини и смазки по всяко време.

ПАЗЕТЕ ОКОЛНАТА СРЕДА

Отнесете отработеното масло в оторизиран пункт за събиране или спазвайте разпоредбите в страната, в която се използва машината за цепене на дърва. Не изливайте маслото в канализацията, почвата или водата.

ОСИГУРЕТЕ БЕЗОПАСНОСТТА НА ДЕЦАТА В РАБОТИЛНИЦАТА

Заключвайте работилницата. Съхранявайте дърворазцепителя на място, недостъпно за деца и други лица, които не са квалифицирани да го използват.
Винаги дръжте на разположение пожарогасител и аптечка за първа помощ, в случай че възникне необходимост. В спешни случаи винаги знайте къде се намира най-близкият телефон или дръжте телефон на работното място. Запомнете също така телефонните номера на най-близката линейка, лекар и пожарна служба. Тази информация ще бъде безценна в случай на спешност.

СПЕЦИАЛНО ПРЕДУПРЕЖДЕНИЕ

• Операцията по цепене на машината е проектирана да се активира от един човек. Въпреки че съществува възможност допълнителни оператори да работят с машината (например за товарене и разтоварване), само един оператор трябва да активира операциите по цепене;
• Машината не трябва да се използва от деца;
• Описание на функционалните изпитвания на машината;
• Изискванията за монтаж и поддръжка включват списък на устройствата, например устройството за управление с две ръце, които трябва да бъдат проверявани, както и честотата и метода на извършване на проверките;
* S6 40 %, непрекъсната работа с периодично натоварване: продължителността на един цикъл на натоварване е 10 минути, времето на работа при постоянно натоварване е 4 минути, времето на работа без натоварване е 6 минути.

УСЛОВИЯ ЗА УПОТРЕБА

Тази машина за цепене на дърва е предназначена за работа при околна температура между +5 °C и 40 °C и за монтаж на надморска височина не повече от 1000 m. Влажността на околния въздух трябва да бъде по-малка от 50 % при 40 °C. Тя може да се съхранява или транспортира при околна температура между -25 °C и 55 °C.

ЕЛЕКТРИЧЕСКИ ИЗИСКВАНИЯ

За модели 65706, 65708, 65710, 65712, 65715:
При трифазен двигател 400 V / 50 Hz дърворазцепителят трябва да бъде свързан към стандартна мрежа 400 V ± 10 % / 50 Hz ± 1 %.
Електрическото захранване трябва да разполага със защитни устройства срещу понижено напрежение, повишено напрежение и претоварване по ток, както и с устройство за защита от остатъчен ток (RCD) с максимален номинален остатъчен ток 0,03 A.
Захранващият кабел и удължителният кабел трябва да имат 5 жици = 3P + N + PE (3/N/PE). Захранващото съединение трябва да има предпазител с номинална стойност не повече от 16 A. Гумените кабели за електрическо свързване трябва да отговарят на стандарта EN60245 и винаги да са маркирани със символа H 07 RN. Кабелите трябва да бъдат идентифицирани, тъй като това е законово изискване.
За модели 65707, 65709, 65711:
При двигател 230 V / 50 Hz дърворазцепителят трябва да бъде свързан към стандартна мрежа 230 V ± 10%
/50 Hz ±1%.
Електрическото захранване трябва да разполага с устройства за защита от понижено напрежение, пренапрежение, претоварване по ток (16 A), както и с устройство за защита от остатъчен ток (RCD) с максимален номинален остатъчен ток 0,03 A. Кабелите за електрическо свързване трябва да отговарят на стандарта EN 60245 и винаги да са маркирани със символа H 07 RN. Кабелите трябва да бъдат идентифицирани, тъй като това е законово изискване.

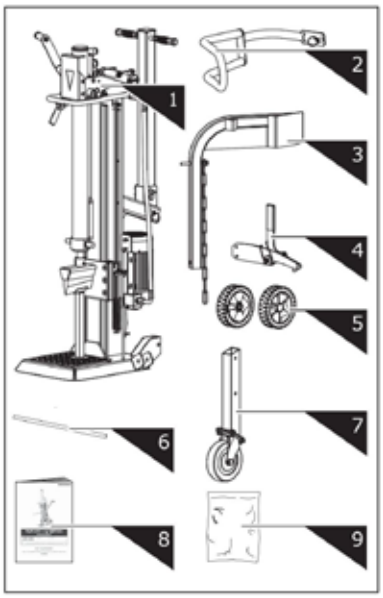

1. Log Splitter Frame & Power Station
2. Guard Arm
3. Log Lift
4. Retaining Hook
5. Wheel
6. Wheel Axle
7. Support Wheel
8. Operator's Manual
9. Hardware Bag, including

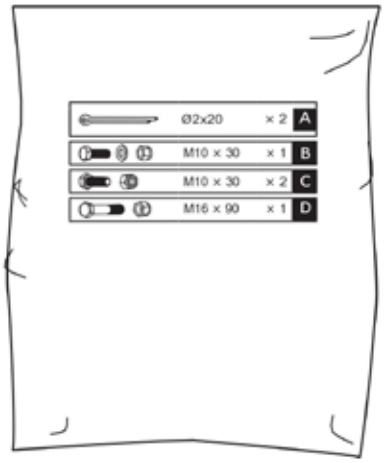

МОНТАЖ

1. Поставете оста на колелото в отворите на монтажната скоба. Нахлузете колелата върху оста и ги закрепете отвън с шплинтове Ø2x20. Поставете капачките на колелата.

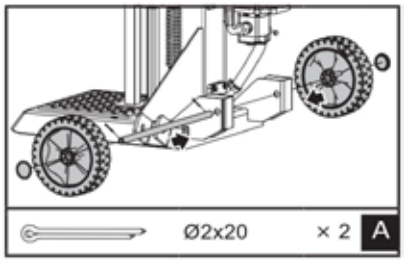

2. Дръжте опората прилепена към клина, извадете R-щифта и болта, за да освободите цилиндъра. Спуснете и двете ръкохватки за управление, за да повдигнете буталото на клина до най-горната позиция. Поставете болта и R-щифта, за да закрепите цилиндъра.

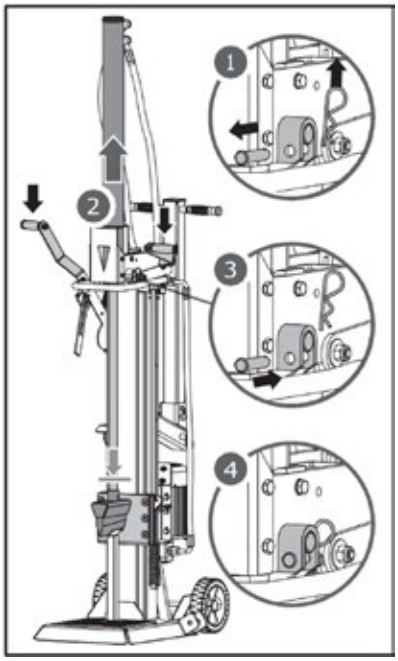

3. Отпуснете и двете ръкохватки за управление, за да приберете клиновия бутало. Премахнете опората.

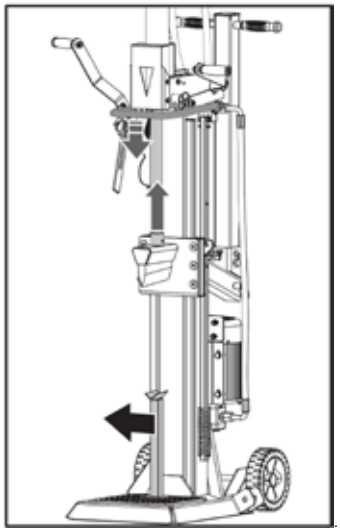

4. Съвместете отвора и фиксиращия щифт на предпазния лост с монтажната скоба. Закрепете предпазния лост с шестостенни болтове M10 × 30, шайба и гайка от комплекта с крепежни елементи.

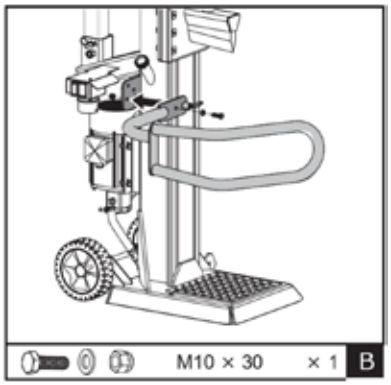

5. Поставете задържащия кука върху рамката и го закрепете с два шестостенни болта M10×30 и гайки.

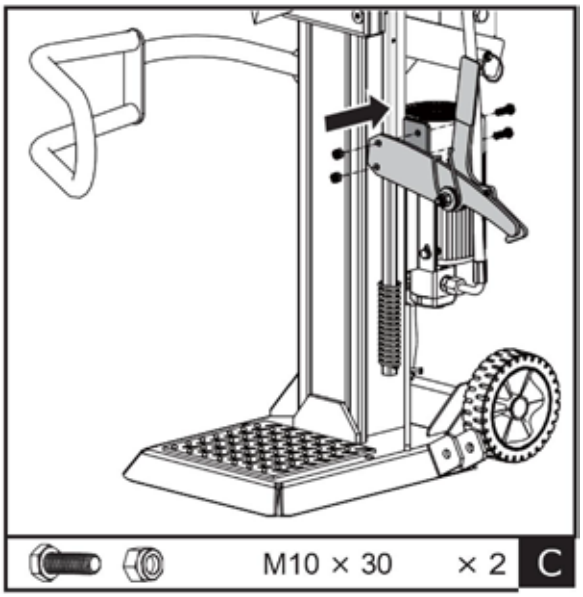

6. Поставете повдигача за трупи в монтажната скоба и го подравнете с отворите на скобата. Закрепете с шестостенен болт M16×90 и гайка. Закачете веригата на повдигача за направляващата шина на клина.

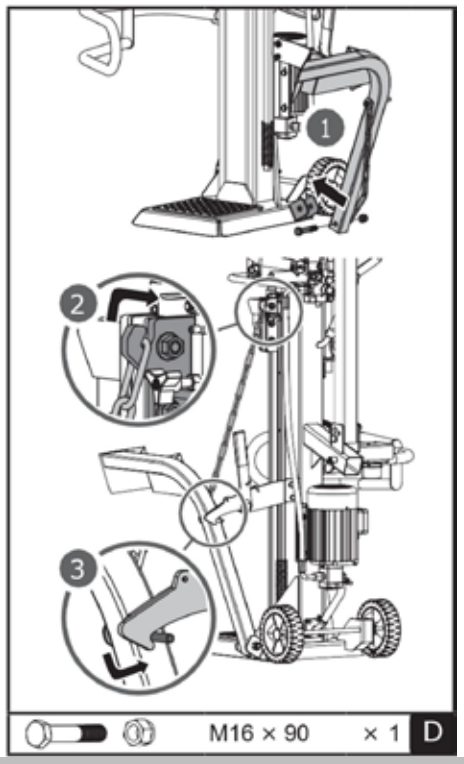

ТРАНСПОРТИРАНЕ

Изтеглете пружинния щифт и плъзнете квадратната тръба на опорното колело в държача. Разхлабете пружинния щифт, за да го фиксирате, след като изберете подходящия отвор. Горният отвор е за транспорт, а долният отвор е само за съхранение. Тъй като опорното колело е универсално, то не е достатъчно стабилно за транспорт, ако е монтирано в долния отвор!Горният отвор е за транспорт, а долният отвор е само за съхранение. Тъй като опорното колело е универсално, то не е достатъчно стабилно за транспорт, ако е монтирано в долния отвор!1Горният отвор Долният отвор21Горният отвор Долният отвор2

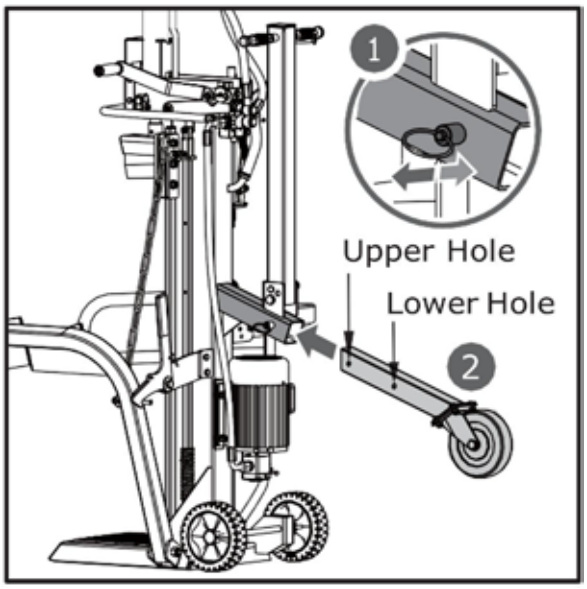

Дръжката за транспортиране се фиксира в изправено положение с помощта на щифта с клипс, за да се улесни пренасянето.

Премахнете скобата и щифта. Наведете дръжката в посоката на стрелката, както е показано, и я закрепете, като фиксирате щифта със скобата към външния отвор.

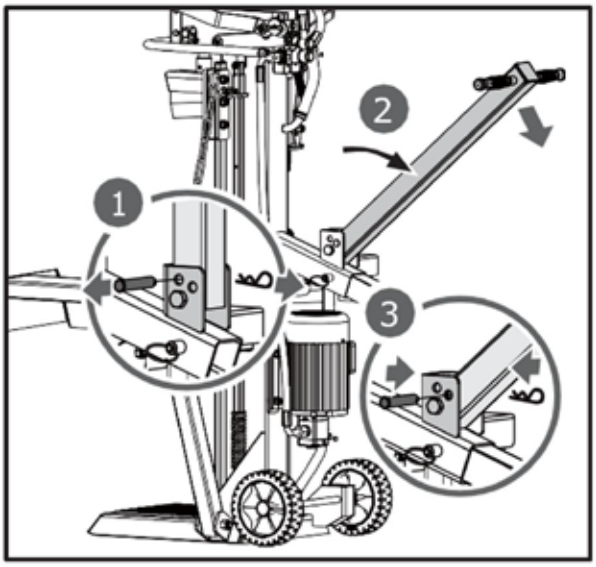

ДОСТАВКА НА ДЪРВОРАЗДЕЛВАЧА ДО РАБОТНОТО МЯСТО

Машината за цепене на дърва е оборудвана с 2 колела за леко придвижване. За да преместите машината до работното място, хванете дръжката (a), за да я наклоните леко, след като се уверите, че капакът на масления резервоар е затегнат.

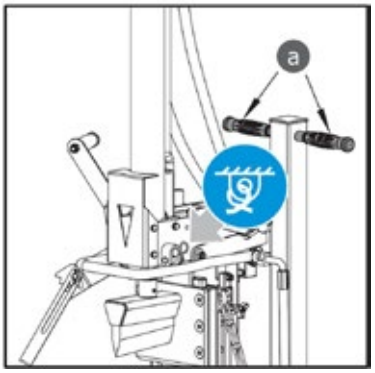

Нанесете тънък слой грес върху повърхностите на буталото преди работа, за да удължите неговия експлоатационен живот.

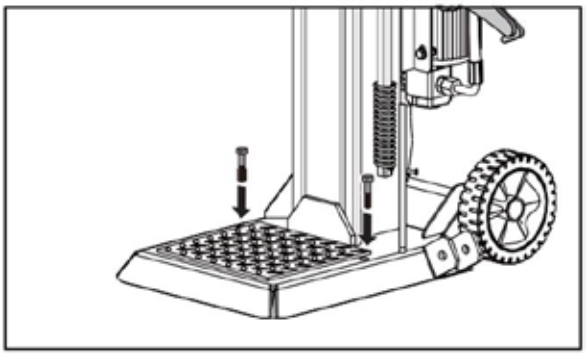

Ако се използва кран, завържете въжето за точката за повдигане под синята етикетна лента, след което повдигнете машината с крана.

РАБОТА С МАШИНАТА

Планирайте работното си място. Работете безопасно и спестете усилия, като планирате работата си предварително. Поставете трупите на място, където могат лесно да бъдат достигнати. Определете място, където да подредите нацепената дървесина или да я натоварите на близък камион или друг превозвач. Поставете цепениците върху равна, твърда и стабилна повърхност, като се уверите, че долната част на основата е изцяло прилепнала към земята. След това закрепете машината към земята с два подходящи анкерни болта.



Изпуснете въздуха от хидравличната система, преди да стартирате машината за цепене на дърва. Капакът на резервоара за хидравлично масло трябва да се разхлаби с няколко завъртания, докато въздухът може да влиза и излиза безпрепятствено от резервоара.

По време на работа трябва да се усеща въздушен поток през отвора за пълнене на резервоара за масло.
Преди да преместите цепениците, се уверете, че капакът на резервоара за масло е затегнат, за да се избегне изтичане на масло от това място.

Ако капакът на резервоара за масло не бъде отвит, затвореният въздух в хидравличната система ще продължи да се компресира след декомпресиране. Такова непрекъснато компресиране и декомпресиране на въздуха ще издуха уплътненията на хидравличната система и ще причини трайни повреди на машината за цепене на дърва.

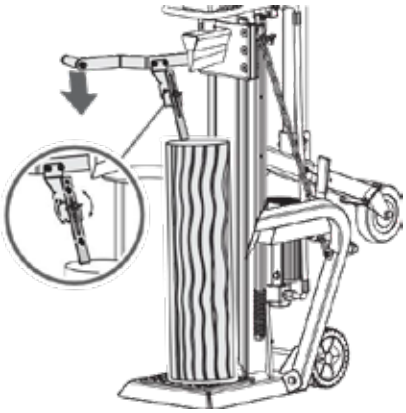

Двигател за 400 V 3N

За да стартирате машината за цепене на дърва, превключете превключвателя на двигателя в положение „ON“. За да спрете машината, просто превключете превключвателя на двигателя в положение „OFF“.

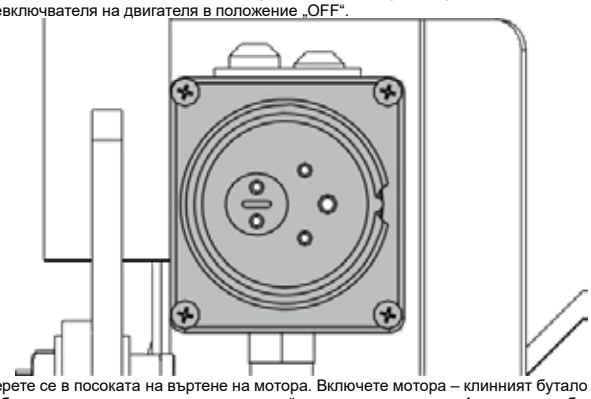

Уверете се в посоката на въртене на мотора. Включете мотора – клинният бутало трябва автоматично да се повдигне до най-високата си позиция. Ако клинният бутало вече е в най-високата си позиция, когато
стартира двигателят, хванете и двете лостове за управление и ги спуснете – клиновият бутало трябва да започне да се движи надолу.

В случай че не се забележи движение на буталото след стартирането на мотора, незабавно го изключете, за да промените полярността на мотора, като завъртите устройството за превключване на полюсите вътре в щепсела с отвертка.

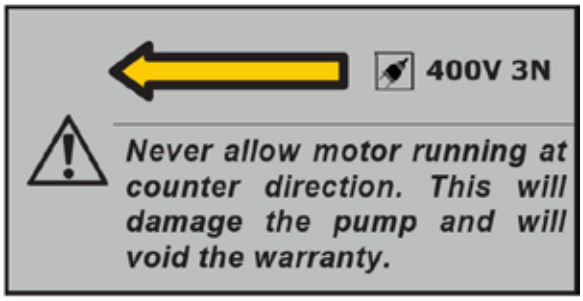

Цепене

1
. Поставете трупчето вертикално върху опорната маса, така че да лежи хоризонтално върху лицевата си страна. Натиснете левия лост, за да спуснете изтеглената фиксираща клеща към трупчето, за да го закрепите. Изтеглената фиксираща клеща може да се регулира, за да се приспособи към трупчета с различна височина.



2. Задръжте левия натискащ лост. Междувременно преместете клина на цепеницата надолу, като натиснете десния лост за цепене до половината ход, за да цепите трупчето първо бавно, а след това го натиснете докрай, докато трупчето не бъде напълно цепено.



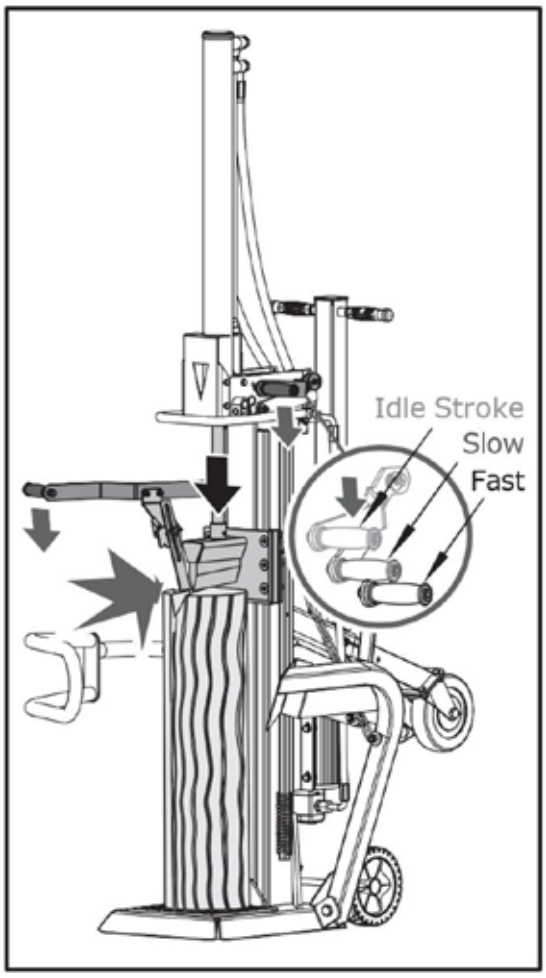

3. Върнете клина за цепене в изходно положение. Задействайте пружинния лост за прибиране, за да повдигнете клина над височината на трупката, която ще се цепи.



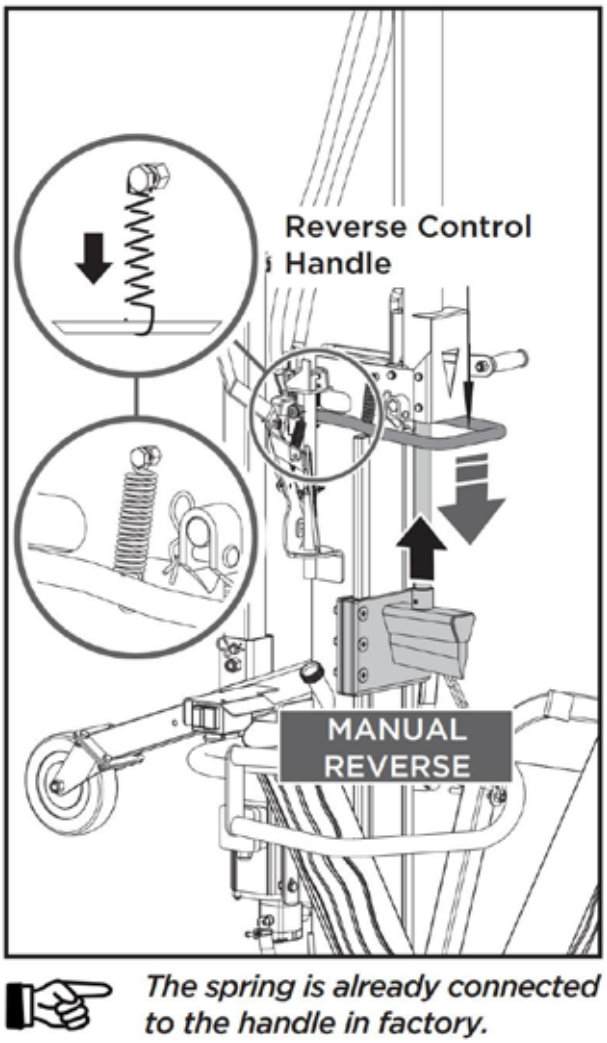

Натиснете лоста за цепене докрай, за да постигнете по-висока скорост при по-малко усилие за цепене, за да завършите процеса или за да цепите обикновени трупи. Това може да се регулира, като просто леко повдигнете и спуснете лоста за цепене.

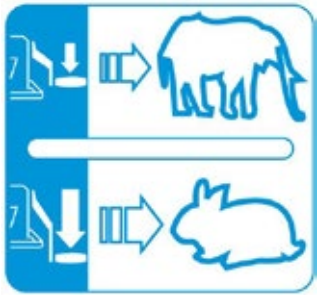

Пружината вече е свързана с дръжката от фабриката.

Ръкохватка за цепене

Силата и скоростта на разцепване се регулират от лоста за разцепване. Първата половина от хода на лоста за разцепване е на празен ход; натиснете лоста за разцепване до половината от хода за максимална сила на разцепване при по-ниска скорост, за да разцепите трупчето в началото или особено твърди и изсъхнали трупчета;

ОСВОБОЖДАВАНЕ НА ЗАКЛЮЧЕНО ДЪРВО

СМЯНА НА МАСЛОТО

Хидравличната система е затворена система с маслен резервоар, маслена помпа и регулиращ клапан. Ниското ниво на маслото може да повреди маслената помпа. Проверявайте редовно нивото на маслото с масломерната пръчка. Маслото трябва да се сменя изцяло веднъж годишно.
За хидравличната трансмисионна система на цепеницата се препоръчват следните хидравлични масла или еквиваленти:
SHELL Tellus 22 | MOBIL DTE 11 | ARAL Vitam GF 22 | BP Energol HLP-HM 22

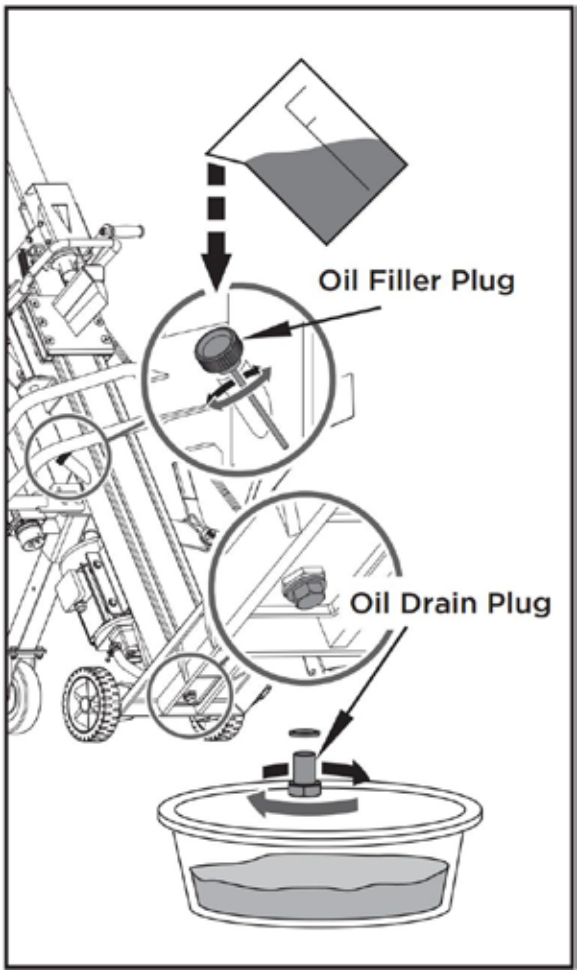

Отвийте запушалката за източване на маслото, за да източите маслото от хидравличната трансмисионна система. Проверете маслото за наличие на метални стружки като предпазна мярка срещу бъдещи проблеми.
След като маслото е изтекло напълно от машината, поставете обратно изпускателната запушалка.
Долейте препоръчаното масло в хидравличната трансмисионна система през отвора на запушалката за пълнене.

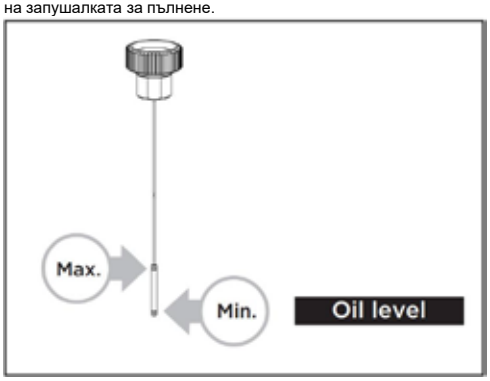

Проверете масломерната пръчка, за да определите максималното и минималното ниво на маслото. Ниското ниво на маслото може да повреди маслената помпа. Препълването може да доведе до прекомерно повишаване на температурата в хидравличната трансмисионна система.
Нанесете уплътнител върху запушалката за пълнене и я поставете обратно.
След смяна на маслото включете машината за цепене на дърва няколко пъти, без да цепете. Използвайте съд за изтичане, за да улесните отстраняването на цялото отработено масло и частиците.

ЗАТОЧВАНЕ НА КЛИНА

Тази машина за цепене на дърва е оборудвана с подсилен клин за цепене, чието острие е специално обработено. След продължителна експлоатация и когато е необходимо, заточете клина с помощта на пила с фини зъби, като премахнете всички грапавини или изгладени участъци по острието.

ОТСТРАНЯВАНЕ НА ПРОБЛЕМИ

ПРОБЛЕМ	ВЕРОЯТНА ПРИЧИНА	ПРЕДЛАГАНО РЕШЕНИЕ
Двигателят не стартира	Превключвателят е в положение „OFF“	Превключете превключвателя в положение „ON“
Неправилна посока на въртене на двигателя	Неправилно свързване	Сменете превключвателя на полюсите в щепсела с отвертка
Неправилна посока на въртене на двигателя	Неправилно свързване	Обърнете полярността с помощта на електротехник
Дробилката за дърва не работи, докато двигателят работи	Клапанът не се отваря поради разхлабване на свързващите елементи	Проверете и затегнете частите
Дробилката за дърва не работи, докато двигателят работи	Изкривени са лостовете за управление или свързващите елементи	Поправете изкривените части
Дробилката за дърва не работи, докато двигателят работи	Ниско ниво на хидравличното масло	Проверете и долейте хидравлично масло
Дроворазделителят работи с необичайни вибрации и шум	Ниско ниво на хидравличното масло	Проверете и долейте хидравлично масло

ВНИМАНИЕ: ВСИЧКИ РЕМОНТНИ РАБОТИ ТРЯБВА ДА СЕ ИЗВЪРШВАТ ОТ СПЕЦИАЛИСТ ПО ТОЗИ ПРОДУКТ.

СХЕМА НА ЕЛЕКТРИЧЕСКИТЕ СВЪРЗВАНИЯ
65707 / 65709 / 65711

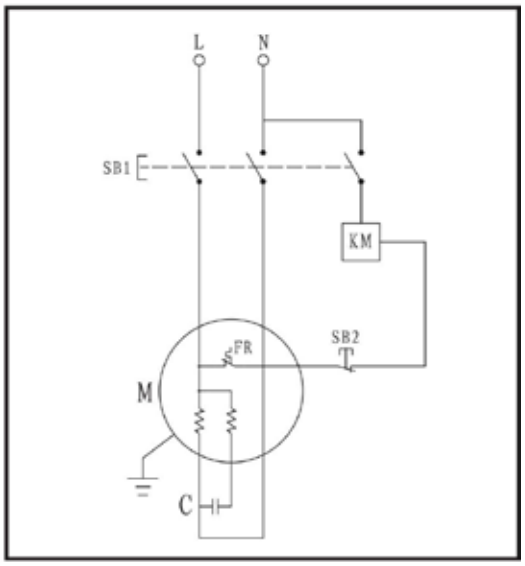

65706 / 65708 / 65710 / 65712 / 65715

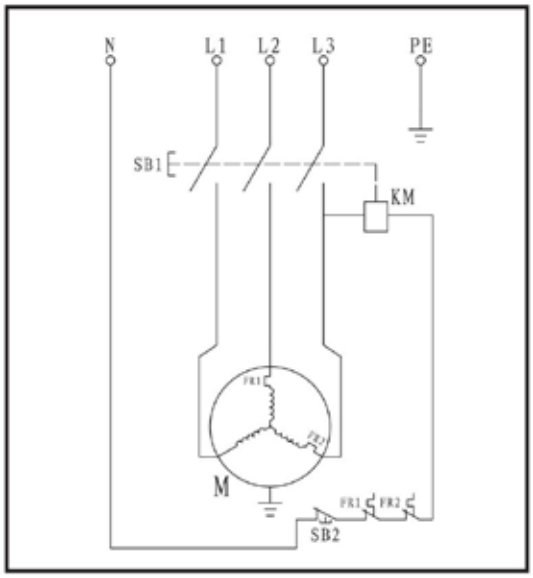

СХЕМА НА ХИДРАВЛИЧНАТА СИСТЕМА

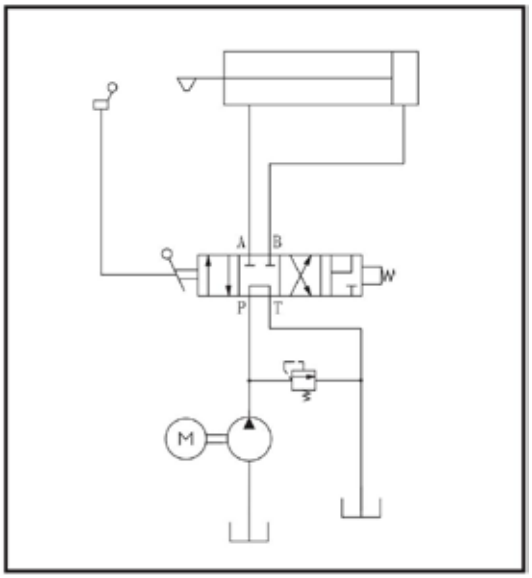

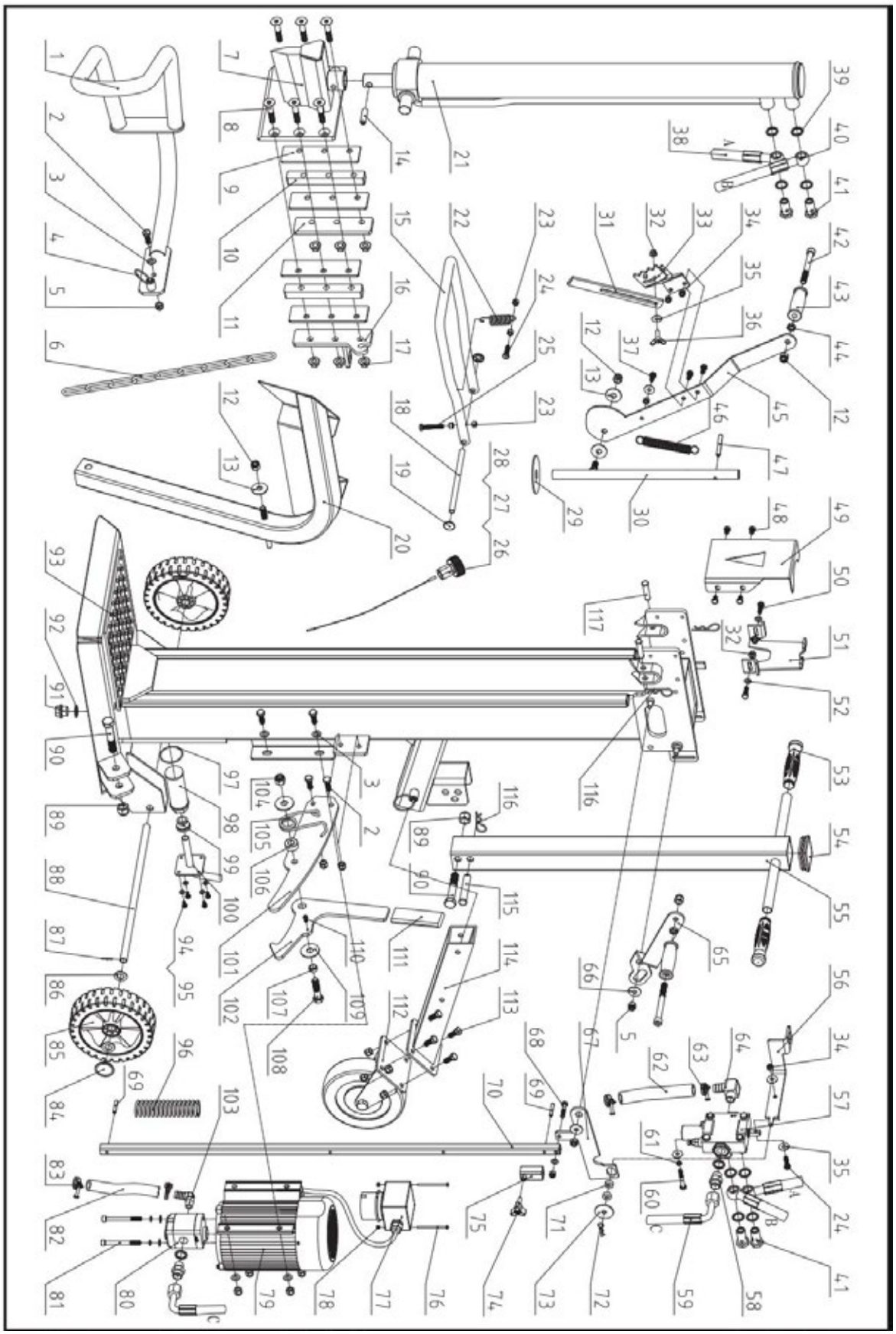

Списък с части					
№	**Описание**	**Брой**	**№**	**Описание**	**Брой**
1	Лява опора	1	67	Свързващ лост	1
2	Болт M10x30	7	68	Болт M8x40	1
3	Плоска шайба 10	9	69	Цилиндричен щифт 6x40	2
4	Дръжка за позициониращ щифт	2	70	Ръкохватка за регулиране на хода	1
5	Контрагайка M10	13	71	Кръгла плоча	2
6	Повдигаща верига 6	1	72	Скоба 2,5	1
7	Сварка с клиновидна връзка	1	73	Голяма шайба 10	1
8	Болт M12x65	6	74	Звездна ръчка	1
9	Фрикционна пластина	4	75	Регулираща втулка	1
10	Преградна пластина	2	76	Винт M4x60	2
11	Лява пластина	1	77	Превключвател	1
12	Контргайка M12	4	78	Контрагайка M4	2
13	Голяма шайба 12	3	79	Двигател	1
14	Цилиндричен щифт 8x40	1	80	Зъбна помпа	1
15	Управляваща U-образна дръжка	1	81	Винт M8x90	1
16	Дясна пластина	1	82	Маслен маркуч 16	1
17	Гайка M12	6	83	Скоба за маркуч 20-26	2
18	Осев щифт	1	84	Капачка на колело	2
19	Капачка за колело 12	2	85	Колело	2
20	Защита на повдигача	1	86	Плоска шайба 16	4
21	Цилиндър	1	87	Шплинт 2x20	2
22	Пружина	1	88	Ос на колелото	1
23	Гайка M8	5	89	Контрагайка M16	2
24	Болт M8x30	2	90	Болт M16x90	2
25	Болт M8x50	1	91	Запушалка	1
26	Капачка на масления резервоар	1	92	Комбинирана перална машина 22	1
27	О-пръстен 25x2,65	1	93	Основна рамка	1
28	Маслена мерна пръчка	1	94	Болт M6x12	4
29	Найлонова шайба	1	95	Плоска шайба 6	4
30	Вал	1	96	Буферна пружина	1
31	Удължен захващащ зъб за трупи	1	97	О-пръстен 50x2,65	1
32	Гайка M8	3	98	Маслен филтър K	1
33	Закопчалка за трупи C	1	99	Втулка K	1
34	Контргайка M8	4	100	Фланец	1
35	Голяма шайба 8	6	101	Позициониращa пластина	1
36	Криловиден болт M8x25	1	102	Кука	1

37	Болт M8x20	3	103	Правоъгълна дюза	1
38	Долен маркуч	1	104	Контргайка M14	1
39	Комбинирана шайба 20	10	105	Усукваща пружина	1
40	Горна тръба	1	106	Позициониращa втулка за пружина	1
41	Съединител за клапан	4	107	Позициониращa втулка	1
42	Винт M12x120	2	108	Болт M14x60	1
43	Ръкохватка	2	109	Голяма шайба 14	2
44	Тънка гайка M12	2	110	Винт M6x10	1
45	Ръкохватка	1	111	Дръжка	1
46	Възвратна пружина	1	112	Комплект опорно колело	1
47	Цилиндричен щифт 8x60	1	113	Болт M10x25	4
48	Болт M8x12	4	114	Закрепваща тръба	1
49	Предна опорна пластина за цилиндър	1	115	Щифт B 16x85	1
50	Болт M8x25	2	116	Скоба 3	3
51	Задна опорна пластина за цилиндър	1	117	Шпилка B 12x50 / Шпилка B 12x55 (само за 65715)	2
52	Плоска шайба 8	3			
53	Дръжка	1			
54	Квадратен щекер	1			
55	Теглителна пръчка	1			
56	Свързваща пластина за клапан	1			
57	Клапан	1			
58	Нипел за маркуч	2			
59	Входящ маркуч	1			
60	Болт M8x50	2			
61	Пружинна шайба 8	4			
62	Маслен маркуч 19	1			
63	Скоба за маркуч 28-36	2			
64	Съединител за маркуч	1			
65	Десен работен лост	1			
66	Голяма шайба 10	2			

ΑΝΑΚΥΚΛΩΣΗ ΚΑΙ ΑΠΟΡΡΙΨΗ



Αυτή η σήμανση υποδεικνύει ότι το προϊόν αυτό δεν πρέπει να απορρίπτεται μαζί με τα οικιακά απορρίμματα. Για να αποφευχθεί πιθανή βλάβη στο περιβάλλον ή στην ανθρώπινη υγεία από την ανεξέλεγκτη απόρριψη αποβλήτων, ανακυκλώστε το υπεύθυνα, προωθώντας τη βιώσιμη επαναχρησιμοποίηση των υλικών πόρων. Για να επιστρέψετε τη χρησιμοποιημένη συσκευή σας, παρακαλούμε χρησιμοποιήστε τα συστήματα επιστροφής και συλλογής ή επικοινωνήστε με τις τοπικές αρχές ή τα τοπικά καταστήματα για συμβουλές σχετικά με την περιβαλλοντικά ασφαλή ανακύκλωση.

ΣΥΜΒΟΛΑ

Η πινακίδα χαρακτηριστικών της συσκευής σας ενδέχεται να φέρει σύμβολα. Αυτά αντιπροσωπεύουν σημαντικές πληροφορίες σχετικά με το προϊόν ή οδηγίες για τη χρήση του.

	Διαβάστε προσεκτικά αυτές τις οδηγίες πριν χρησιμοποιήσετε τη συσκευή.		Κίνδυνος! Μείνετε μακριά από τα κινούμενα μέρη!
	Φοράτε υποδήματα ασφαλείας!		Μην αφαιρείτε τα κολλημένα κούτσουρα με τα χέρια σας.
	Φοράτε προστατευτικά γάντια!		Προσοχή! Εκτοξευόμενα αντικείμενα.
	Φοράτε προστατευτικά γυαλιά! Φοράτε προστατευτικά ακοής!		Πριν ξεκινήσετε οποιαδήποτε εργασία επισκευής, συντήρησης ή καθαρισμού, αποσυνδέστε πάντα την τροφοδοσία.
	Διατηρήστε τον χώρο εργασίας σας τακτοποιημένο! Η ακαταστασία μπορεί να οδηγήσει σε ατυχήματα.		Αποφύγετε τραυματισμούς από την κίνηση της λεπίδας κοπής.
	Μην αφαιρείτε και μην παραβιάζετε καμία προστατευτική ή ασφαλιστική διάταξη.		Κρατήστε τους παρευρισκόμενους μακριά από την περιοχή εργασίας.
	Απορρίψτε το χρησιμοποιημένο λάδι με τρόπο φιλικό προς το περιβάλλον.		Μην κόβετε ξύλα ενώ το μηχάνημα βρίσκεται σε κίνηση.
	Μην το χρησιμοποιείτε όταν βρέχει.		Μην κόβετε ξύλα όταν το μηχάνημα είναι κεκλιμένο.

ΕΙΣΑΓΩΓΗ

Ο νέος σας κοπτήρας ξύλων θα ικανοποιήσει και με το παραπάνω τις προσδοκίες σας. Έχει κατασκευαστεί σύμφωνα με αυστηρά πρότυπα ποιότητας, ώστε να πληροί κριτήρια ανώτερης απόδοσης. Θα διαπιστώσετε ότι η νέα σας μονάδα είναι εύκολη και ασφαλής στη χρήση και, με τη σωστή φροντίδα, θα σας προσφέρει πολλά χρόνια αξιόπιστης λειτουργίας.

ΑΣΦΑΛΕΙΑ

ΓΝΩΡΙΣΤΕ ΤΟΝ ΚΟΠΤΗ ΞΥΛΩΝ ΣΑΣ

Διαβάστε και κατανοήστε το εγχειρίδιο χρήσης και τις ετικέτες που είναι τοποθετημένες στον κοπτή ξύλων. Μάθετε τη χρήση και τους περιορισμούς του, καθώς και τους συγκεκριμένους πιθανούς κινδύνους που τον αφορούν. Εξοικειωθείτε πλήρως με τα χειριστήρια και τη σωστή λειτουργία τους.

ΝΑΡΚΩΤΙΚΑ, ΑΛΚΟΟΛ ΚΑΙ ΦΑΡΜΑΚΑ

Μην χειρίζεστε τον κοπτή ξύλων ενώ βρίσκεστε υπό την επήρεια ναρκωτικών, αλκοόλ ή οποιουδήποτε φαρμάκου που θα μπορούσε να επηρεάσει την ικανότητά σας να τον χρησιμοποιήσετε σωστά.

ΑΠΟΦΥΓΕΤΕ ΕΠΙΚΙΝΔΥΝΕΣ ΣΥΝΘΗΚΕΣ

Χρησιμοποιείτε πάντα τον κοπτή ξύλων σε στεγνό, σταθερό και επίπεδο έδαφος. Μην χρησιμοποιείτε ποτέ τον κοπτή ξύλων σε ολισθηρές, βρεγμένες, λασπωμένες ή παγωμένες επιφάνειες. Ο χώρος που επιλέγετε πρέπει να είναι απαλλαγμένος από ψηλό χορτάρι, θάμνους ή άλλα εμπόδια. Πρέπει να υπάρχει αρκετός χώρος για τον χειρισμό του μηχανήματος και να βοηθά τον χειριστή να παραμένει σε εγρήγορση. Διατηρείτε τον χώρο εργασίας σας καθαρό και καλά φωτισμένο. Οι ακατάστατοι χώροι ευνοούν τους τραυματισμούς. Για να αποφύγετε το ενδεχόμενο να σκοντάψετε, μην αφήνετε εργαλεία, κούτσουρα ή άλλα εξαρτήματα

γύρω από τον χώρο εργασίας. Μην χρησιμοποιείτε τον κοπτή ξύλων σε υγρούς ή βρεγμένους χώρους και μην τον εκθέτετε στη βροχή. Μην τον χρησιμοποιείτε σε χώρους όπου οι αναθυμιάσεις από χρώματα, διαλύτες ή εύφλεκτα υγρά ενέχουν πιθανό κίνδυνο.

ΕΛΕΓΧΟΣ ΤΟΥ ΚΟΠΤΗ ΚΟΥΤΣΟΥΡΩΝ

Ελέγξτε τον κοπτή κορμών πριν τον θέσετε σε λειτουργία. Διατηρήστε τα προστατευτικά καλύμματα στη θέση τους και σε καλή λειτουργική κατάσταση. Συνηθίστε να ελέγχετε ότι τα κλειδιά και τα κλειδιά ρύθμισης έχουν αφαιρεθεί από τον χώρο εργασίας πριν τον θέσετε σε λειτουργία. Αντικαταστήστε τα κατεστραμμένα, ελλείποντα ή ελαττωματικά εξαρτήματα πριν τη χρήση. Βεβαιωθείτε ότι όλα τα παξιμάδια, οι κοχλίες, οι βίδες, τα υδραυλικά εξαρτήματα, οι σφιγκτήρες σωλήνων κ.λπ. είναι καλά σφιγμένα. Ελέγχετε πάντα τη στάθμη του λαδιού στη δεξαμενή υδραυλικού λαδιού. Μην χρησιμοποιείτε ποτέ τον κοπτή ξύλων σας όταν χρειάζεται επισκευή ή βρίσκεται σε κακή μηχανική κατάσταση. Πριν ξεκινήσετε την εργασία, ελέγξτε τις διατάξεις ακινητοποίησης για να βεβαιωθείτε ότι βρίσκονται σε ασφαλή κατάσταση λειτουργίας.

ΝΤΥΘΕΙΤΕ ΚΑΤΑΛΛΗΛΑ

Μην φοράτε φαρδιά ρούχα, γάντια, γραβάτες ή κοσμήματα (δαχτυλίδια, ρολόγια χειρός). Μπορούν να πιαστούν στα κινούμενα μέρη. Κατά την εργασία συνιστάται η χρήση προστατευτικών γαντιών που δεν αγωγούν το ηλεκτρικό ρεύμα, αντιολισθητικών υποδημάτων και προστατευτικών ακοής. Φοράτε προστατευτικό κάλυμμα για τα μαλλιά, ώστε να συγκρατείτε τα μακριά μαλλιά και να αποτρέπετε το ενδεχόμενο να πιαστούν στο μηχάνημα.

ΠΡΟΣΤΑΤΕΥΣΤΕ ΤΑ ΜΑΤΙΑ ΚΑΙ ΤΟ ΠΡΟΣΩΠΟ ΣΑΣ

Κάθε κοπτήρας κορμών μπορεί να εκτοξεύσει ξένα αντικείμενα στα μάτια. Αυτό μπορεί να προκαλέσει μόνιμη βλάβη στα μάτια. Φοράτε πάντα προστατευτικά γυαλιά. Τα καθημερινά γυαλιά οράσεως έχουν μόνο φακούς ανθεκτικούς στις κρούσεις. Δεν είναι γυαλιά ασφαλείας.

ΚΑΛΩΔΙΑ ΠΑΡΑΤΑΣΗΣ

Η ακατάλληλη χρήση καλωδίων προέκτασης μπορεί να προκαλέσει ανεπαρκή λειτουργία του κοπτικού ξύλων, με αποτέλεσμα την υπερθέρμανσή του. Βεβαιωθείτε ότι το καλώδιο προέκτασης δεν υπερβαίνει τα 10 m και ότι η διατομή του δεν είναι μικρότερη από 2,5 mm², ώστε να επιτρέπει επαρκή ροή ρεύματος προς τον κινητήρα. Αποφύγετε τη χρήση ελεύθερων και ανεπαρκώς μονωμένων συνδέσεων. Οι συνδέσεις πρέπει να γίνονται με προστατευμένο υλικό κατάλληλο για χρήση σε εξωτερικούς χώρους.

ΑΠΟΦΥΓΕΤΕ ΤΟ ΗΛΕΚΤΡΙΚΟ ΧΤΥΠΗΜΑ | ΜΗΝ ΤΕΝΤΩΝΕΤΕ ΥΠΕΡΒΟΛΙΚΑ

Βεβαιωθείτε ότι το ηλεκτρικό κύκλωμα είναι επαρκώς προστατευμένο και ότι αντιστοιχεί στην ισχύ, την τάση και τη συχνότητα του κινητήρα. Βεβαιωθείτε ότι υπάρχει σύνδεση γείωσης. Γειώστε τον κοπτή ξύλων. Αποφύγετε την επαφή του σώματός σας με γειωμένες επιφάνειες: σωλήνες, καλοριφέρ, εστίες μαγειρέματος και περιβλήματα ψυγείων. Μην ανοίγετε ποτέ το κουτί του διακόπτη/βύσματος. Εάν αυτό είναι απαραίτητο, επικοινωνήστε με εξειδικευμένο ηλεκτρολόγο. Βεβαιωθείτε ότι τα δάχτυλά σας δεν αγγίζουν τα μεταλλικά πόδια του φις κατά τη σύνδεση ή την αποσύνδεση του κοπτή ξύλων.

ΑΠΟΦΥΓΕΤΕ ΤΙΣ ΠΥΡΚΑΓΙΕΣ

Μην καπνίζετε και μην χρησιμοποιείτε ανοιχτές φλόγες κατά τη λειτουργία ή την επαναπλήρωση του κοπτή ξύλων. Ποτέ μην χρησιμοποιείτε τον κοπτή ξύλων κοντά σε φλόγα ή σπινθήρα. Το λάδι είναι εύφλεκτο και μπορεί να εκραγεί.
Επιτρέπετε μόνο σε ένα άτομο να φορτώνει και να χειρίζεται τον κοπτή ξύλων. Κρατάτε πάντα τους παρευρισκόμενους, συμπεριλαμβανομένων των επισκεπτών, των παιδιών και των κατοικίδιων ζώων, μακριά από τον χώρο εργασίας, ειδικά όταν ο κοπτή ξύλων βρίσκεται σε λειτουργία. Μόνο ο χειριστής πρέπει να στέκεται κοντά στο μηχάνημα και μόνο εντός της ζώνης ασφαλούς λειτουργίας που ορίζεται στο παρόν εγχειρίδιο. Μην ζητάτε ποτέ τη βοήθεια άλλων ατόμων για να απελευθερώσετε κολλημένα κούτσουρα. Δεν επιτρέπεται σε άτομα ηλικίας κάτω των 16 ετών να χειρίζονται τον κοπτή ξύλων. Κάθε άτομο ηλικίας κάτω των 18 ετών πρέπει να διαθέτει την απαραίτητη εκπαίδευση και τις δεξιότητες για να εκτελεί τις εργασίες σωστά και με ασφάλεια και πρέπει πάντα να βρίσκεται υπό την επίβλεψη ενηλίκων.

ΕΛΕΓΧΕΤΕ ΤΟ ΚΟΥΤΣΟΥΡΟ ΣΑΣ

Μην επιχειρείτε ποτέ να κόψετε κούτσουρα που περιέχουν καρφιά, σύρμα ή υπολείμματα. Βεβαιωθείτε πάντα ότι και τα δύο άκρα του κούτσουρου που κόβετε είναι κομμένα όσο το δυνατόν πιο τετράγωνα. Αυτό θα αποτρέψει το κούτσουρο από το να γλιστρήσει εκτός θέσης ενώ βρίσκεται υπό πίεση. Τα κλαδιά πρέπει να κόβονται στο ίδιο επίπεδο με τον κορμό.
Διατηρήστε σταθερή στάση και ισορροπία. Μην στέκεστε ποτέ πάνω στον κοπτή ξύλων. Μπορεί να προκληθεί σοβαρός τραυματισμός εάν το εργαλείο ανατραπεί ή εάν έρθετε κατά λάθος σε επαφή με τα εργαλεία κοπής. Μην αποθηκεύετε τίποτα πάνω ή κοντά στον κοπτή ξύλων, όπου κάποιος θα μπορούσε να σταθεί πάνω στο εργαλείο για να τα φτάσει.

ΑΠΟΦΥΓΕΤΕ ΤΡΑΥΜΑΤΙΣΜΟΥΣ ΑΠΟ ΑΠΡΟΟΠΤΕΣ ΣΥΜΒΑΝΤΑ

Μην στέκεστε με τα πόδια ανοιχτά πάνω από τη συσκευή ή μην τεντώνεστε πέρα από την περιοχή κοπής κατά τη λειτουργία του κοπτικού κορμών. Ποτέ μην στοιβάζετε τους κορμούς που πρόκειται να κοπούν με τρόπο που θα σας αναγκάσει να τεντωθείτε πέρα από το κοπτικό κορμών. Χρησιμοποιείτε μόνο τα χέρια σας για να χειρίζεστε τους μοχλούς ελέγχου. Ποτέ μην χρησιμοποιείτε το πόδι, το γόνατο, ένα σχοινί ή οποιαδήποτε άλλη συσκευή επέκτασης. Δίνετε πάντα πλήρη προσοχή στην κίνηση του εμβόλου της σφήνας. Ποτέ μην επιχειρείτε να φορτώσετε το κοπτικό κορμών ενώ ο έμβολος βρίσκεται σε κίνηση. Κρατήστε τα χέρια σας μακριά από όλα τα κινούμενα μέρη. Μην προσπαθήσετε ποτέ να κόψετε δύο κούτσουρα το ένα πάνω στο άλλο. Το ένα από αυτά μπορεί να εκτοξευθεί και να σας χτυπήσει.

ΠΡΟΣΤΑΤΕΥΣΤΕ ΤΑ ΧΕΡΙΑ ΣΑΣ

Κρατήστε τα χέρια σας μακριά από ρωγμές και σχισμές που ανοίγουν στο κούτσουρο. Μπορεί να κλείσουν ξαφνικά και να συνθλίψουν ή να ακρωτηριάσουν τα χέρια σας. Μην αφαιρείτε κούτσουρα που έχουν κολλήσει με τα χέρια σας.

ΜΗΝ ΕΠΙΒΑΛΛΕΤΕ ΔΥΝΑΜΗ ΣΤΟ ΕΡΓΑΛΕΙΟ

Θα λειτουργήσει καλύτερα και με μεγαλύτερη ασφάλεια στην προβλεπόμενη από τον σχεδιασμό του ταχύτητα. Μην χρησιμοποιείτε τον κοπτήρα κορμών για σκοπούς για τους οποίους δεν έχει σχεδιαστεί. Μην τροποποιείτε τον εξοπλισμό και μην τον χρησιμοποιείτε με τρόπο που να παρακάμπτει τις σχεδιαστικές δυνατότητες και ικανότητές του. Μην προσπαθείτε ποτέ να κόψετε κορμούς μεγαλύτερους από αυτούς που αναφέρονται στον πίνακα προδιαγραφών.

ΑΠΟΣΥΝΔΕΣΤΕ ΤΗΝ ΤΡΟΦΟΔΟΣΙΑ

Αποσυνδέστε το από την πρίζα όταν δεν το χρησιμοποιείτε, πριν από ρυθμίσεις, αλλαγή εξαρτημάτων, καθαρισμό ή εργασίες στον κοπτή κορμών. Συμβουλευτείτε το τεχνικό εγχειρίδιο πριν από τη συντήρηση.
ΦΡΟΝΤΙΣΤΕ ΤΟΝ ΚΟΠΤΗ ΞΥΛΩΝ ΣΑΣ ΜΕ ΠΡΟΣΟΧΗ | ΑΝΤΙΜΕΤΩΠΙΣΤΕ ΤΑ ΑΤΥΧΗΜΑΤΑ
Πριν από τον καθαρισμό, την επισκευή, την επιθεώρηση ή τη ρύθμιση, απενεργοποιήστε τη μηχανή και βεβαιωθείτε ότι όλα τα κινούμενα μέρη έχουν σταματήσει. Καθαρίζετε πάντα τη μονάδα μετά από κάθε χρήση. Διατηρείτε τον κοπτή κορμών καθαρό για βέλτιστη και ασφαλέστερη απόδοση. Ακολουθήστε τις οδηγίες για τη λίπανση. Επιθεωρήστε όλες τις υδραυλικές φλάντζες, τους σωλήνες και τους συνδετήρες για διαρροές πριν από τη χρήση. Οι μοχλοί ελέγχου και ο διακόπτης τροφοδοσίας πρέπει να διατηρούνται καθαροί, στεγνοί και απαλλαγμένοι από λάδι και γράσο ανά πάσα στιγμή.

ΠΡΟΣΤΑΤΕΥΣΤΕ ΤΟ ΠΕΡΙΒΑΛΛΟΝ

Απορρίψτε το χρησιμοποιημένο λάδι σε εξουσιοδοτημένο σημείο συλλογής ή ακολουθήστε τις διατάξεις της χώρας όπου χρησιμοποιείται ο κοπτήρας κορμών. Μην το απορρίπτετε σε αποχετεύσεις, στο έδαφος ή στο νερό.

ΚΑΝΤΕ ΤΟ ΕΡΓΑΣΤΗΡΙΟ ΑΣΦΑΛΕΣ ΓΙΑ ΤΑ ΠΑΙΔΙΑ

Κλειδώστε το εργαστήριο. Αποθηκεύστε τον κοπτή ξύλων μακριά από παιδιά και άλλα άτομα που δεν είναι εξουσιοδοτημένα να τον χρησιμοποιούν.
Να έχετε πάντα διαθέσιμο πυροσβεστήρα και κουτί πρώτων βοηθειών σε περίπτωση ανάγκης. Σε περιπτώσεις έκτακτης ανάγκης, να γνωρίζετε πάντα τη θέση του πλησιέστερου τηλεφώνου ή να διατηρείτε ένα τηλέφωνο στον χώρο εργασίας. Επίσης, να γνωρίζετε τους αριθμούς τηλεφώνου του πλησιέστερου ασθενοφόρου, γιατρού και πυροσβεστικής υπηρεσίας. Αυτές οι πληροφορίες θα είναι ανεκτίμητες σε περίπτωση έκτακτης ανάγκης.

ΕΙΔΙΚΗ ΠΡΟΕΙΔΟΠΟΙΗΣΗ

• Η λειτουργία κοπής του μηχανήματος έχει σχεδιαστεί ώστε να ενεργοποιείται από ένα μόνο άτομο. Αν και υπάρχει η πιθανότητα να εργάζονται και άλλοι χειριστές με το μηχάνημα (π.χ. για φόρτωση και εκφόρτωση), μόνο ένας χειριστής πρέπει να ενεργοποιεί τις λειτουργίες κοπής.
• Το μηχάνημα δεν πρέπει να χρησιμοποιείται από παιδιά·
• Περιγραφή των λειτουργικών δοκιμών του μηχανήματος·
• Οι απαιτήσεις εγκατάστασης και συντήρησης περιλαμβάνουν κατάλογο των συσκευών, π.χ. συσκευή χειρισμού με τα δύο χέρια, οι οποίες πρέπει να ελέγχονται, καθώς και τη συχνότητα και τη μέθοδο διεξαγωγής του ελέγχου·
* S6 40%, συνεχής λειτουργία με περιοδικό φορτίο: η διάρκεια ενός κύκλου φόρτωσης είναι 10 λεπτά, ο χρόνος λειτουργίας υπό σταθερό φορτίο είναι 4 λεπτά, ο χρόνος λειτουργίας χωρίς φορτίο είναι 6 λεπτά.

ΣΥΝΘΗΚΕΣ ΧΡΗΣΗΣ

Αυτός ο κοπτήρας ξύλων έχει σχεδιαστεί για λειτουργία σε θερμοκρασίες περιβάλλοντος μεταξύ +5°C και 40°C και για εγκατάσταση σε υψόμετρα που δεν υπερβαίνουν τα 1000 m πάνω από τη στάθμη της θάλασσας. Η υγρασία του περιβάλλοντος πρέπει να είναι μικρότερη από 50% στους 40°C. Μπορεί να αποθηκευτεί ή να μεταφερθεί σε θερμοκρασίες περιβάλλοντος μεταξύ -25°C και 55°C.

ΗΛΕΚΤΡΙΚΕΣ ΑΠΑΙΤΗΣΕΙΣ

Για τα μοντέλα 65706, 65708, 65710, 65712, 65715:
Με τριφασικό κινητήρα 400 Volt / 50Hz, ο κοπτήρας κορμών πρέπει να συνδέεται σε τυπικό δίκτυο 400V±10% / 50Hz±1%.
Η ηλεκτρική τροφοδοσία πρέπει να διαθέτει συσκευές προστασίας από υποτάση, υπέρταση και υπερβολικό ρεύμα, καθώς και διακόπτη διαρροής ρεύματος (RCD) με μέγιστη ονομαστική τιμή διαρροής ρεύματος 0,03 A.
Η σύνδεση με το δίκτυο και το καλώδιο προέκτασης πρέπει να έχουν 5 αγωγούς = 3P + N + PE (3/N/PE). Η σύνδεση με το δίκτυο πρέπει να διαθέτει ασφάλεια μέγιστης τιμής 16 A. Τα ελαστικά καλώδια ηλεκτρικής σύνδεσης πρέπει να συμμορφώνονται με το πρότυπο EN60245 και να φέρουν πάντα τη σήμανση H 07 RN. Τα καλώδια πρέπει να φέρουν σήμανση, καθώς αυτό αποτελεί νομική απαίτηση.
Για τα μοντέλα 65707, 65709, 65711:
Με κινητήρα 230 Volt / 50Hz, ο κοπτήρας κορμών πρέπει να συνδεθεί σε τυπική τάση 230V±10%
/50 Hz ±1%.
που διαθέτει συσκευές προστασίας από υποτάση, υπέρταση, υπερφόρτωση, υπερβολικό ρεύμα (16 A), καθώς και διακόπτη διαρροής ρεύματος (RCD) με μέγιστη ονομαστική τιμή διαρροής ρεύματος 0,03 A. Τα καλώδια σύνδεσης από καουτσούκ πρέπει να συμμορφώνονται με το πρότυπο EN60245 και φέρουν πάντα τη σήμανση H 07 RN. Τα καλώδια πρέπει να φέρουν σήμανση, καθώς αυτό αποτελεί νομική απαίτηση.

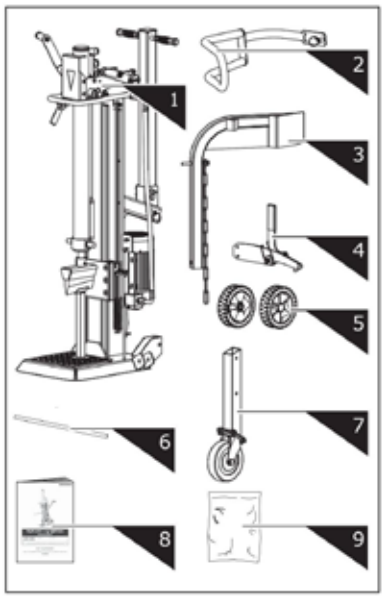

1. Log Splitter Frame & Power Station
2. Guard Arm
3. Log Lift
4. Retaining Hook
5. Wheel
6. Wheel Axle
7. Support Wheel
8. Operator's Manual
9. Hardware Bag, including

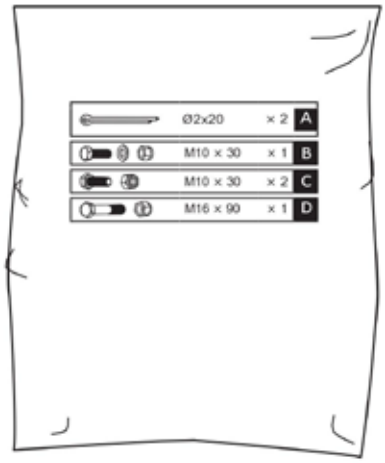

ΣΥΝΑΡΜΟΛΟΓΗΣΗ

1. Εισάγετε τον άξονα του τροχού στις οπές του βραχίονα στήριξης. Σύρετε τους τροχούς πάνω στον άξονα και στερεώστε τους με πείρους Ø2x20 από έξω. Τοποθετήστε τα καπάκια των τροχών.

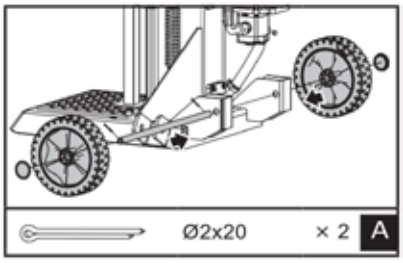

2. Κρατώντας το στήριγμα ακίνητο πάνω στην σφήνα, αφαιρέστε τον πείρο R και το μπουλόνι για να απελευθερώσετε τον κύλινδρο. Χαμηλώστε και τις δύο λαβές χειρισμού για να ανυψώσετε τον εμβολοφόρο της σφήνας στην κορυφή. Τοποθετήστε το μπουλόνι και τον πείρο R για να ασφαλίσετε τον κύλινδρο.

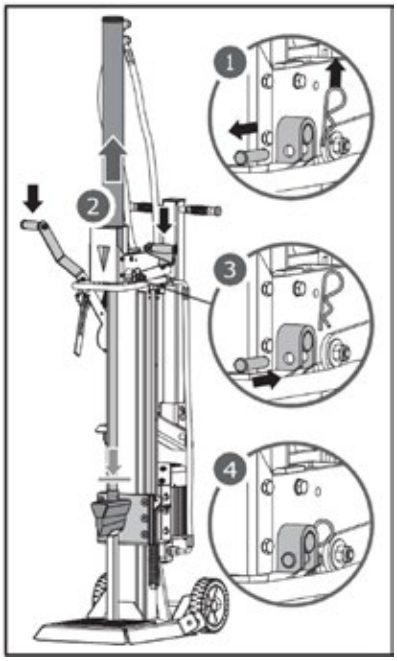

3. Αφήστε και τις δύο λαβές χειρισμού για να συρθεί προς τα μέσα ο έμβολος της σφήνας. Αφαιρέστε το στήριγμα.

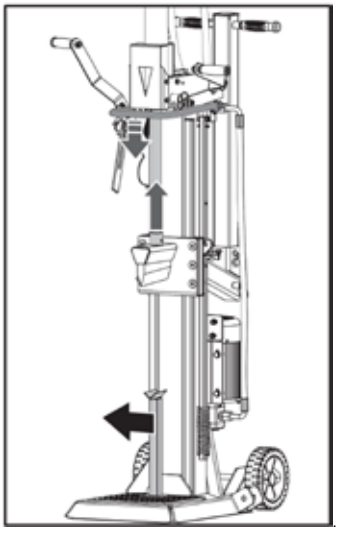

4. Ευθυγραμμίστε την οπή και τον πείρο ασφάλισης του βραχίονα προστασίας με το βραχίονα στήριξης. Στερεώστε τον βραχίονα προστασίας με ένα εξαγωνικό μπουλόνι M10 × 30, μια ροδέλα και ένα παξιμάδι από τη σακούλα με τα εξαρτήματα.

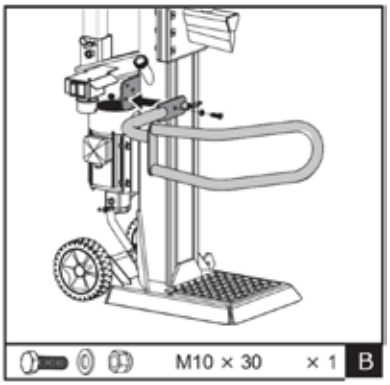

5. Τοποθετήστε τον γάντζο συγκράτησης στο πλαίσιο και στερεώστε τον με δύο εξαγωνικά μπουλόνια M10×30 και παξιμάδια.

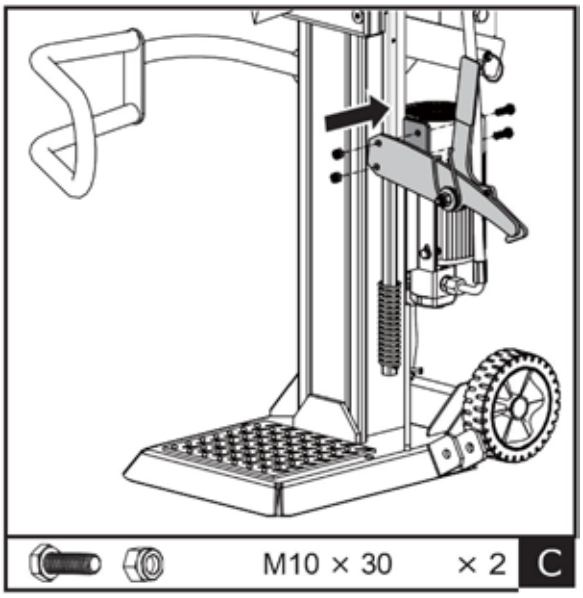

6. Τοποθετήστε τον ανυψωτήρα κορμών μέσα στο βραχίονα στήριξης και ευθυγραμμίστε τον με τις οπές του βραχίονα στήριξης. Στερεώστε τον με ένα εξαγωνικό μπουλόνι M16×90 και ένα παξιμάδι. Αγκιστρώστε την αλυσίδα ανύψωσης στον οδηγό ολίσθησης της σφήνας.

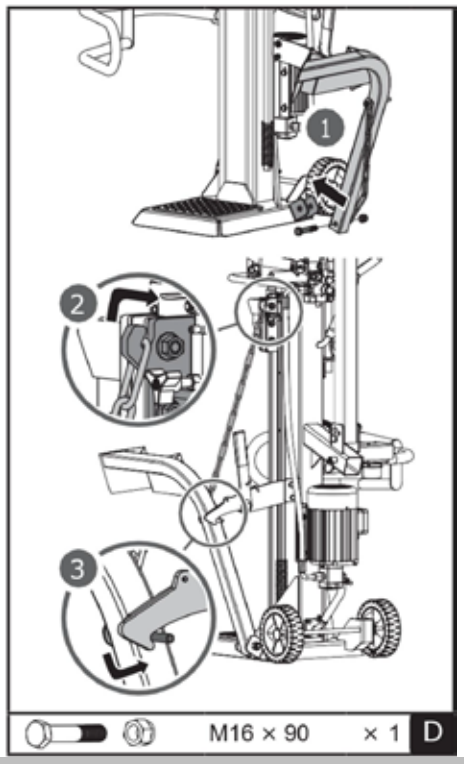

ΜΕΤΑΦΟΡΑ

Τραβήξτε τον πείρο ελατηρίου και σύρετε τον τετράγωνο σωλήνα του τροχού στήριξης μέσα στη βάση. Χαλαρώστε τον πείρο ελατηρίου για να τον στερεώσετε αφού επιλέξετε την κατάλληλη οπή. Η άνω οπή προορίζεται για μεταφορά, ενώ η κάτω οπή προορίζεται μόνο για αποθήκευση. Επειδή ο τροχός στήριξης είναι τροχός γενικής χρήσης, δεν είναι αρκετά σταθερός για μεταφορά αν τοποθετηθεί στην κάτω οπή!Η άνω οπή προορίζεται για μεταφορά, ενώ η κάτω οπή προορίζεται μόνο για αποθήκευση. Επειδή ο τροχός στήριξης είναι τροχός γενικής χρήσης, δεν είναι αρκετά σταθερός για μεταφορά αν τοποθετηθεί στην κάτω οπή!1Άνω οπή Κάτω οπή21Άνω οπή Κάτω οπή2

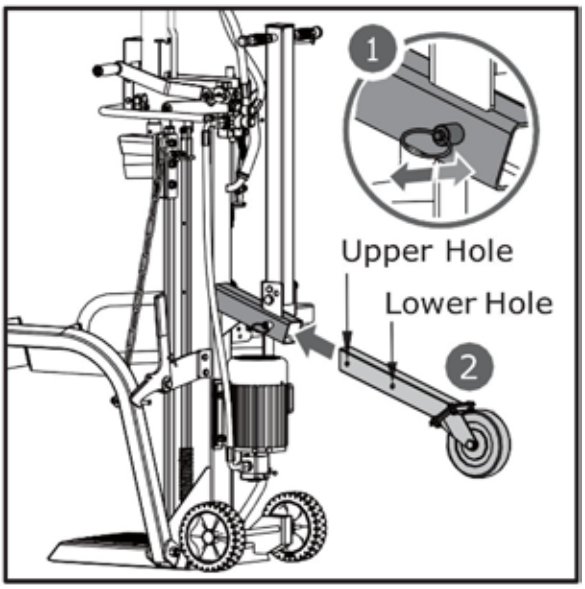

Η λαβή μεταφοράς στερεώνεται σε όρθια θέση με τον πείρο και το κλιπ για ευκολότερη μεταφορά.

Αφαιρέστε τον συνδετήρα και τον πείρο. Χαμηλώστε τη λαβή προς την κατεύθυνση του βέλους, όπως φαίνεται στην εικόνα, και ασφαλίστε τη στερεώνοντας τον πείρο με τον συνδετήρα στην εξωτερική οπή.

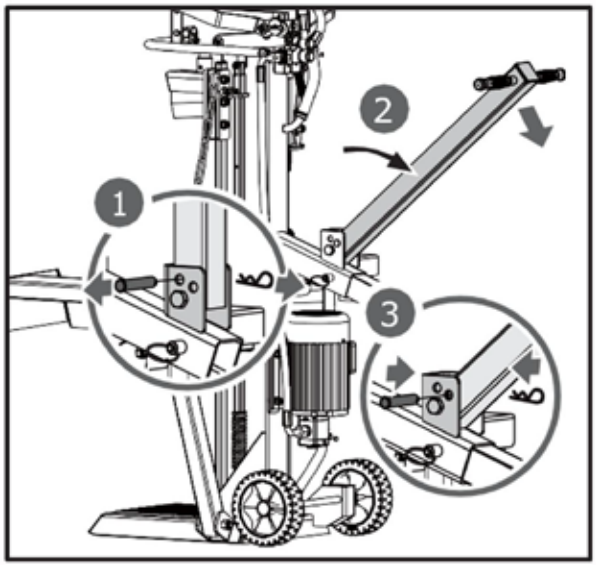

ΜΕΤΑΦΟΡΑ ΤΟΥ ΚΟΠΤΗ ΞΥΛΩΝ ΣΤΟ ΧΩΡΟ ΕΡΓΑΣΙΑΣ

Ο κοπτήρας κορμών είναι εξοπλισμένος με 2 τροχούς για μικρές μετακινήσεις. Για να μετακινήσετε τον κοπτήρα κορμών στον χώρο εργασίας, πιάστε τη λαβή (a) για να γείρετε ελαφρώς τον κοπτήρα κορμών, αφού βεβαιωθείτε ότι το καπάκι του δοχείου λαδιού είναι σφιγμένο.

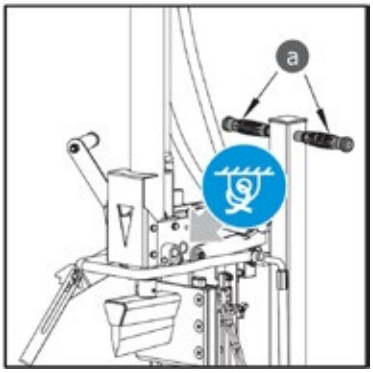

Εφαρμόστε μια λεπτή στρώση γράσου στις επιφάνειες του εμβόλου πριν από τη λειτουργία, ώστε να παραταθεί η διάρκεια ζωής του εμβόλου.

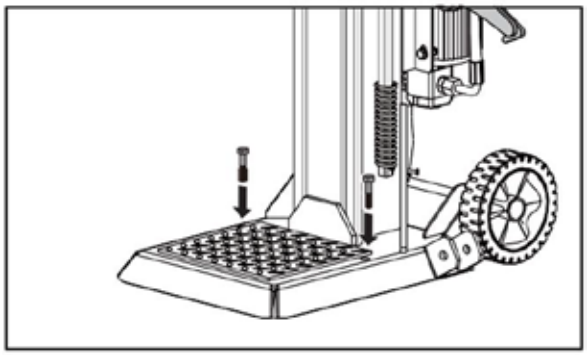

Εάν χρησιμοποιείται γερανός, δέστε το σχοινί στο σημείο ανύψωσης κάτω από την μπλε ετικέτα δέσμευσης και, στη συνέχεια, ανυψώστε το μηχάνημα με τον γερανό.

ΛΕΙΤΟΥΡΓΙΑ ΤΟΥ ΚΟΠΤΗ

Προγραμματίστε τον χώρο εργασίας σας. Εργαστείτε με ασφάλεια και εξοικονομήστε κόπο προγραμματίζοντας την εργασία σας εκ των προτέρων. Τοποθετήστε τα κούτσουρα σας σε σημείο όπου είναι εύκολα προσβάσιμα. Προετοιμάστε ένα χώρο για να στοιβάξετε το κομμένο ξύλο ή να το φορτώσετε σε κοντινό φορτηγό ή άλλο μεταφορικό μέσο. Τοποθετήστε τον κοπτή κορμών σε επίπεδο, σκληρό και σταθερό έδαφος, βεβαιώνοντας ότι η κάτω πλευρά της βάσης εφάπτεται πλήρως στο έδαφος. Στη συνέχεια, στερεώστε το μηχάνημα στο έδαφος με δύο κατάλληλους κοχλίες αγκύρωσης.



Απομακρύνετε τον αέρα από το υδραυλικό σύστημα πριν θέσετε σε λειτουργία τον κοπτή κορμών. Το καπάκι της δεξαμενής υδραυλικού λαδιού πρέπει να χαλαρωθεί με μερικές περιστροφές, έως ότου ο αέρας μπορεί να εισέρχεται και να εξέρχεται ομαλά από τη δεξαμενή λαδιού.

Η ροή αέρα μέσω της οπής πλήρωσης του δοχείου λαδιού πρέπει να είναι αισθητή κατά τη διάρκεια της λειτουργίας.
Πριν μετακινήσετε τον κοπτή κορμών, βεβαιωθείτε ότι το καπάκι της δεξαμενής λαδιού είναι σφιγμένο, ώστε να αποφευχθεί διαρροή λαδιού από αυτό το σημείο.

Εάν δεν χαλαρώσετε το καπάκι της δεξαμενής λαδιού, ο αέρας που έχει σφραγιστεί στο υδραυλικό σύστημα θα συνεχίσει να συμπιέζεται μετά την αποσυμπίεση. Αυτή η συνεχής συμπίεση και αποσυμπίεση του αέρα θα καταστρέψει τις στεγανοποιήσεις του υδραυλικού συστήματος και θα προκαλέσει μόνιμη βλάβη στον κοπτή κορμών.

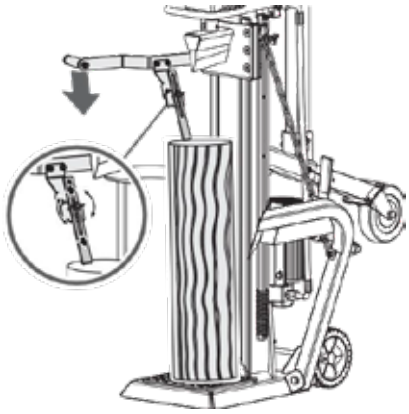

Κινητήρας για 400V 3N

Γυρίστε το διακόπτη του κινητήρα στη θέση ON για να θέσετε σε λειτουργία τον κοπτή κορμών. Για να σταματήσετε το μηχάνημα, απλώς γυρίστε το διακόπτη του κινητήρα στη θέση OFF.

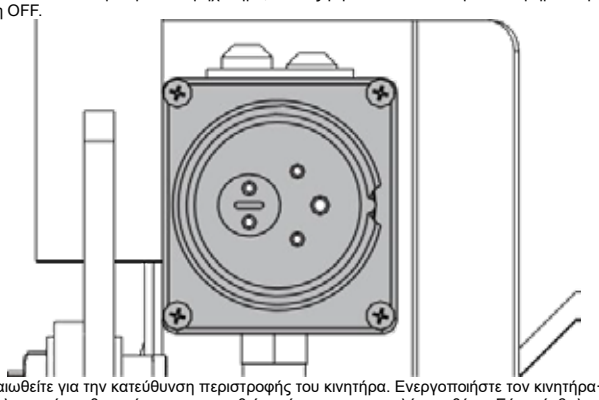

Βεβαιωθείτε για την κατεύθυνση περιστροφής του κινητήρα. Ενεργοποιήστε τον κινητήρα· ο έμβολος σφήνας θα πρέπει να ανυψωθεί αυτόματα στην υψηλότερη θέση. Εάν ο έμβολος σφήνας βρίσκεται ήδη στην υψηλότερη θέση όταν
ξεκινήσει ο κινητήρας, πιάστε και τους δύο μοχλούς ελέγχου και κατεβάστε τους· ο έμβολος της σφήνας θα αρχίσει να κινείται προς τα κάτω.

Σε περίπτωση που δεν ανιχνευθεί κίνηση του εμβόλου μετά την εκκίνηση του κινητήρα, απενεργοποιήστε αμέσως τον κινητήρα για να αλλάξετε την πολικότητα του κινητήρα, περιστρέφοντας τη διάταξη αλλαγής πόλων μέσα στο βύσμα με ένα κατσαβίδι.

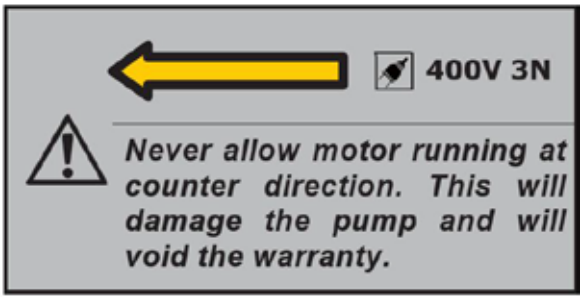

Διαχωρισμός

1
. Τοποθετήστε το κούτσουρο κάθετα πάνω στο τραπέζι στήριξης, έτσι ώστε να ακουμπά επίπεδα πάνω στην επιφάνειά του. Πιέστε τον αριστερό μοχλό για να κατεβάσετε την εκτεταμένη αρπάγη στερέωσης κούτσουρου πάνω στο κούτσουρο, ώστε να το ασφαλίσετε. Η εκτεταμένη αρπάγη στερέωσης κούτσουρου μπορεί να ρυθμιστεί ώστε να ταιριάζει σε κούτσουρα διαφορετικών υψών.



2. Κρατήστε πατημένο τον αριστερό μοχλό πίεσης. Εν τω μεταξύ, μετακινήστε τη σφήνα κοπής προς τα κάτω πιέζοντας τον δεξιό μοχλό κοπής μέχρι τη μέση της διαδρομής για να κόψετε το κούτσουρο αρχικά αργά και, στη συνέχεια, πιέστε τον μέχρι το τέλος μέχρι το κούτσουρο να κοπεί εντελώς.



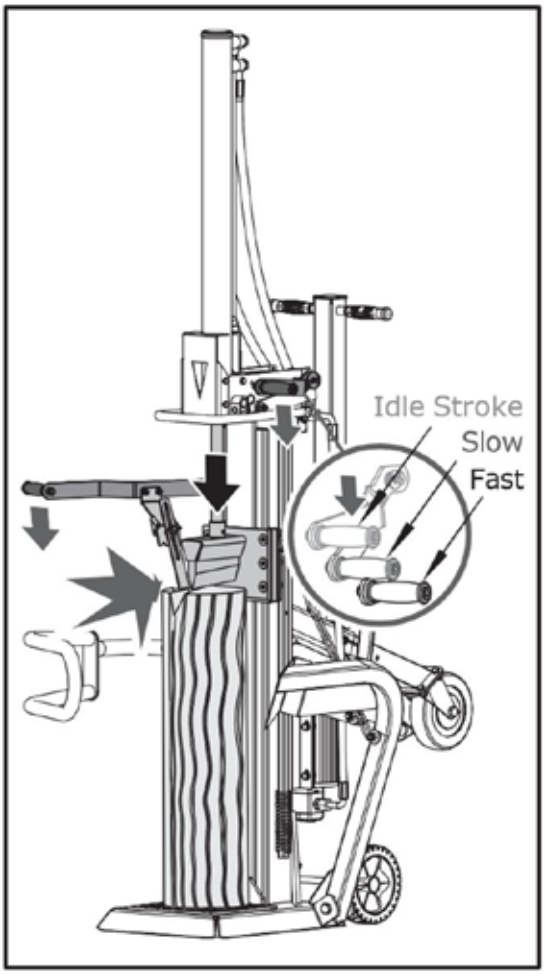

3. Επαναφέρετε τη σφήνα κοπής στην αρχική της θέση. Χρησιμοποιήστε το ελατηριωτό μοχλό ελέγχου ανάσυρσης για να ανυψώσετε τη σφήνα πάνω από το ύψος του κορμού που πρόκειται να κοπεί.



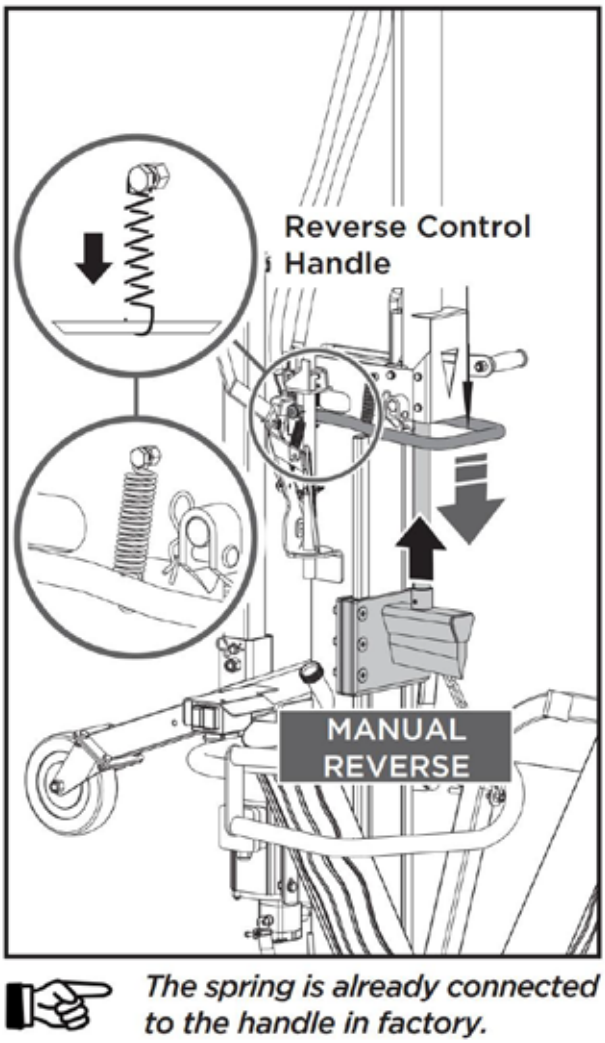

Πιέστε το μοχλό διάσπασης μέχρι το τέρμα για μεγαλύτερη ταχύτητα με λιγότερη δύναμη διάσπασης, ώστε να ολοκληρώσετε τη διάσπαση ή να διαχωρίσετε κούτσουρα κανονικού μεγέθους. Η ρύθμιση γίνεται απλά ανυψώνοντας και κατεβάζοντας ελαφρώς το μοχλό διάσπασης.

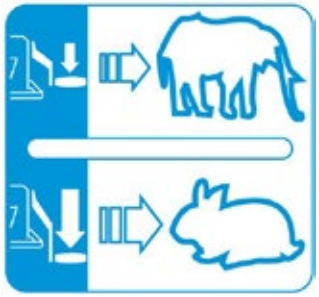

Το ελατήριο είναι ήδη συνδεδεμένο στη λαβή από το εργοστάσιο.

Μοχλός διάσπασης

Η δύναμη και η ταχύτητα κοπής ρυθμίζονται από το μοχλό κοπής. Η πρώτη μισή διαδρομή του μοχλού κοπής αντιστοιχεί σε ταχύτητα ρελαντί. Πιέστε το μοχλό κοπής μέχρι τη μέση της διαδρομής για μέγιστη δύναμη κοπής με χαμηλότερη ταχύτητα, ώστε να κόψετε το κούτσουρο στην αρχή ή ιδιαίτερα σκληρά και ξερά κούτσουρα.

ΑΠΕΛΕΥΘΕΡΩΣΗ ΕΜΠΛΟΚΗΜΕΝΟΥ ΚΟΥΤΣΟΥ

ΑΝΤΙΚΑΤΑΣΤΑΣΗ ΛΑΔΙΟΥ

Το υδραυλικό σύστημα είναι ένα κλειστό σύστημα με δεξαμενή λαδιού, αντλία λαδιού και βαλβίδα ελέγχου. Τα χαμηλά επίπεδα λαδιού μπορούν να προκαλέσουν βλάβη στην αντλία λαδιού. Ελέγχετε τακτικά τη στάθμη του λαδιού με τη ράβδο μέτρησης. Το λάδι πρέπει να αντικαθίσταται πλήρως μία φορά το χρόνο.
Για το υδραυλικό σύστημα μετάδοσης κίνησης του κοπτικού κορμών συνιστώνται τα ακόλουθα υδραυλικά λάδια ή ισοδύναμα:
SHELL Tellus 22 | MOBIL DTE 11 | ARAL Vitam GF 22 | BP Energol HLP-HM 22

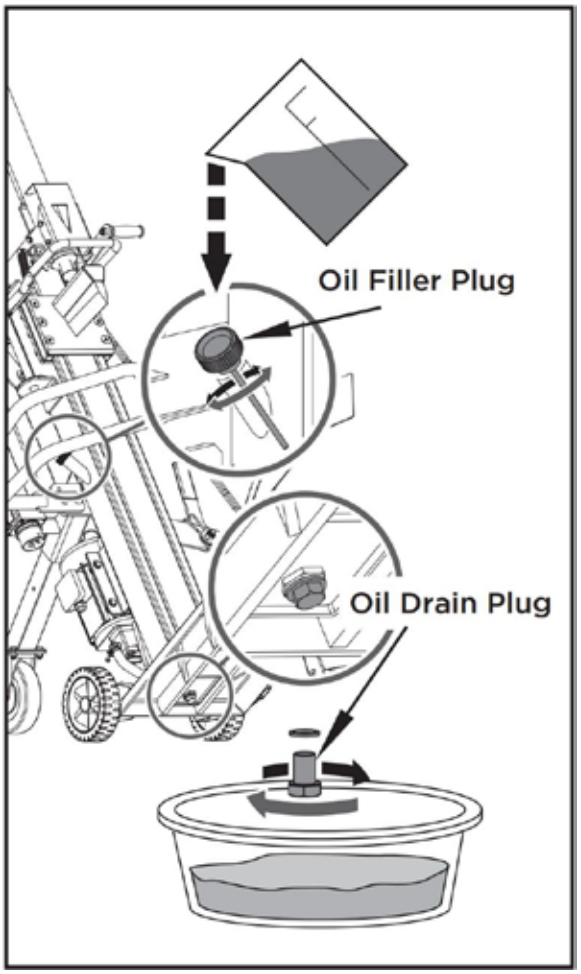

Αφαιρέστε το βύσμα αποστράγγισης λαδιού για να αποστραγγίσετε το λάδι από το υδραυλικό σύστημα μετάδοσης. Ελέγξτε το λάδι για τυχόν μεταλλικά ρινίσματα ως προληπτικό μέτρο για μελλοντικά προβλήματα.
Αφού το λάδι έχει αποστραγγιστεί πλήρως από το μηχάνημα, τοποθετήστε ξανά το βύσμα αποστράγγισης.
Προσθέστε στο υδραυλικό σύστημα μετάδοσης το συνιστώμενο λάδι μέσω του ανοίγματος του πώματος πλήρωσης.

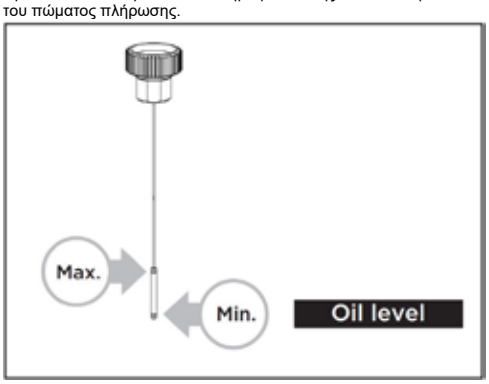

Διαβάστε τη βυθομετρική ράβδο για να προσδιορίσετε τη μέγιστη και την ελάχιστη στάθμη λαδιού. Η χαμηλή στάθμη λαδιού μπορεί να προκαλέσει βλάβη στην αντλία λαδιού. Η υπερπλήρωση μπορεί να οδηγήσει σε υπερβολική θερμοκρασία στο υδραυλικό σύστημα μετάδοσης.
Εφαρμόστε στεγανωτικό στο πώμα πλήρωσης και τοποθετήστε το ξανά στη θέση του.
Μετά την αλλαγή λαδιού, ενεργοποιήστε τον κοπτή ξύλων μερικές φορές χωρίς να κόψετε ξύλα. Χρησιμοποιήστε ένα δοχείο αποστράγγισης για να διευκολύνετε την απομάκρυνση όλου του χρησιμοποιημένου λαδιού και των σωματιδίων.

ΑΚΟΝΙΣΜΑ ΤΗΣ ΣΦΗΝΑΣ

Αυτός ο κοπτήρας κορμών είναι εξοπλισμένος με ενισχυμένη σφήνα κοπής, η λεπίδα της οποίας έχει υποστεί ειδική επεξεργασία. Μετά από παρατεταμένη χρήση, και όποτε απαιτείται, ακονίστε τη σφήνα χρησιμοποιώντας μια λίμα με λεπτά δόντια, αφαιρώντας τυχόν γρέζια ή επίπεδα σημεία στην άκρη.

ΑΝΤΙΜΕΤΩΠΙΣΗ ΠΡΟΒΛΗΜΑΤΩΝ		
ΠΡΟΒΛΗΜΑ	**ΠΙΘΑΝΗ ΑΙΤΙΑ**	**ΠΡΟΤΕΙΝΟΜΕΝΗ ΛΥΣΗ**
Ο κινητήρας δεν ξεκινά	Ο διακόπτης είναι στη θέση OFF	Βάλτε τον διακόπτη στη θέση ON
Λανθασμένη κατεύθυνση περιστροφής του κινητήρα	Λανθασμένη σύνδεση	Αλλάξτε τη διάταξη εναλλαγής πόλων στο βύσμα με ένα κατσαβίδι
Λανθασμένη κατεύθυνση περιστροφής του κινητήρα	Λανθασμένη σύνδεση	Αντιστροφή πολικότητας από ηλεκτρολόγο
Ο κοπτήρας ξύλων δεν λειτουργεί ενώ ο κινητήρας είναι σε λειτουργία	Η βαλβίδα δεν ανοίγει λόγω χαλάρωσης των εξαρτημάτων σύνδεσης	Ελέγξτε και σφίξτε τα εξαρτήματα
Ο κοπτήρας ξύλων δεν λειτουργεί ενώ ο κινητήρας είναι σε λειτουργία	Οι μοχλοί ελέγχου ή τα εξαρτήματα σύνδεσης έχουν λυγίσει	Επισκευάστε τα λυγισμένα εξαρτήματα
Ο κοπτήρας κορμών δεν λειτουργεί ενώ ο κινητήρας είναι σε λειτουργία	Χαμηλή στάθμη υδραυλικού λαδιού	Ελέγξτε και συμπληρώστε το υδραυλικό λάδι
Ο κοπτήρας κορμών λειτουργεί με ασυνήθιστους κραδασμούς και θόρυβο	Χαμηλή στάθμη υδραυλικού λαδιού	Ελέγξτε και συμπληρώστε υδραυλικό λάδι

ΠΡΟΣΟΧΗ: ΟΛΕΣ ΟΙ ΕΡΓΑΣΙΕΣ ΕΠΙΣΚΕΥΗΣ ΠΡΕΠΕΙ ΝΑ ΓΙΝΟΝΤΑΙ ΑΠΟ ΕΙΔΙΚΟ ΓΙΑ ΤΟ ΠΑΡΟΝ ΠΡΟΪΟΝ.

ΔΙΑΓΡΑΜΜΑ ΚΑΛΩΔΙΩΣΗΣ
65707 / 65709 / 65711

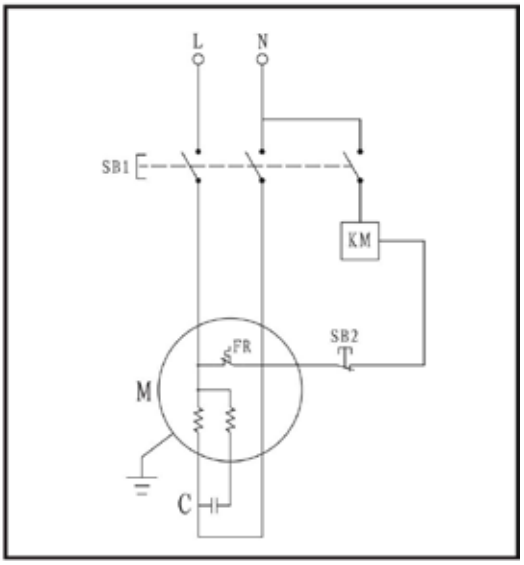

65706 / 65708 / 65710 / 65712 / 65715

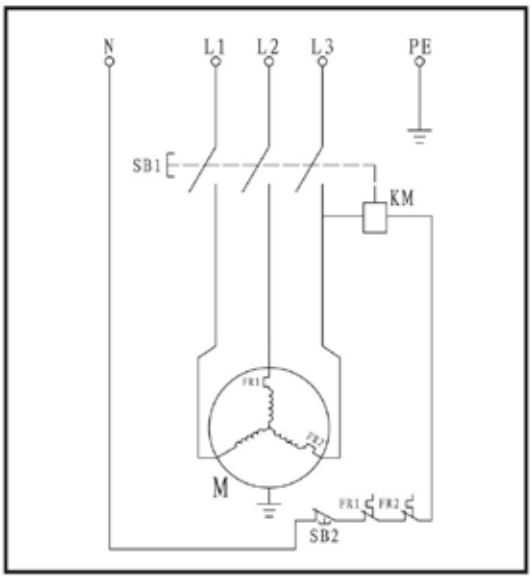

ΔΙΑΓΡΑΜΜΑ ΥΔΡΑΥΛΙΚΟΥ ΣΥΣΤΗΜΑΤΟΣ

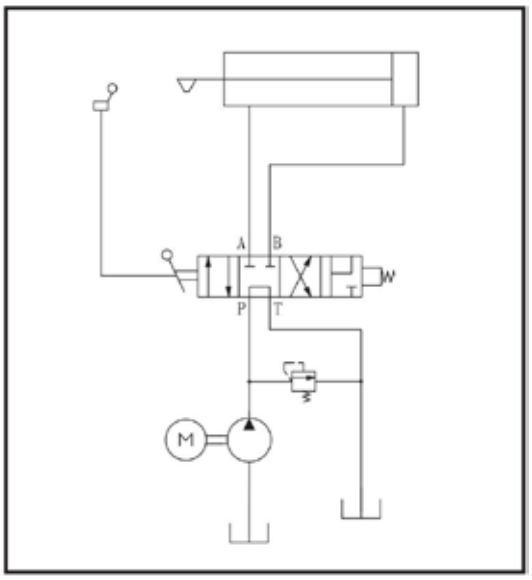

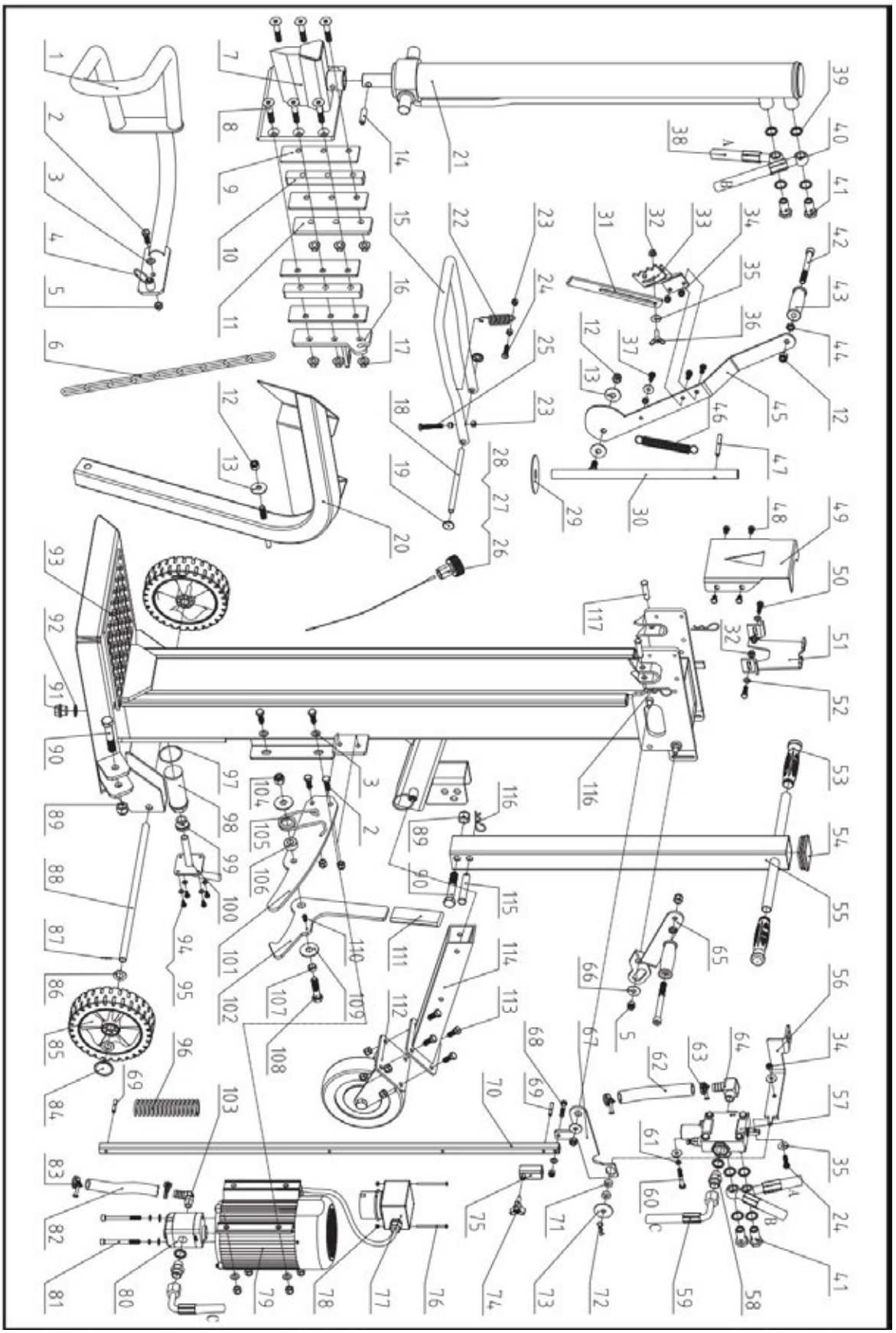

Κατάλογος εξαρτημάτων					
Αρ.	**Περιγραφή**	**Ποσότητα**	**Αρ.**	**Περιγραφή**	**Ποσότητα**
1	Αριστερό στήριγμα προστασίας	1	67	Μοχλός σύνδεσης	1
2	Βίδα M10x30	7	68	Βίδα M8x40	1
3	Επίπεδη ροδέλα 10	9	69	Κυλινδρικός πείρος 6x40	2
4	Λαβή πείρου εντοπισμού	2	70	Μοχλός ρύθμισης διαδρομής	1
5	Παξιμάδι ασφάλισης M10	13	71	Στρογγυλή πλάκα	2
6	Αλυσίδα ανύψωσης 6	1	72	Κλιπ 2,5	1
7	Συγκόλληση με σφήνα	1	73	Μεγάλη ροδέλα 10	1
8	Μπουλόνι M12x65	6	74	Πόμολο σε σχήμα αστεριού	1
9	Πλάκα τριβής	4	75	Χιτώνιο ρύθμισης	1
10	Διάφραγμα	2	76	Βίδα M4x60	2
11	Αριστερή πλάκα	1	77	Διακόπτης	1
12	Παξιμάδι ασφάλισης M12	4	78	Παξιμάδι ασφάλισης M4	2
13	Μεγάλη ροδέλα 12	3	79	Κινητήρας	1
14	Κυλινδρικός πείρος 8x40	1	80	Αντλία με γρανάζια	1
15	Λαβή ελέγχου τύπου U	1	81	Βίδα M8x90	1
16	Δεξιά πλάκα	1	82	Σωλήνας λαδιού 16	1
17	Παξιμάδι M12	6	83	Σφιγκτήρας σωλήνα 20-26	2
18	Πείρος άξονα	1	84	Κάλυμμα τροχού	2
19	Καπάκι τροχού 12	2	85	Τροχός	2
20	Προστατευτικό ανύψωσης	1	86	Επίπεδη ροδέλα 16	4
21	Κύλινδρος	1	87	Πείρος 2x20	2
22	Ελατήριο	1	88	Άξονας τροχού	1
23	Παξιμάδι M8	5	89	Παξιμάδι ασφάλισης M16	2
24	Μπουλόνι M8x30	2	90	Βίδα M16x90	2
25	Βίδα M8x50	1	91	Βίδα πώματος	1
26	Καπάκι λαδιού	1	92	Συνδυασμένο πλυντήριο 22	1
27	O-Ring 25x2,65	1	93	Κύριο πλαίσιο	1
28	Δείκτης στάθμης λαδιού	1	94	Βίδα M6x12	4
29	Νάιλον ροδέλα	1	95	Επίπεδη ροδέλα 6	4
30	Άξονας	1	96	Ελατήριο απομόνωσης	1
31	Εκτεταμένη αρπάγη στερέωσης κορμού	1	97	Ο-δακτύλιος 50x2,65	1
32	Παξιμάδι M8	3	98	Φίλτρο λαδιού K	1
33	Δάγκωμα στερέωσης κορμού	1	99	Δακτύλιος K	1
34	Παξιμάδι ασφάλισης M8	4	100	Φλάντζα	1
35	Μεγάλη ροδέλα 8	6	101	Πλάκα στερέωσης	1
36	Βίδα με πτερύγια M8x25	1	102	Γάντζος	1

37	Βίδα M8x20	3	103	Ορθογώνιο ακροφύσιο	1
38	Κάτω σωλήνας	1	104	Παξιμάδι ασφάλισης M14	1
39	Συνδυασμένη ροδέλα 20	10	105	Ελατήριο στρέψης	1
40	Άνω σωλήνας	1	106	Δακτύλιος τοποθέτησης για ελατήριο	1
41	Σύνδεσμος βαλβίδας	4	107	Δακτύλιος εντοπισμού	1
42	Βίδα M12x120	2	108	Μπουλόνι M14x60	1
43	Λαβή χειρισμού	2	109	Μεγάλη ροδέλα 14	2
44	Λεπτό παξιμάδι M12	2	110	Βίδα M6x10	1
45	Μοχλός	1	111	Λαβή	1
46	Ελατήριο επαναφοράς	1	112	Σύνολο τροχού στήριξης	1
47	Κυλινδρικός πείρος 8x60	1	113	Μπουλόνι M10x25	4
48	Βίδα M8x12	4	114	Σωλήνας στερέωσης	1
49	Μπροστινή πλάκα στήριξης για κύλινδρο	1	115	Πείρος B 16x85	1
50	Βίδα M8x25	2	116	Κλιπ 3	3
51	Πίσω πλάκα στήριξης για κύλινδρο	1	117	Πείρος B 12x50 / Πείρος B 12x55 (Μόνο για το 65715)	2
52	Επίπεδη ροδέλα 8	3			
53	Λαβή	1			
54	Τετράγωνο βύσμα	1			
55	Ράβδος έλξης	1			
56	Πλάκα σύνδεσης για βαλβίδα	1			
57	Βαλβίδα	1			
58	Σύνδεσμος σωλήνα	2			
59	Σωλήνας εισόδου	1			
60	Βίδα M8x50	2			
61	Ελατηριωτή ροδέλα 8	4			
62	Σωλήνας λαδιού 19	1			
63	Σφιγκτήρας σωλήνα 28-36	2			
64	Συνδετήρας σωλήνα	1			
65	Δεξιός μοχλός χειρισμού	1			
66	Μεγάλη ροδέλα 10	2			

GERİ DÖNÜŞÜM VE İMHA



Bu işaret, bu ürünün diğer evsel atıklarla birlikte bertaraf edilmemesi gerektiğini belirtir. Kontrolsüz atık bertarafının çevreye veya insan sağlığına verebileceği olası zararı önlemek için, malzeme kaynaklarının sürdürülebilir bir şekilde yeniden kullanılmasını teşvik etmek amacıyla ürünü sorumlu bir şekilde geri dönüştürün. Kullanılmış cihazınızı iade etmek için lütfen iade ve toplama sistemlerini kullanın veya çevreye duyarlı geri dönüşüm konusunda tavsiye almak üzere yerel yetkililere veya yerel mağazalara danışın.

SİMBOLLER

Cihazınızın tip plakasında semboller bulunabilir. Bunlar, ürünle ilgili önemli bilgileri veya kullanım talimatlarını temsil eder.

	Makineyi kullanmadan önce bu talimatları baştan sona okuyun.		Tehlike! Hareketli parçalardan uzak durun!
	Güvenlik ayakkabısı giyin!		Sıkışmış kütükleri elinizle çıkarmayın.
	Koruyucu eldiven giyin!		Dikkat! Fırlayan nesneler.
	Göz koruyucu kullanın! Kulak koruyucu kullanın!		Herhangi bir onarım, bakım veya temizlik işlemine başlamadan önce daima gücü kesin.
	Çalışma alanınızı düzenli tutun! Dağınıklık kazalara neden olabilir.		Kesme bıçağının hareketinden kaynaklanabilecek yaralanmalardan kaçının.
	Koruma veya güvenlik cihazlarını çıkarmayın veya bunlarla oynamayın.		Çevredeki kişileri çalışma alanından uzak tutun.
	Kullanılmış yağı çevreye zarar vermeyecek şekilde bertaraf edin.		Makine taşıma halindeyken odun kesmeyin.
	Yağmurda kullanmayın.		Makine eğimli durumdayken odun kesmeyin.

GİRİŞ

Yeni odun kesme makineniz beklentilerinizi fazlasıyla karşılayacaktır. Üstün performans kriterlerini karşılamak üzere sıkı kalite standartları altında üretilmiştir. Yeni makinenizin kullanımının kolay ve güvenli olduğunu göreceksiniz; uygun bakımla size uzun yıllar boyunca güvenilir hizmet sunacaktır.

GÜVENLİK

ODUN KESME MAKİNENİZİ ANLAYIN

Kullanım kılavuzunu ve odun kesme makinesine yapıştırılmış etiketleri okuyun ve anlayın. Makinenin kullanım alanlarını ve sınırlamalarını, ayrıca makineye özgü olası tehlikeleri öğrenin. Kontrol düğmelerini ve bunların doğru kullanımını iyice öğrenin.

UYUŞTURUCU, ALKOL VE İLAÇLAR

Uyuşturucu, alkol veya cihazı doğru şekilde kullanma yeteneğinizi etkileyebilecek herhangi bir ilacın etkisi altındayken odun kesme makinesini çalıştırmayın.

TEHLİKELİ KOŞULLARDAN KAÇININ

Odun kesme makinenizi daima kuru, sağlam ve düz bir zeminde çalıştırın. Odun kesme makinenizi asla kaygan, ıslak, çamurlu veya buzlu yüzeylerde çalıştırmayın. Seçtiğiniz yer, uzun ot, çalı veya diğer engellerden arındırılmış olmalıdır. Makineyi kullanmak için yeterli alan olmalı ve operatörün dikkatini kaybetmemesini sağlamalıdır. Çalışma alanınızı temiz ve iyi aydınlatılmış tutun. Dağınık alanlar yaralanmalara yol açar. Takılıp düşmeyi önlemek için, çalışma alanı çevresinde aletler, odunlar veya diğer bileşenleri
çevresinde bırakmayın. Odun kesme makinesini ıslak veya nemli alanlarda kullanmayın veya yağmura maruz bırakmayın. Boya, çözücü veya yanıcı sıvılardan kaynaklanan dumanların potansiyel tehlike oluşturduğu alanlarda kullanmayın.

ODUN KESME MAKİNENİZİ KONTROL EDİN

Kütük kesicinizi çalıştırmadan önce kontrol edin. Koruyucu kapakları yerinde ve çalışır durumda tutun. Cihazı çalıştırmadan önce anahtarların ve ayar anahtarlarının alet alanından kaldırıldığını kontrol etmeyi alışkanlık haline getirin. Kullanmadan önce hasarlı, eksik veya arızalı parçaları değiştirin. Tüm somunların, cıvataların, vidaların, hidrolik bağlantı parçalarının, hortum kelepçelerinin vb. sıkıca sıkıldığından emin olun. Hidrolik yağ deposundaki yağ seviyesini daima kontrol edin. Odun kesme makineniz onarım gerektiriyorsa veya mekanik durumu kötü ise asla çalıştırmayın. Çalışmaya başlamadan önce, durdurma cihazlarını test ederek bunların güvenli çalışma durumunda olduğundan emin olun.

UYGUN KIYAFET GİYİN

Gevşek giysiler, eldivenler, kravatlar veya takılar (yüzükler, kol saatleri) takmayın. Bunlar hareketli parçalara takılabilir. Çalışırken elektrik iletmeyen koruyucu eldivenler, kaymaz ayakkabılar ve işitme koruyucuları kullanılması önerilir. Uzun saçların makineye takılmasını önlemek için koruyucu saç örtüsü takın.

GÖZLERİNİZİ VE YÜZÜNÜZÜ KORUYUN

Herhangi bir odun kesme makinesi, gözlerinize yabancı cisimler fırlatabilir. Bu, kalıcı göz hasarına neden olabilir. Daima güvenlik gözlüğü takın. Günlük kullanım gözlüklerinin camları yalnızca darbeye dayanıklıdır. Bunlar güvenlik gözlüğü değildir.

UZATMA KABLOLARI

Uzatma kablolarının yanlış kullanımı, odun kesme makinesinin verimsiz çalışmasına ve dolayısıyla aşırı ısınmasına neden olabilir. Motora yeterli akım akışını sağlamak için uzatma kablosunun uzunluğunun 10 metreden fazla ve kesitinin 2,5 mm²'den az olmamasına dikkat edin. Gevşek ve yetersiz yalıtımlı bağlantıların kullanımından kaçının. Bağlantılar, dış mekan kullanımına uygun, korumalı malzemelerle yapılmalıdır.

ELEKTRİK ÇARPMASINDAN KORUNUN | UZANMAYIN

Elektrik devresinin yeterince korunduğunu ve motorun gücü, gerilimi ve frekansı ile uyumlu olduğunu kontrol edin. Topraklama bağlantısı olup olmadığını kontrol edin. Odun kesme makinesini topraklayın. Vücudunuzun topraklanmış yüzeylere (borular, radyatörler, ocaklar ve buzdolabı muhafazaları) temas etmesini önleyin. Anahtar/fiş kutusunu asla açmayın. Bunun gerekli olması durumunda, kalifiye bir elektrikçiye başvurun. Odun kesme makinesini prize takarken veya prizden çıkarırken parmaklarınızın fişin metal uçlarına dokunmadığından emin olun.

YANGINLARI ÖNLEMEK

Odun kesme makinesini çalıştırırken veya yakıt ikmali yaparken sigara içmeyin veya açık alev bulundurmayın. Odun kesme makinesini asla alev veya kıvılcım yakınında çalıştırmayın. Yağ yanıcıdır ve patlayabilir.
Odun kesme makinesini yükleme ve çalıştırma işini yalnızca bir kişinin yapmasına izin verin. Özellikle odun kesme makinesi çalışırken, ziyaretçiler, çocuklar ve evcil hayvanlar dahil olmak üzere çevredeki kişileri çalışma alanından uzak tutun. Yalnızca operatör makinenin yanında durmalı ve bu kılavuzda belirtilen güvenli çalışma alanı içinde kalmalıdır. Sıkışmış odunları çıkarmak için asla başkalarından yardım almayın. 16 yaşın altındaki hiç kimsenin odun kesme makinesini çalıştırmasına izin verilmemelidir. 18 yaşın altındaki her birey, işlevleri doğru ve güvenli bir şekilde yerine getirmek için gerekli eğitime ve becerilere sahip olmalı ve her zaman yetişkinlerin gözetimi altında bulunmalıdır.

KÜTÜKLERİNİZİ İNCELEYİN

Asla çivi, tel veya yabancı madde içeren kütükleri kesmeye çalışmayın. Kestiğiniz kütüğün her iki ucunun da mümkün olduğunca dik kesildiğinden her zaman emin olun. Bu, basınç altındayken kütüğün yerinden kaymasını önleyecektir. Dallar, gövdeden aynı hizada olacak şekilde kesilmelidir.
Ayaklarınızı sağlam bir şekilde yere basın ve daima dengenizi koruyun. Asla odun kesme makinesinin üzerine çıkmayın. Aletin devrilmesi veya kesici aletlere istemeden temas edilmesi durumunda ciddi yaralanmalar meydana gelebilir. Kimsenin ulaşmak için aletin üzerine çıkabileceği odun kesme makinesinin üstüne veya yakınına hiçbir şey koymayın.

BEKLENMEDİK KAZALARDAN KAYNAKLANAN YARALANMALARI ÖNLEMEK

Tomruk kesiciyi çalıştırırken kesme alanının üzerine bacaklarınızı açarak durmayın veya bu alana uzanmayın. Kesilecek tomrukları, tomruk kesicinin üzerinden uzanmanıza neden olacak şekilde asla istiflemeyin. Kontrol kollarını çalıştırmak için yalnızca ellerinizi kullanın. Asla ayağınızı, dizinizi, bir ipi veya başka herhangi bir uzatma cihazını kullanmayın. Kama pistonunun hareketine her zaman tam dikkatinizi verin. Piston hareket halindeyken asla tomruk kesicinize yükleme yapmaya çalışmayın. Ellerinizi tüm hareketli parçalardan uzak tutun. Asla iki kütüğü üst üste koyarak kesmeye çalışmayın. Bunlardan biri havaya fırlayıp size çarpabilir.

ELLERİNİZİ KORUYUN

Ellerinizi, kütükte açılan yarık ve çatlaklardan uzak tutun. Bunlar aniden kapanarak ellerinizi ezebilir veya koparabilir. Sıkışmış kütükleri ellerinizle çıkarmayın.

ALETİ ZORLAMAYIN

Alet, tasarım hızında daha iyi ve daha güvenli bir iş çıkarır. Odun kesme makinesini, amaçlanmadığı bir amaç için kullanmayın. Ekipmanı değiştirmeyin veya tasarım yeteneklerini ve kapasitelerini aşacak şekilde kullanmayın. Teknik özellikler tablosunda belirtilenlerden daha büyük odunları kesmeye asla çalışmayın.

GÜÇ BAĞLANTISINI KESİN

Kullanmadığınızda, ayar yapmadan, parça değiştirmeden, temizlemeden veya odun kesme makinesi üzerinde çalışma yapmadan önce fişi prizden çekin. Servis yapmadan önce teknik kılavuza başvurun.
ODUN KESME MAKİNENİZİ ÖZENLE BAKIMINIZ | KAZA DURUMLARINDA NE YAPILMALI
Temizlik, onarım, inceleme veya ayarlama işlemlerinden önce makineyi kapatın ve tüm hareketli parçaların durduğundan emin olun. Her kullanımdan sonra üniteyi mutlaka temizleyin. En iyi ve en güvenli performans için odun kesiciyi temiz tutun. Yağlama talimatlarına uyun. Kullanımdan önce tüm hidrolik contaları, hortumları ve bağlantı elemanlarını sızıntı açısından inceleyin. Kontrol kolları ve güç anahtarı her zaman temiz, kuru ve yağ ve gresden arındırılmış halde tutulmalıdır.

ÇEVREYİ KORUYUN

Kullanılmış yağı yetkili bir toplama noktasına götürün veya odun kesme makinesinin kullanıldığı ülkedeki hükümlere uyun. Yağı kanalizasyona, toprağa veya suya boşaltmayın.

ATÖLYENİZİ ÇOCUKLAR İÇİN GÜVENLİ HALE GETİRİN

Atölyeyi kilitleyin. Odun kesiciyi çocuklardan ve kullanmaya yetkili olmayan kişilerden uzak bir yerde saklayın.
İhtiyaç duyulması halinde her zaman bir yangın söndürücü ve ilk yardım çantası hazır bulundurun. Acil durumlarda, en yakın telefonun yerini her zaman bilin veya çalışma alanında bir telefon bulundurun. Ayrıca en yakın ambulans, doktor ve itfaiye numaralarını da öğrenin. Bu bilgiler acil durumlarda çok değerli olacaktır.

ÖZEL UYARI

• Makinenin odun kesme işlemi, tek bir kişi tarafından çalıştırılmak üzere tasarlanmıştır. Makineyle birlikte başka operatörlerin de çalışması mümkün olsa da (örneğin yükleme ve boşaltma işlemleri için), odun kesme işlemlerini yalnızca bir operatör başlatmalıdır;
• Makine çocuklar tarafından kullanılmamalıdır;
• Makinenin işlevsel testlerinin açıklaması;
• Kurulum ve bakım gereklilikleri, doğrulanması gereken cihazların (örneğin iki el kumanda cihazı) listesini, doğrulamanın ne sıklıkla ve hangi yöntemle gerçekleştirileceğini içerir;
* S6 %40, sürekli çalışma periyodik görev: bir yük döngüsünün süresi 10 dakikadır, sabit yükte çalışma süresi 4 dakikadır, yüksüz çalışma süresi 6 dakikadır.

KULLANIM KOŞULLARI

Bu odun kesme makinesi, +5°C ile 40°C arasındaki ortam sıcaklıklarında çalışmak ve deniz seviyesinden 1000 m'yi geçmeyen rakımlarda kurulmak üzere tasarlanmıştır. 40°C'de ortam nemi %50'den az olmalıdır. -25°C ile 55°C arasındaki ortam sıcaklıklarında depolanabilir veya taşınabilir.

ELEKTRİK GEREKSİNİMLERİ

65706, 65708, 65710, 65712, 65715 modelleri için:
3 fazlı 400 Volt / 50 Hz motorlu odun kesme makinesi, standart 400 V ± %10 / 50 Hz ± %1 Hz şebekeye bağlanmalıdır.
Elektrik beslemesi, düşük gerilim, aşırı gerilim ve aşırı akım koruma cihazlarının yanı sıra maksimum kalıntı akım değeri 0,03 A olan bir kalıntı akım cihazına (RCD) sahip olmalıdır.
Şebeke bağlantısı ve uzatma kablosu 5 damarlı olmalıdır = 3P + N + PE (3/N/PE). Şebeke bağlantısında maksimum 16 A'lık bir sigorta bulunmalıdır. Elektrik bağlantı lastik kabloları, her zaman H 07 RN sembolü ile işaretlenmiş olan EN60245 standardına uygun olmalıdır. Yasal bir gereklilik olduğu için kabloların tanımlanması gerekir.
65707, 65709, 65711 modelleri için:
230 Volt / 50 Hz motorlu odun kesme makinesi, standart 230 V ± %10
/50 Hz ±%1'lik standart elektrik şebekesine bağlanmalıdır.
Düşük gerilim, aşırı gerilim, aşırı akım (16 A) koruma cihazlarının yanı sıra maksimum kalıntı akım değeri 0,03 A olan bir kalıntı akım cihazı (RCD) bulunan elektrik kaynağına bağlanmalıdır. Elektrik bağlantı lastik kabloları, her zaman H 07 RN sembolü ile işaretlenmiş olan EN60245 standardına uygun olmalıdır. Yasal bir gereklilik olduğu için kabloların tanımlanması gerekir.

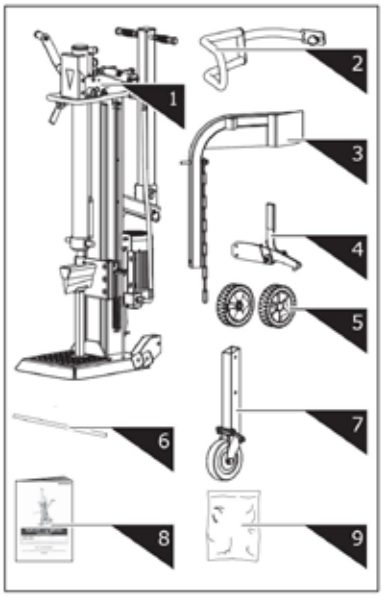

1. Log Splitter Frame & Power Station
2. Guard Arm
3. Log Lift
4. Retaining Hook
5. Wheel
6. Wheel Axle
7. Support Wheel
8. Operator's Manual
9. Hardware Bag, including

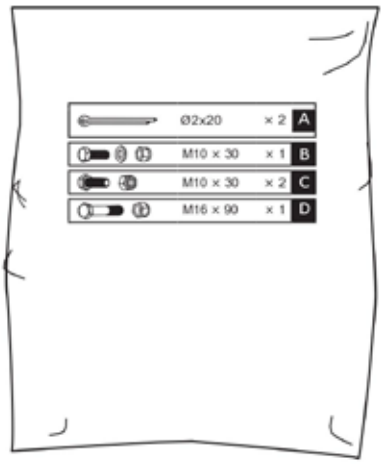

MONTAJ

1. Tekerlek aksını montaj braketinin deliklerine yerleştirin. Tekerlekleri aksın üzerine kaydırın ve dışarıdan Ø2x20 çatal pimlerle sabitleyin. Tekerlek kapaklarını takın.

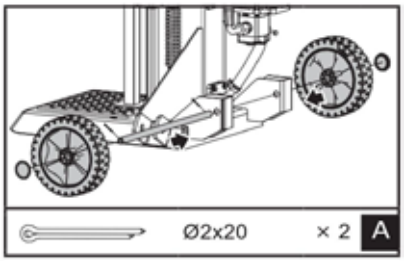

2. Destek sehpası kama üzerinde kalacak şekilde tutarak, R-Pimi ve cıvatayı sökün ve silindiri serbest bırakın. Her iki kontrol kolunu da aşağı indirerek kama pistonunu en üst konuma getirin. Silindiri sabitlemek için cıvatayı ve R-Pimi takın.

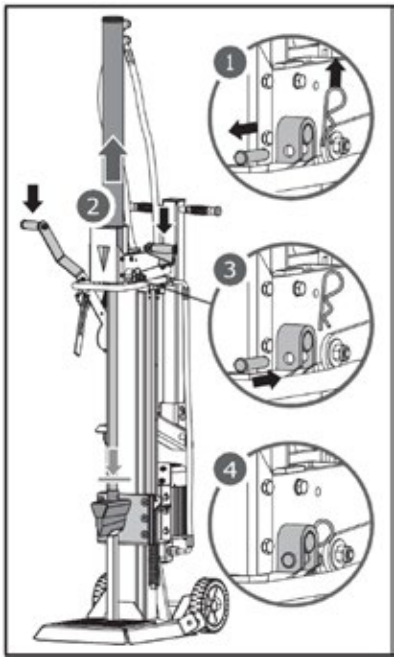

3. Kama pistonunu geri çekmek için her iki kontrol kolunu da bırakın. Destek sehpası çıkarın.

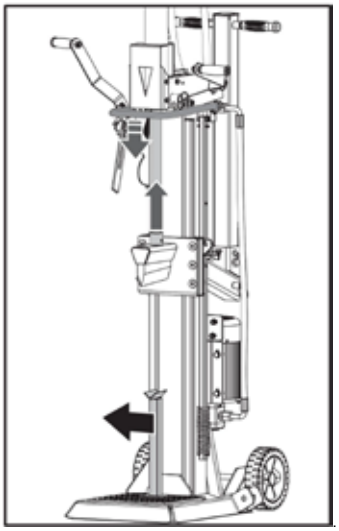

4. Koruma kolunun deliğini ve kilit pimini montaj braketiyle hizalayın. Donanım torbasından bir M10 × 30 altıgen cıvata, bir pul ve bir somun kullanarak koruma kolunu sabitleyin.

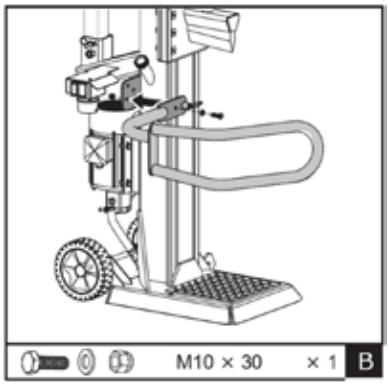

5. Tutma kancasını çerçeveye yerleştirin ve iki adet M10×30 altıgen cıvata ve somunla sabitleyin.

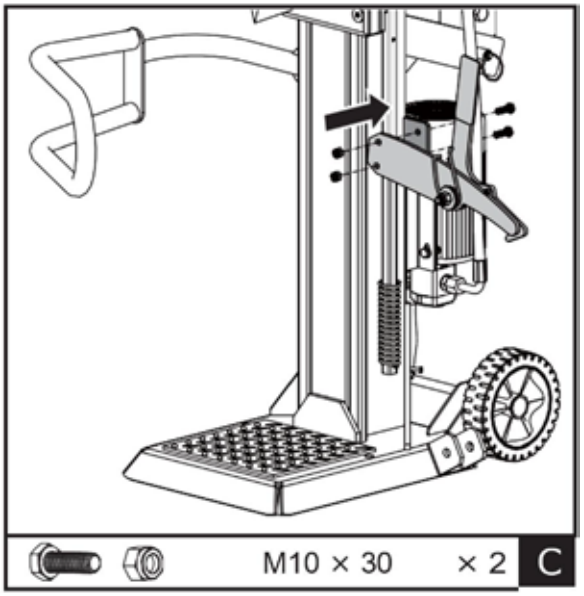

6. Tomruk kaldırıcıyı montaj braketinin içine yerleştirin ve montaj braketindeki deliklerle hizalayın. Bir M16×90 altıgen cıvata ve somunla sabitleyin. Kaldırma zincirini kama kaydırma kılavuzuna takın.

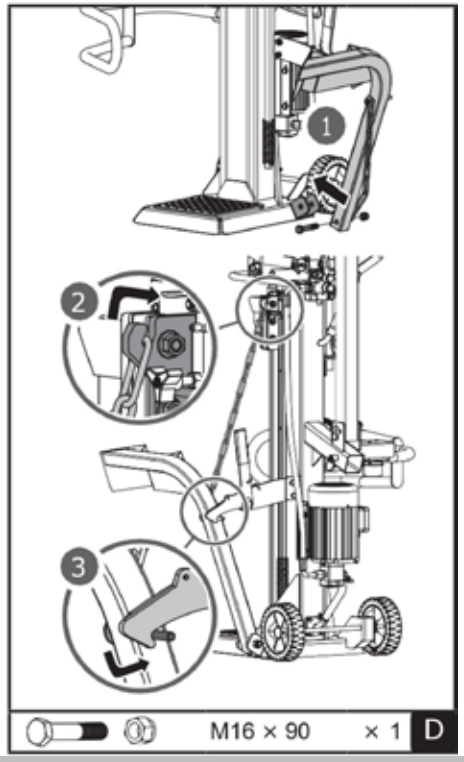

TAŞIMA

Yaylı pimi çekin ve destek tekerleğinin kare borusunu tutucuya kaydırın. Uygun deliği seçtikten sonra yaylı pimi gevşeterek sabitleyin.
Üst delik taşıma içindir, alt delik ise sadece depolama içindir. Destek tekerleği evrensel bir tekerlek olduğu için, alt deliğe monte edildiğinde taşıma için yeterince dengeli olmaz!Üst delik taşıma içindir, alt delik ise sadece depolama içindir. Destek tekerleği evrensel bir tekerlek olduğu için, alt deliğe monte edildiğinde taşıma için yeterince dengeli olmaz!1Üst Delik Alt Delik21Üst Delik Alt Delik2

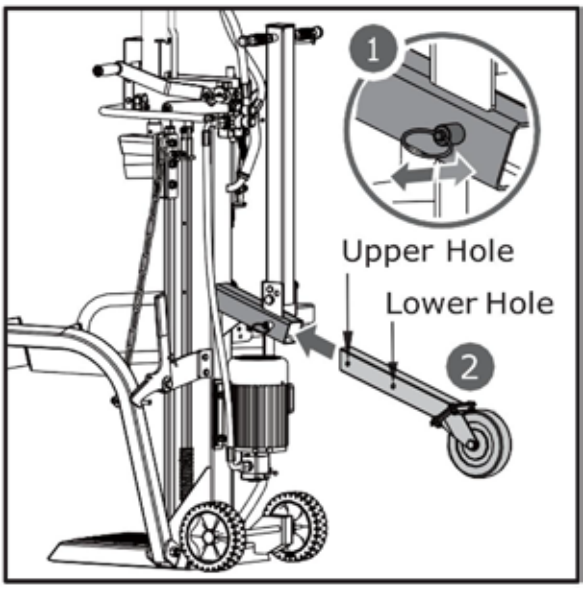

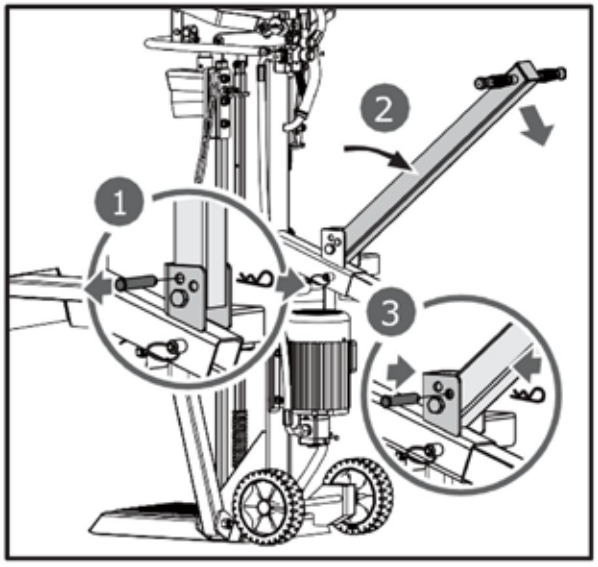

Taşıma kolu, daha kolay taşıma için klipsli pimle dik konumda sabitlenir.
Klipsi ve pimi çıkarın. Kolu, gösterildiği gibi ok yönünde aşağı indirin ve klipsli pimi dış deliğe sabitleyerek kilitleyin.

ODUN KESME MAKİNESİNİN ÇALIŞMA ALANINA TAŞINMASI

Odun kesme makinesi, küçük mesafelerde taşınması için 2 tekerlekle donatılmıştır. Odun kesme makinesini çalışma alanına taşımak için, yağ deposu kapağının sıkıca kapalı olduğundan emin olduktan sonra tutamağı (a) kavrayarak makineyi hafifçe eğin.



Çalıştırmadan önce pistonun yüzeylerine ince bir tabaka gres sürmek, pistonun ömrünü uzatacaktır.

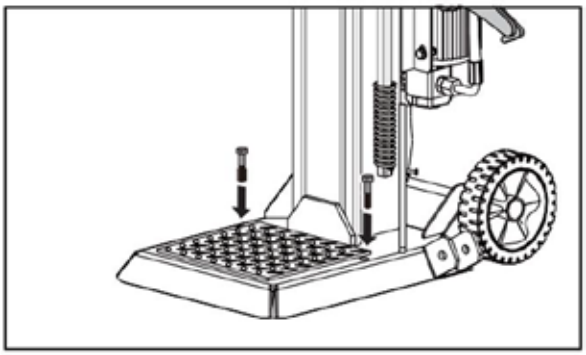

Vinç kullanılıyorsa, halatı mavi demet etiketinin altındaki kaldırma noktasına bağlayın, ardından makineyi vinçle kaldırın.

KODLU ÇALIŞTIRMA

Çalışma alanınızı planlayın. İşinizi önceden planlayarak güvenli çalışın ve efordan tasarruf edin. Tomruklarınızı kolayca ulaşılabilecek bir yere yerleştirin. Kesilen odunları istiflemek veya yakındaki bir kamyona ya da başka bir taşıyıcıya yüklemek için bir alan belirleyin. Tomruk kesiciyi düz, sert ve sağlam bir zemine yerleştirin; tabanın alt kısmının zemine tam olarak temas ettiğinden emin olun. Ardından makineyi iki adet uygun ankraj cıvatası ile zemine sabitleyin.



Tomruk kesiciyi çalıştırmadan önce hidrolik sistemdeki havayı boşaltın. Hidrolik yağ tankının kapağı, hava yağ tankına sorunsuz bir şekilde girip çıkabilene kadar birkaç tur gevşetilmelidir.

Çalışma sırasında yağ deposu doldurma ağzından hava akışı hissedilebilir olmalıdır. Odun kesme makinesini hareket ettirmeden önce, bu noktadan yağ sızıntısını önlemek için yağ tankının kapağının sıkıca kapatıldığından emin olun.

Yağ tankı kapağının gevşetilmemesi, hidrolik sistemdeki sızdırmaz havanın, basıncı düşürüldükten sonra tekrar sıkıştırılmaya devam etmesine neden olur. Bu tür sürekli hava sıkıştırma ve basınç düşürme işlemleri, hidrolik sistemin contalarını patlatır ve odun kesme makinesinde kalıcı hasara yol açar.

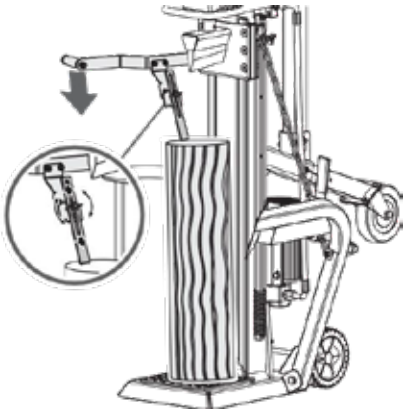

400V 3N motor

Odun kesme makinesini çalıştırmak için motor anahtarını AÇIK konumuna getirin. Makineyi durdurmak için motor anahtarını KAPALI konumuna getirmeniz yeterlidir.

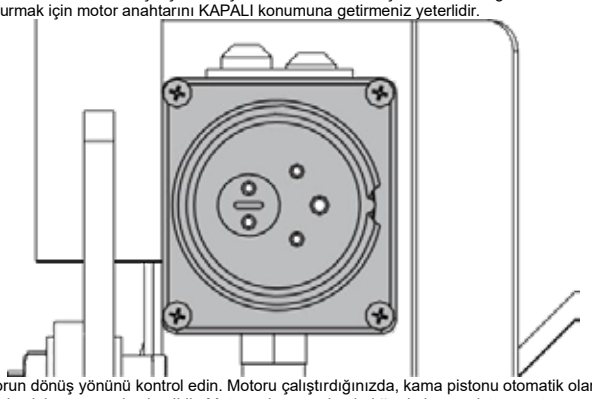

Motorun dönüş yönünü kontrol edin. Motoru çalıştırdığınızda, kama pistonu otomatik olarak en yüksek konuma yükselmelidir. Motor çalışmaya başladığında kama pistonu zaten en yüksek konumdaysa
her iki kontrol kolunu da kavrayın ve aşağı indirin; kama pistonu aşağı doğru hareket etmeye başlamalıdır.

Motor çalıştıktan sonra pistonda herhangi bir hareket algılanmazsa, motoru derhal kapatın ve bir tornavida yardımıyla fişin içindeki kutup değiştirme cihazını çevirerek motorun kutuplarını değiştirin.

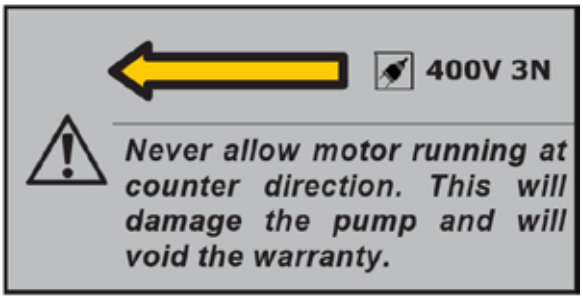

Yarma

1
. Kütüğü, yüzü düz bir şekilde yatacak şekilde destek masasına dikey olarak yerleştirin. Sol kolu bastırarak uzatılmış kütük sabitleme tırnağını kütüğe doğru indirin ve kütüğü sabitleyin. Uzatılmış kütük sabitleme tırnağı, farklı yükseklikteki kütükler için ayarlanabilir.





2. Sol baskı kolunu tutun. Bu sırada, kütüğü önce yavaşça bölmek için sağ bölme kolunu yarım strok kadar bastırarak bölme kamasını aşağı doğru hareket ettirin ve ardından kütük tamamen bölünene kadar kolu sonuna kadar bastırın.

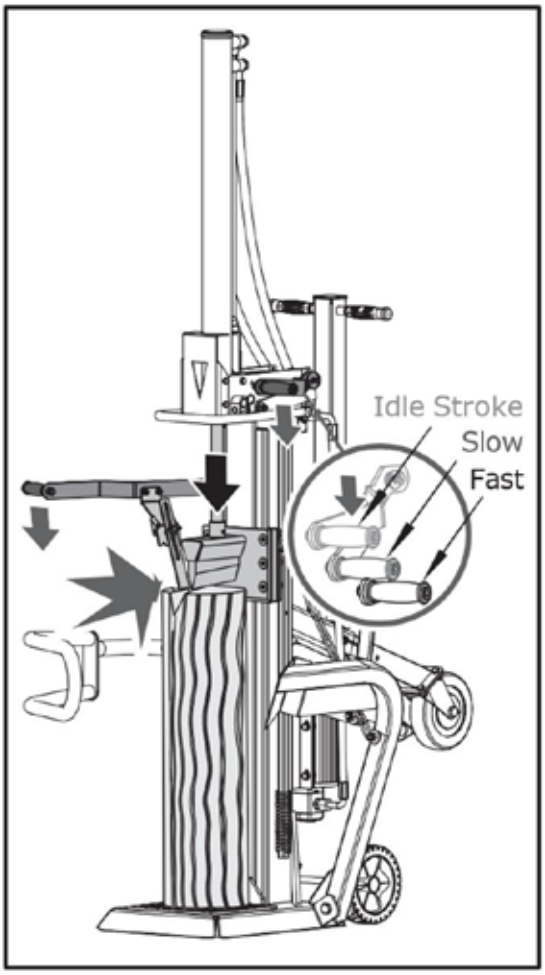

3. Yarıçık kamanı başlangıç konumuna geri getirin. Yaylı geri çekme kontrol kolunu çalıştırarak kamanı, yarılacak kütüğün yüksekliğinin üzerine kaldırın.



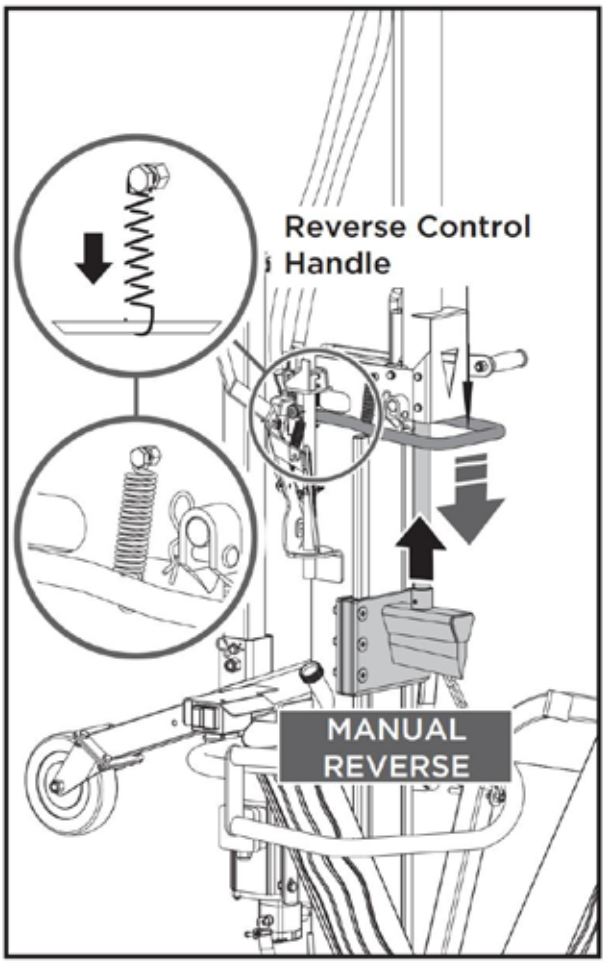

The spring is already connected to the handle in factory.

Yarılma işlemini tamamlamak veya normal kütükleri yarmak için daha az yarılma kuvveti ile daha yüksek hız elde etmek amacıyla yarılma kolunu sonuna kadar bastırın. Yarılma kolunu hafifçe yukarı ve aşağı hareket ettirerek ayar yapılabilir.

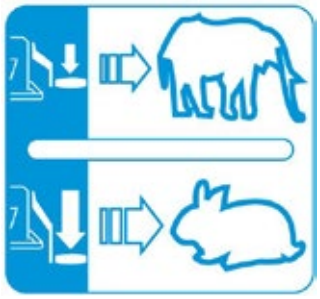

Yay, fabrikada tutamağa önceden takılmıştır.

Yarma Kolu

Yarma kuvveti ve hızı, yarma kolu tarafından kontrol edilir. Yarma kolunun ilk yarısı rölanti hızındadır; kütüğü başlangıçta veya özellikle sert ve kurumuş kütükleri yarmak için daha düşük hızda maksimum yarma kuvveti elde etmek üzere yarma kolunu yarıya kadar itin;

SIKIŞMIŞ KÜTÜĞÜ SERBEST BIRAKMA

YAĞ DEĞİŞTİRME

Hidrolik sistem, yağ deposu, yağ pompası ve kontrol valfinden oluşan kapalı bir sistemdir. Düşük yağ seviyesi, yağ pompasına zarar verebilir. Yağ seviyesini yağ çubuğu ile düzenli olarak kontrol edin. Yağ, yılda bir kez tamamen değiştirilmelidir.
Tomruk kesicinin hidrolik aktarma sistemi için aşağıdaki hidrolik yağları veya eşdeğerleri önerilir:
SHELL Tellus 22 | MOBIL DTE 11 | ARAL Vitam GF 22 | BP Energol HLP-HM 22

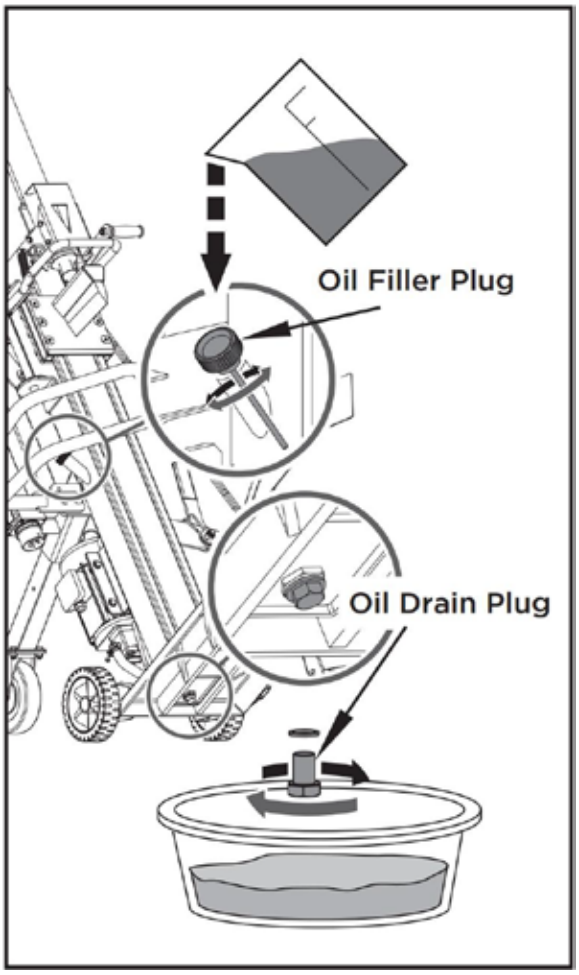

Hidrolik aktarma sistemindeki yağı boşaltmak için yağ tahliye tapasını sökün. İleride sorun yaşamamak için yağda metal talaşı olup olmadığını kontrol edin.
Makineden yağ tamamen boşaltıldıktan sonra, tahliye tapasını tekrar takın.
Dolum tapası açıklığından hidrolik aktarma sistemine önerilen yağı ekleyin.

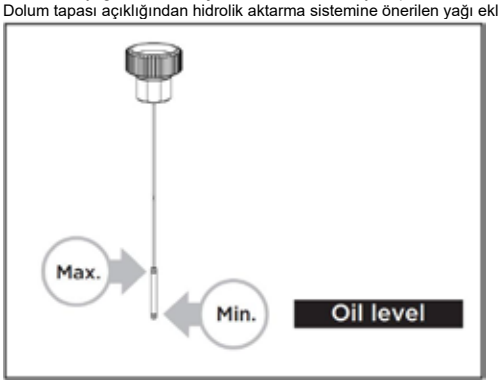

Yağ çubuğunu kontrol ederek yağ seviyesinin maksimum ve minimum değerlerini belirleyin.
Düşük yağ seviyesi yağ pompasına zarar verebilir. Aşırı doldurma, hidrolik aktarma sisteminde aşırı ısınmaya neden olabilir.
Dolum tapasına sızdırmazlık maddesi sürün ve tekrar takın.
Yağ değişiminden sonra, odun kesiciyi odun kesmeden birkaç kez çalıştırın. Kullanılmış tüm yağı ve parçacıkları temizlemek için bir tahliye kabı kullanın.

KAMA BİLEME

Bu odun kesici, bıçağı özel işlemden geçirilmiş güçlendirilmiş bir kesme kama ile donatılmıştır. Uzun süreli kullanımdan sonra ve gerektiğinde, ince dişli bir eğe kullanarak kamanın kenarındaki çapakları ve düzleşmiş kısımları giderin.

SORUN GİDERME

SORUN	OLASI NEDEN	ÖNERİLEN ÇÖZÜM
Motor çalışmıyor	Anahtar KAPALI	Anahtarı AÇIK konuma getirin
Motorun dönüş yönü yanlış	Bağlantı hatası	Bir tornavida kullanarak fişteki kutup değiştirme cihazını değiştirin
Yanlış motor dönüş yönü	Yanlış bağlantı	Bir elektrikçi tarafından kutupların tersine çevrilmesi
Motor çalışırken odun kesici çalışmıyor	Bağlantı parçalarının gevşemesi nedeniyle vana açılmıyor	Parçaları kontrol edin ve sıkın
Motor çalışırken odun kesici çalışmıyor	Kontrol kolları veya bağlantı parçaları bükülmüş	Bükülmüş parçaları onarın
Motor çalışırken odun kesici çalışmıyor	Hidrolik yağı seviyesi düşük	Hidrolik yağını kontrol edin ve doldurun
Odun kesici, anormal titreşim ve gürültüyle çalışıyor	Hidrolik yağı seviyesi düşük	Hidrolik yağını kontrol edin ve doldurun

DİKKAT: BU ÜRÜNLE İLGİLİ TÜM ONARIM İŞLERİ, BU ÜRÜN ÜZERİNDE UZMANLAŞMIŞ BİR KİŞİ TARAFINDAN YAPILMALIDIR.

KABLO ŞEMASI
65707 / 65709 / 65711

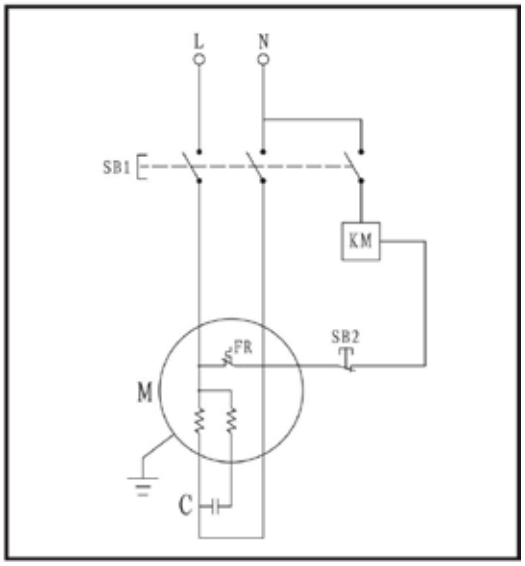

65706 / 65708 / 65710 / 65712 / 65715

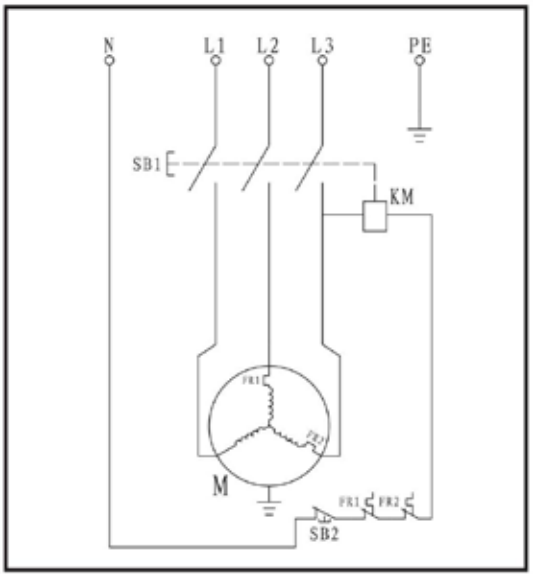

HİDROLİK SİSTEM ŞEMASI

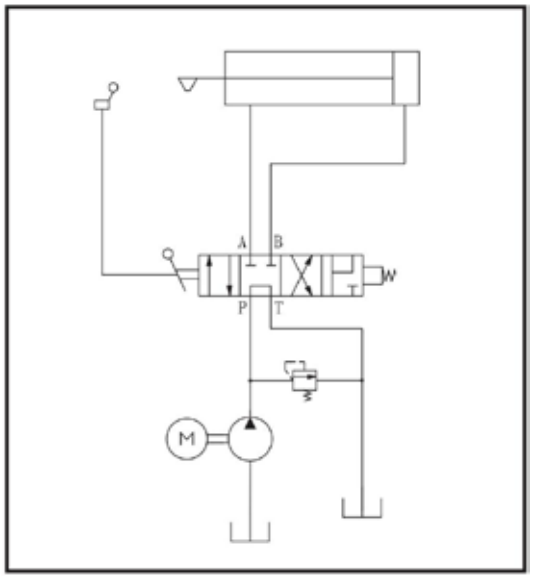

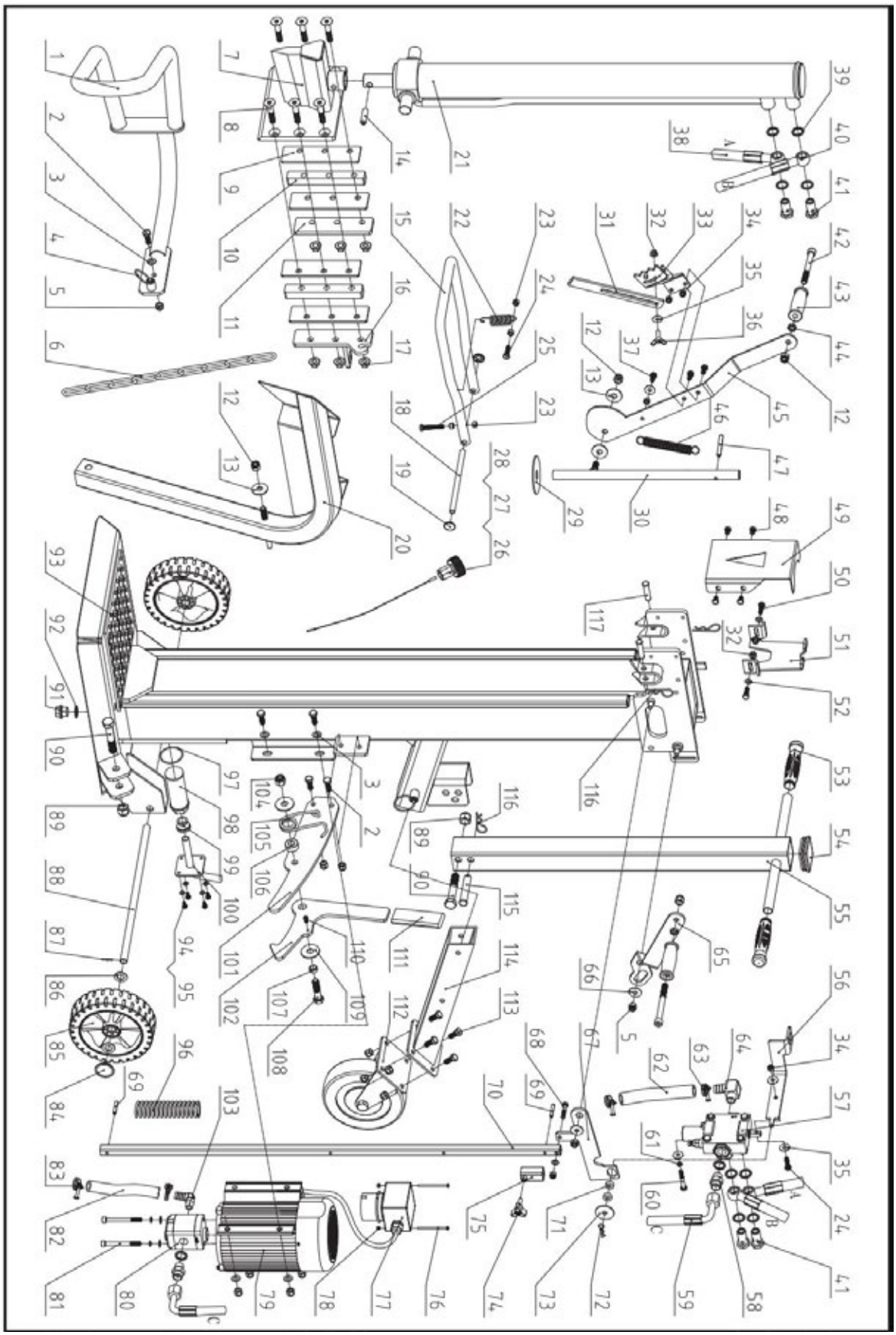

Parça Listesi					
No.	**Açıklama**	**Adet**	**No.**	**Açıklama**	**Adet**
1	Sol Koruma Braketi	1	67	Bağlantı Kolu	1
2	Cıvata M10x30	7	68	M8x40 cıvata	1
3	Düz pul 10	9	69	Silindirik Pim 6x40	2
4	Yerleştirme Pimi Kolu	2	70	Strok Ayar Kolu	1
5	M10 Kilit Somunu	13	71	Yuvarlak plaka	2
6	Kaldırma Zinciri 6	1	72	Klips 2,5	1
7	Kama Kaynaklı Birleştirme	1	73	Büyük Yıkayıcı 10	1
8	Cıvata M12x65	6	74	Yıldız Topuz	1
9	Sürtünme Plakası	4	75	Ayarlama Manşonu	1
10	Bölme Plakası	2	76	M4x60 Vida	2
11	Sol plaka	1	77	Anahtar	1
12	Sıkma somunu M12	4	78	Emniyet somunu M4	2
13	Büyük pul 12	3	79	Motor	1
14	Silindirik Pim 8x40	1	80	Dişli Pompa	1
15	Kontrol U-Kolu	1	81	M8x90 Vida	1
16	Sağ plaka	1	82	Yağ Hortumu 16	1
17	M12 Somun	6	83	Hortum Kelepçesi 20-26	2
18	Eksen Pimi	1	84	Tekerlek Kapağı	2
19	Jant Kapağı 12	2	85	Jant	2
20	Kaldırma Koruması	1	86	Düz Pul 16	4
21	Silindir	1	87	Çatal Pim 2x20	2
22	Yay	1	88	Tekerlek Aksı	1
23	M8 Somun	5	89	Sıkma somunu M16	2
24	Cıvata M8x30	2	90	M16x90 cıvata	2
25	M8x50 cıvata	1	91	Vida Tapası	1
26	Yağ Kapağı	1	92	Kombine Çamaşır Makinesi 22	1
27	O-Halka 25x2,65	1	93	Ana Çerçeve	1
28	Yağ Çubuğu	1	94	Cıvata M6x12	4
29	Naylon pul	1	95	Düz Pul 6	4
30	Mil	1	96	Tampon Yayı	1
31	Uzatılmış Kütük Sabitleme Pençesi	1	97	O-Halka 50x2,65	1
32	M8 somun	3	98	Yağ Filtresi K	1
33	Kütük Sabitleme Pençesi	1	99	Burç K	1
34	M8 kilit somunu	4	100	Flanş	1
35	Büyük pul 8	6	101	Yerleştirme Plakası	1
36	Kanatlı Cıvata M8x25	1	102	Kanca	1
37	Cıvata M8x20	3	103	Dikdörtgen Nozul	1
38	Alt Hortum	1	104	Sıkma somunu M14	1

39	Kombine pul 20	10	105	Burulma Yayı	1
40	Üst Hortum	1	106	Yay için Yerleştirme Burcu	1
41	Valf Bağlantısı	4	107	Yer Belirleme Burcu	1
42	M12x120 vida	2	108	Cıvata M14x60	1
43	Çalıştırma Kolu Tutacağı	2	109	Büyük Pul 14	2
44	İnce Somun M12	2	110	Vida M6x10	1
45	Kol	1	111	Tutamak	1
46	Sıfırlama Yayı	1	112	Destek Tekerleği Grubu	1
47	Silindirik Pim 8x60	1	113	Cıvata M10x25	4
48	M8x12 cıvata	4	114	Sabitleme borusu	1
49	Silindir için Ön Destek Plakası	1	115	Pim B 16x85	1
50	M8x25 cıvata	2	116	Klips 3	3
51	Silindir için Arka Destek Plakası	1	117	Pim B 12x50 / Pim B 12x55 (Yalnızca 65715 için)	2
52	Düz Pul 8	3			
53	Tutamak	1			
54	Kare Fiş	1			
55	Çekme Çubuğu	1			
56	Valf Bağlantı Plakası	1			
57	Vana	1			
58	Hortum Nipeli	2			
59	Giriş Hortumu	1			
60	M8x50 cıvata	2			
61	Yaylı pul 8	4			
62	Yağ Hortumu 19	1			
63	Hortum Kelepçesi 28-36	2			
64	Hortum Bağlantı Elemanı	1			
65	Sağ Çalıştırma Kolu	1			
66	Büyük Pul 10	2			

ATHCHÚRSAÍOCHT AGUS DÍBHEAL



Léiríonn an t-iontráil seo nár cheart an táirge seo a chaitheamh amach in éineacht le dramhaíl tí eile. Chun dochar a d'fhéadfadh a bheith ann don chomhshaol nó do shláinte an duine de bharr dramhaíl a chaitheamh amach gan smacht a chosc, déan é a athchúrsáil go freagrach chun athúsáid inbhuanaithe acmhainní ábhair a chur chun cinn. Chun do ghléas úsáidte a thabhairt ar ais, bain úsáid as na córais fillte agus bailithe le do thoil, nó déan teagmháil le d'údarás áitiúil nó le siopaí áitiúla chun comhairle a fháil faoi athchúrsáil atá sábháilte don chomhshaol.

SIOMBLAÍ

D'fhéadfadh siombailí a bheith ar an gclár rátála ar d'inneall. Is ionann iad seo agus faisnéis thábhachtach faoin táirge nó treoracha maidir lena úsáid.

	Léigh na treoracha seo ina n-iomláine sula n-úsáideann tú an meaisín.		Guaiseach! Fan amach ó pháirteanna gluaisteacha!
	Caith coisbheart sábháilteachta!		Ná bain amach logaí sáite le do lámha.
	Caith lámhainní cosanta!		Rabhadh! Caitheann rudaí.
	Caith cosaint súl! Caith cosaint éisteachta!		Sula dtosaíonn tú ar aon deisiú, cothabháil nó glanadh, dídichill an chumhacht i gcónaí.
	Coinnigh do spás oibre slachtmhar! D'fhéadfadh timpistí tarlú de bharr míshlachtmhaireachta.		Seachain gortú de bharr gluaiseacht an lanna scoilte.
	Ná bain díot ná ná cuir isteach ar aon fheiste cosanta nó sábháilteachta.		Coinnigh daoine eile amach as an limistéar oibre.
	Díscaoil an ola úsáidte ar bhealach atá neamhdhíobhálach don chomhshaol.		Ná scoilt adhmad agus an meaisín ag gluaiseacht.
	Ná húsáid sa bháisteach é.		Ná scoilt adhmad agus an meaisín ag gluaiseacht.

RÉAMHRÁ

Sásóidh do scoilteoir logaí nua do chuid ionchas níos mó ná go maith. Déantar é a mhonarú faoi chaighdeáin cháilíochta dhiana chun critéir feidhmíochta den scoth a chomhlíonadh. Feicfidh tú go bhfuil d'aonad nua éasca agus sábháilte le hoibriú, agus le cúram cuí, tabharfaidh sé blianta fada de sheirbhís iontaofa duit.

SÁBHAILTEACHT

TUIG DO SCOILTEADÓIR LOGAN

Léigh agus tuig lámhleabhar an úinéara agus na lipéid atá greamaithe den scoilteoir logaí. Foghlaim faoina úsáid agus a theorainneacha chomh maith leis na contúirtí sonracha a d'fhéadfadh a bheith ann dó. Bí go hiomlán eolach ar na rialuithe agus ar an gcaoi cheart ina n-oibríonn siad.

DRUGAÍ, CÚLAINN AGUS CÓGAS

Ná húsáid an scoilteoir logaí agus tú faoi thionchar drugaí, alcóil, nó aon chógais a d'fhéadfadh cur isteach ar do chumas é a úsáid i gceart.

SEACHAIN DAINGNEACHAÍ BHAOLACHA

Oibriúigh do scoilteoir logaí i gcónaí ar thalamh tirim, soladach, cothrom. Ná hoibriúigh do scoilteoir logaí riamh ar dhromchlaí sleamhain, fliucha, láibeacha, nó oighreacha. Ba chóir go mbeadh an suíomh a roghnaíonn tú saor ó aon fhéar ard, tor, nó cur isteach eile. Ba chóir go mbeadh neart spáis ann chun an trealamh a láimhseáil agus chun cabhrú leis an oibritheoir fanacht airdeallach. Coinnigh do limistéar oibre glan agus dea-shoilsithe. Meallann limistéir phlódaithe gortuithe. Chun titim a sheachaint, ná fág uirlisí, logaí, nó comhpháirteanna eile ina luí timpeall an limistéir oibre. Ná húsáid an scoilteoir logaí i limistéir fhliucha nó thais ná é a nochtadh don bháisteach. Ná húsáid é i limistéir ina mbíonn gás díobhálach ó phéint, ó thuaslagáin nó ó leachtanna inadhainte ina n-ábhar contúirte.

CIGIRE DO SCOILTEORA LONGC

Seiceáil do scoilteoir logaí sula gcuireann tú ar siúl é. Coinnigh na cosaintí ina n-áit agus i riocht oibre. Déan nós de sheiceáil go bhfuil eochracha agus eochracha coigeartaithe bainte as limistéar na n-uirlisí sula gcuirtear ar siúl é. Cuir páirteanna atá damáistithe, ar iarraidh nó ar theip orthu in áit sula n-úsáidtear é. Cinntigh go bhfuil gach cnó, bolta, scriú, feisteas hiodrálach, teanntán píobáin, srl. teannta go daingean. Seiceáil an leibhéal ola i gcónaí sa tanc ola hiodrálach. Ná húsáid do scoilteoir logaí riamh nuair a bhíonn deisiú de dhíth air nó nuair atá sé i ndroch-chaoi mheicniúil. Sula dtosaíonn tú ag obair, tástáil na gléasanna stad chun iad a choinneáil i riocht oibre sábháilte.

GLÉAS FAOI BHRÉAG FEISTEAS

Ná caith éadaí scaoilte, lámhainní, carbhait ná seodra (fáinní, uaireadóirí rosta). Is féidir iad a ghabháil i bpáirteanna gluaisteacha. Moltar lámhainní cosanta neamh-iompartha go leictreach, coisbheart frith-shleamhnaithe agus cosaint chloisteála agus tú ag obair. Caith clúdach gruaige cosanta chun gruaig fhada a choinneáil istigh, agus chun cosc a chur uirthi a ghabháil sa mheaisín.

CAOMNAIGH DO SHÚILE AGUS DO AGHAIDH

D'fhéadfadh aon scoilteoir logaí nithe coimhthíocha a chaitheamh isteach sna súile. Is féidir leis seo damáiste buan do na súile a dhéanamh. Caith spéaclaí cosanta i gcónaí. Níl ach lionsaí atá frithsheasmhach in aghaidh buillí ar spéaclaí laethúla. Ní spéaclaí sábháilteachta iad.

CÓIR THÁSCTA

D'fhéadfadh úsáid mhíchuí sreanganna síneadh a bheith ina chúis le hoibriú neamhéifeachtúil an scoilteora logaí, rud a d'fhéadfadh róthéamh a bheith mar thoradh air. Bí cinnte nach bhfuil an sreang síneadh níos faide ná 10m agus nach bhfuil a thrastomhas níos lú ná 2.5mm2 chun sreabhadh leordhóthanach reatha a cheadú chuig an mótar. Seachain úsáid a bhaint as naisc shaora agus as naisc nach bhfuil inslithe go leordhóthanach. Ní mór naisc a dhéanamh le hábhar cosanta atá oiriúnach d'úsáid lasmuigh.

SEACHAIN BUILLE LEICTRIC | NÁ RÉITIGH THAR DO CHUMAS

Seiceáil go bhfuil an ciorcad leictreach cosanta go leordhóthanach agus go gcomhfhreagraíonn sé do chumhacht, do voltas agus d'ailtireacht an mhótair. Seiceáil go bhfuil nasc talún ann. Ceangail an scoilteoir logaí chun an talún. Seachain teagmháil choirp le dromchlaí talmhaithe: píopaí, radaitheoirí, sornáin, agus imfháluithe cuisneoirí. Ná hoscail an lasc / bosca soicéid choíche. Má bhíonn sé seo riachtanach, déan teagmháil le leictreoir cáilithe. Cinntigh nach mbaineann do mhéara le bioráin mhiotail an phlugáin agus an scoilteoir log á phlugáil nó á dhíphlugáil.

Cosc a chur ar Dóiteáin

Ná tobrachaigh ná bíodh lasracha oscailte ann agus an scoilteoir logaí á oibriú nó á athlíonadh. Ná hoibrigh an scoilteoir logaí riamh in aice le lasair ná spréach. Tá ola so-ghabhálach agus is féidir léi pléascadh.
Ní cheadófar ach do dhuine amháin an scoilteoir logaí a luchtú agus a oibriú. Coinnigh daoine eile, lena n-áirítear cuairteoirí, leanaí agus peataí, i gcónaí amach ón limistéar oibre, go háirithe agus an scoilteoir logaí ag obair. Níor cheart ach don oibritheoir seasamh in aice leis an meaisín agus sin amháin laistigh den limistéar oibriúcháin sábháilte atá leagtha amach sa lámhleabhar seo. Ná iarr ar dhuine ar bith eile cabhrú leat le logaí atá sáite a shaoradh. Ní cheadófar do dhuine ar bith faoi 16 bliana d'aois an scoilteoir logaí a oibriú. Ba chóir go mbeadh an oiliúint agus na scileanna riachtanacha ag aon duine faoi 18 mbliana d'aois chun na feidhmeanna a chomhlíonadh i gceart agus go sábháilte, agus ba chóir go mbeadh duine fásta i mbun maoirseachta orthu i gcónaí.

CIGIRE DO RÓD

Ná déan iarracht riamh logáin a scoilteadh ina bhfuil tairní, sreang ná smionagar. Cinntigh i gcónaí go bhfuil an dá cheann den logán atá á scoilteadh agat gearrtha chomh cearnógach agus is féidir. Coscfaidh sé seo ar an logán sleamhnú as a áit agus é faoi bhrú. Ní mór brainsí a ghearradh de chomh leibhéal leis an gcochall.
Coinnigh do chosa go daingean ar an talamh agus bí cothrom i gcónaí. Ná seas ar an scoilteoir logaí choíche. D'fhéadfadh gortú tromchúiseach tarlú má chlaonann an uirlis nó má thagann tú i dteagmháil leis na huirlisí gearrtha trí thimpiste. Ná stóráil aon rud os cionn nó in aice leis an scoilteoir logaí in áit a bhféadfadh duine ar bith seasamh ar an uirlis chun é a bhaint amach.

SEACHAIN GORTÚ Ó THUBAISTE THAR CINN

Ná seas le do chosa ar leith ná ná sín amach trasna an limistéir scoilte agus an scoilteoir loga á oibriú agat. Ná carn logaí atá le scoilteadh ar bhealach a chuirfeadh iallach ort síneadh trasna an scoilteora loga. Ná húsáid ach do lámha chun na luamháin rialaithe a oibriú. Ná húsáid do chos, d'uillinn, téad, ná aon fheiste sínte eile riamh. Tabhair aird iomlán i gcónaí ar ghluaiseacht an ramh dinge. Ná déan iarracht do scoilteoir loga a lódáil agus an ramh i mbun gluaiseachta. Coinnigh do lámha amach as bealach na bpáirteanna soghluaiste go léir. Ná déan iarracht riamh dhá adhmad a scoilteadh ar a chéile. D'fhéadfadh ceann acu eitilt aníos agus buille a bhualadh ort.

CAOMHNAIGH DO LÁIMHE

Coinnigh do lámha amach ó scoilteanna agus ó scoilteanna beaga a osclaíonn sa lóg. D'fhéadfadh siad dúnadh go tobann agus do lámha a bhrú faoi deara nó iad a ghearradh díot. Ná bain lóganna atá sáite amach le do lámha.

NÁ HÉIGEANNAIGH AN T-Uirlis

Déanfaidh sé obair níos fearr agus níos sábháilte ag an ráta deartha atá aige. Ná húsáid an scoilteoir logaí chun críche nár ceapadh é. Ná déan aon athrú ar an trealamh ná ná húsáid an trealamh ar bhealach a sheachnódh a chumais agus a acmhainní deartha. Ná déan iarracht riamh logaí a scoilteadh atá níos mó ná mar atá sonraithe sa tábla sonraíochtaí.

DÍCHNÁGAIGH AN CHUMHACHT

Tarraing an phlug as nuair nach bhfuil sé in úsáid, sula ndéanann tú é a choigeartú, a pháirteanna a athrú, a ghlanadh, nó sula ndéanann tú obair air. Déan comhairle leis an lámhleabhar teicniúil sula ndéanann tú seirbhísiú air.
COINNÍODH DO SCOILTEADÓIR LOGAN I MBUN DEA-CHÚRAIM | DÉILÍOCHT LE TUBÁISTE
Sula ndéanann tú é a ghlanadh, a dheisiú, a iniúchadh nó a choigeartú, múch an meaisín agus cinntigh go bhfuil gach cuid shoghluaiste stoptha. Glan an t-aonad i gcónaí tar éis gach úsáide. Coinnigh an scoilteoir logaí glan chun an fheidhmíocht is fearr agus is sábháilte a fháil. Lean na treoracha maidir le beiriú. Déan iniúchadh ar gach séala hiodrálach, píobán agus cúplálaí le haghaidh sceiteanna sula n-úsáidtear é. Ní mór na leibhéil rialaithe agus an lasc chumhachta a choinneáil glan, tirim agus saor ó ola agus ó ghréis i gcónaí.

CAOMHNAIGH AN COMHSHAOIL

Tabhair an t-ola úsáidte chuig pointe bailiúcháin údaraithe nó lean na forálacha sa tír ina n-úsáidtear an scoilteoir logaí. Ná scaoil isteach i ndraenacha, sa chré nó san uisce é.

DÉAN AN CEARDLANN SLÁN Ó LEANAÍ

Dún an siopa le glas. Stóráil an scoilteoir logaí i bhfad ó leanaí agus ó dhaoine eile nach bhfuil cáilithe chun é a úsáid.

Bíodh múchán dóiteáin agus trealamh garchabhrach ar fáil i gcónaí le húsáid dá dtiocfadh an gá leis. I gcás éigeandála, bíodh a fhios acu i gcónaí cá bhfuil an fón is gaire nó coinnigh fón ar an láthair oibre. Bíodh a fhios agat freisin uimhreacha fón na hanairde is gaire, an dochtúra agus na roinne dóiteáin. Beidh an fhaisnéis seo fíorluachmhar i gcás éigeandála.

RABHADH SPEISIALTA

• Tá oibriú scoilte an mheaisín deartha le bheith gníomhachtaithe ag duine amháin. Cé go bhfuil an fhéidearthacht ann go mbeadh oibritheoirí breise ag obair leis an meaisín (e.g. chun é a lódáil agus a dhílódáil), níor cheart ach d'oibritheoir amháin oibríochtaí scoilte a ghníomhachtú;
• Níor cheart do pháistí an meaisín a úsáid;
• Cur síos ar thástálacha feidhmiúla an mheaisín;
• Áirítear sna ceanglais suiteála agus cothabhála liosta de na gléasanna sin, e.g. an gléas rialaithe dhá lámh, ar cheart a fhíorú, an mhinicíocht a ndéanfar an fhíorú agus an modh a úsáidfear chuige;
* S6 40%, oibriú leanúnach tréimhsiúil: is é 10 nóiméad fad timthriall ualaigh amháin, is é 4 nóiméad an t-am oibriúcháin ag lánualach, is é 6 nóiméad an t-am oibriúcháin gan ualach.

DÁLA IARRATAS

Tá an scoilteoir loga seo deartha le hoibriú ag teochtaí comhthimpeallacha idir +5°C agus 40°C agus le suiteáil ag airde nach mó ná 1000m os cionn Leibhéal na Mara (MSL). Ba chóir go mbeadh an taiseachas comhthimpeallach níos lú ná 50% ag 40°C. Is féidir é a stóráil nó a iompar faoi theochtaí comhthimpeallacha idir -25°C agus 55°C.

RÉAMHRAITHE LEICTRICE

Do mhúnlaí 65706, 65708, 65710, 65712, 65715:
Le mótar 3 chéim 400 V / 50Hz, ba chóir an scoilteoir loga a bheith nasctha le soláthar caighdeánach 400V±10% / 50Hz±1%.
Soláthar leictreach a bhfuil feistí cosanta aige i gcoinne fo-voltais, ró-voltais, ró-shrutha chomh maith le feiste srutha iarmhairtigh (RCD) a bhfuil an sruth iarmhairtigh uasta rátáilte ag 0.03A.
Caithfidh 5 shreang a bheith sa nascadh leictreachais agus sa chábla sínte = 3P + N + PE (3/N/PE). Caithfidh fiús 16 A ar a mhéad a bheith sa nascadh leictreachais. Caithfidh cáblaí rubair an nascaidh leictreachais a bheith ag comhlíonadh EN60245, a mbíonn an tsiombail H 07 RN orthu i gcónaí. Ba chóir go mbeadh na cáblaí sainaithnithe, toisc gur ceanglas dlíthiúil é.
Do mhúnlaí 65707, 65709, 65711:
Le mótar 230 V / 50 Hz, ba chóir an scoilteoir logaí a cheangal le caighdeán 230V±10%
/50Hz±1%.
Soláthar leictreach a bhfuil feistí cosanta aige i gcoinne fo-voltais, ró-voltais, ró-reatha (16 A) chomh maith le feiste reatha iarmhair (RCD) a bhfuil a reatha iarmhair uasta rátáilte ag 0.03A. Ní mór do cháblaí rubair naisc leictrí a bheith ag teacht le EN60245, agus bíonn an tsiombail H 07 RN orthu i gcónaí. Ba cheart cáblaí a shainaithint, toisc gur ceanglas dlíthiúil é.

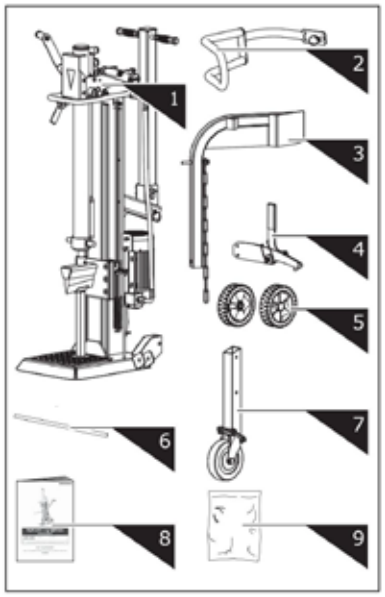

1. Log Splitter Frame & Power Station
2. Guard Arm
3. Log Lift
4. Retaining Hook

5. Wheel
6. Wheel Axle
7. Support Wheel
8. Operator's Manual
9. Hardware Bag, including

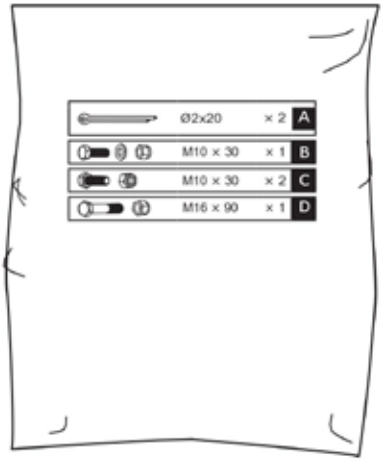

CÓIMHLIÚ

1. Cuir an ais rotha isteach sna poill sa bhrac mhaontála. Sleamhnaigh na rothaí ar an ais agus daingnigh iad le bioráin scoilte Ø2x20 ón taobh amuigh. Ceangail na caipíní rotha.

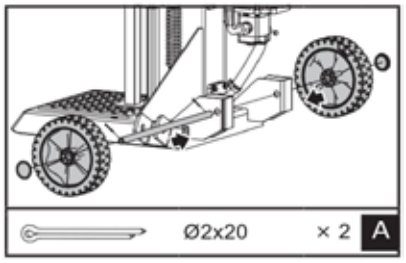

2. Agus an t-seastán tacaíochta i gcoinne an chorráin, bain an biorán R agus an bolta chun an sorcóir a scaoileadh. Ísligh an dá láimhseáil rialaithe chun ram an chorráin a ardú go dtí an barr. Cuir isteach an bolta agus an biorán R chun an sorcóir a dhaingniú.

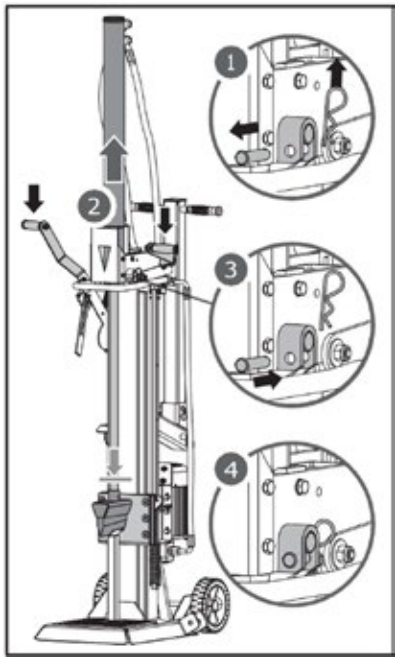

3. Scaoil an dá láimhseáil rialaithe chun an ram crúba a tharraingt siar. Bain an seastán tacaíochta.

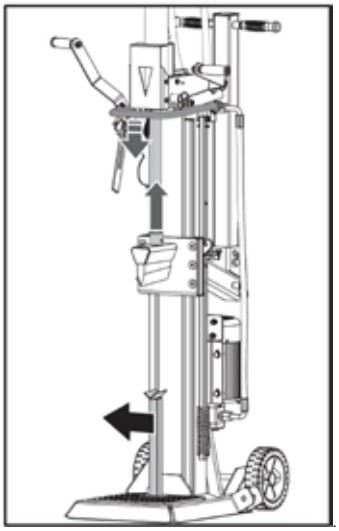

4. Réitigh an poll agus an biorán glasála ar ghéag an garda leis an mbrac múnlaithe. Daingnigh géag an garda le bolta heics M10 × 30, ní an níocháin agus cnó ón mála crua-earraí.

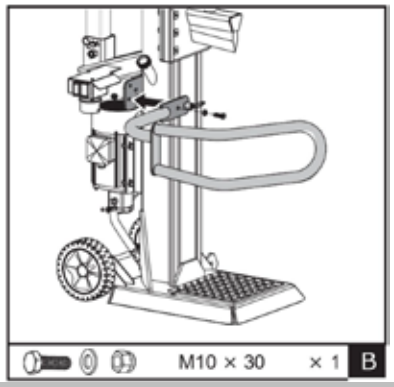

5. Cuir an dúil choinneála ar an bhfráma agus daingnigh le dhá shraithbholgán heicsaigh M10×30 agus cnónna.

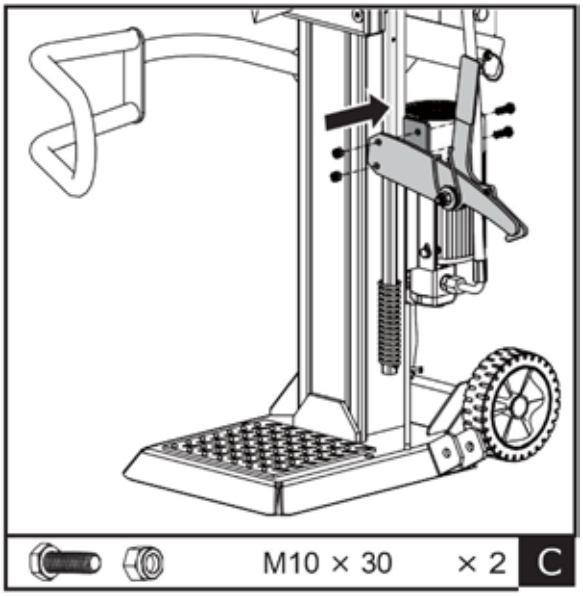

6. Cuir an t-ardaitheoir loga isteach sa bhracket feistithe agus ailínigh le poill an bhracket feistithe é. Daingnigh le bolta heics M16×90 agus cnó. Croch an slabhra ardaithe ar an treoraí sleamhnáin dinge.

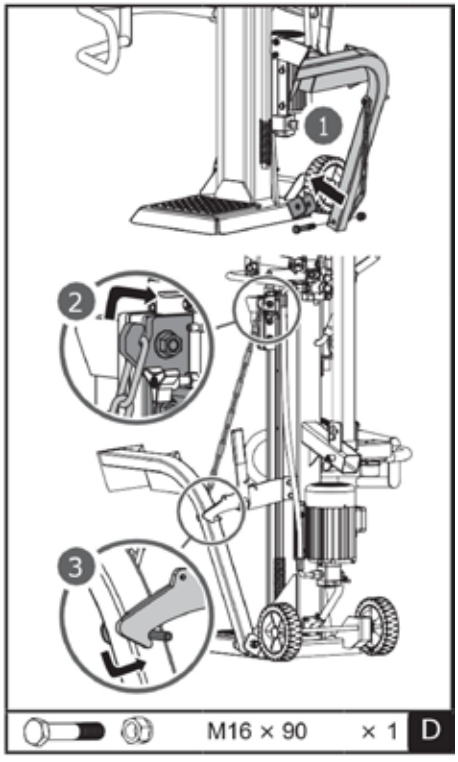

IOMPRÚ

Tarraing an biorán earraigh agus sleamhnaigh an feadán cearnach den roth tacaíochta isteach sa shealbhóir. Scaoil an biorán earraigh chun é a dhaingniú tar éis an poll cuí a roghnú.

Is don iompar an poll uachtarach, agus is don stóráil amháin an poll íochtair. Toisc gur roth uilíoch é an roth tacaíochta, níl sé cobhsaí go leor don iompar má shuiteáiltear ag an bpoll íochtair é!Is don iompar an poll uachtarach, agus is don stóráil amháin an poll íochtair. Toisc gur roth uilíoch é an roth tacaíochta, níl sé cobhsaí go leor don iompar má shuiteáiltear ag an bpoll íochtair é!1Poll Uachtarach Poll Íochtair21Poll Uachtarach Poll Íochtair2

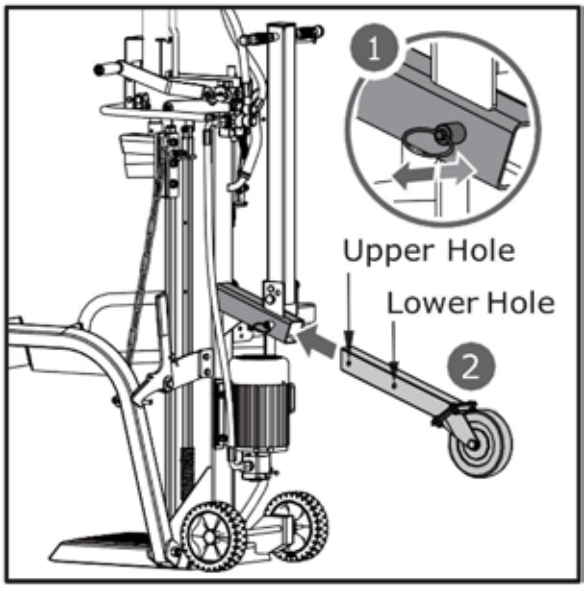

Tá an láimhseáil iompair daingnithe ina seasamh leis an bpin agus an clip chun an seachadadh a dhéanamh níos éasca.

Bain an gearrthóg agus an biorán. Ísligh an láimhseáil i dtreo na saigheade mar a thaispeántar agus daingnigh í tríd an mbiorán le gearrthóg a shocrú sa pholl seachtrach.

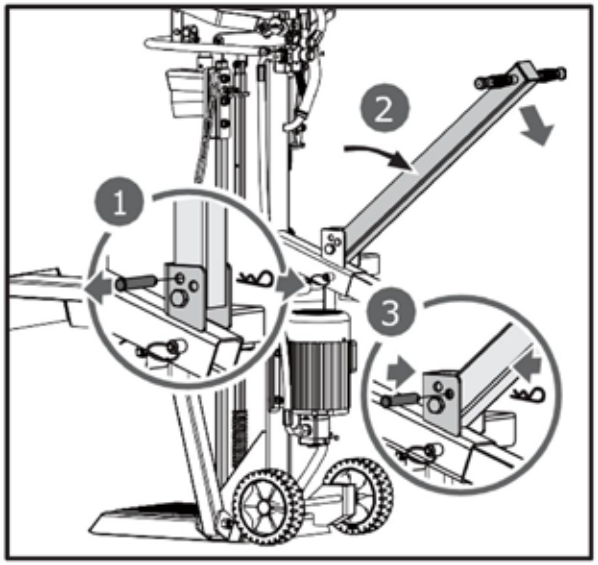

AN SCOILTEADÓIR LOGAN A SHÉLÍOCHT CHUN AN SUÍOMH OIBRE

Tá an scoilteoir logaí feistithe le 2 roth chun é a bhogadh go héadrom. Chun an scoilteoir logaí a bhogadh go dtí an láthair oibre. Gabh greim ar an láimhseáil (a) chun an scoilteoir logaí a chlaonadh beagáinín tar éis a chinntiú go bhfuil clúdach an umair ola teannta.

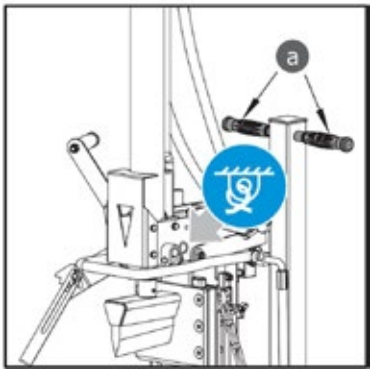

Cuir sraith thanaí de ghréis ar dhromchlaí an ramha sula n-úsáidtear é chun a sheasmhacht a fhadú.

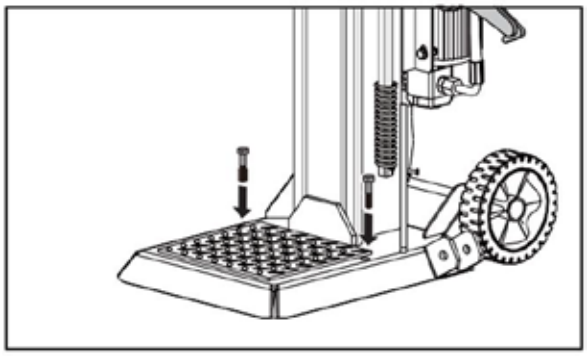

Má úsáidtear craein, ceangail an rópa ag an bpointe ardaithe faoi bhun an lipéid ghorm tiomsaithe, ansin tóg an meaisín leis an gcraein.

OIBRIÚ AN SCOILTEORA

Déan do láithreán oibre a phleanáil. Oibrigh go sábháilte agus sábháil iarracht trí do chuid oibre a phleanáil roimh ré. Bíodh do chuid logaí suite in áit a mbeifear in ann iad a bhaint go héasca. Bíodh láthair ann chun an adhmad scoilte a charnadh nó chun é a lódáil ar thrucail in aice láimhe nó ar iompróir eile. Cuir an scoilteoir logaí ar thalamh cothrom, crua, soladach, agus cinntigh go bhfuil bun an bhoinn ceangailte go hiomlán leis an talamh. Ansin, daingnigh an meaisín leis an talamh le dhá bhollán ancaire oiriúnacha.



Taosc an t-aer as an gcóras hiodrálach sula gcuireann tú an scoilteoir logaí i mbun oibre. Ba chóir an clúdach ar an umar ola hiodrálach a scaoileadh beagáinín le rothlú go dtí go mbeidh an t-aer in ann dul isteach agus amach as an umar ola go réidh.

Ba cheart go mbeifí in ann sreabhadh an aeir trí líontán an umair ola a bhrath le linn na n-oibríochtaí.
Sula mbogann tú an scoilteoir logaí, cinntigh go bhfuil clúdach an umair ola teannta chun sceitheadh ola ón bpointe seo a sheachaint.

Mura scaoiltear clúdach an umair ola, fanfaidh an t-aer shéalaithe sa chóras hiodrálach faoi chompressáil tar éis é a dhíchompressáil. Leanfaidh a leithéid de chompressáil agus de dhíchompressáil leanúnach aer de na séalaí sa chóras hiodrálach a bhrú amach agus déanfaidh sé damáiste buan don scoilteoir logaí.

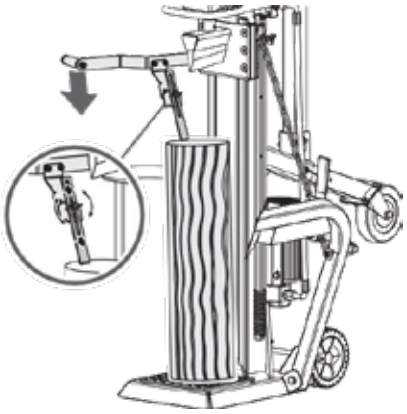

Mótar do 400V 3N

Cas lasc an mhótair go dtí an suíomh ON chun an scoilteoir logaí a thosú. Chun an meaisín a stopadh, níl le déanamh ach lasc an mhótair a chasadh go dtí an suíomh OFF.

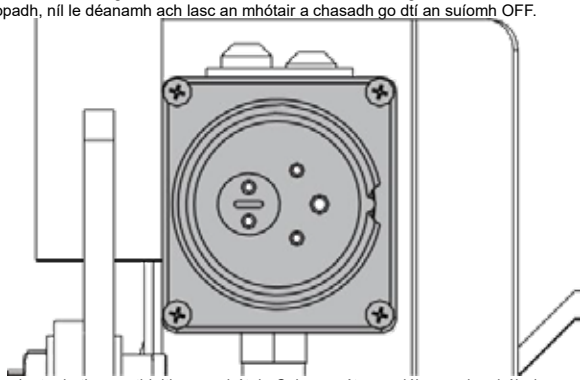

Déan cinnte de threo rothlaithe an mhótair. Cuir an mótar ar siúl, agus ba chóir don ram cuaille ardú go dtí an suíomh is airde go huathoibríoch. Má tá an ram cuaille cheana féin sa suíomh is airde nuair
tosaíonn an mótar, greamaigh an dá ghiotán rialaithe agus ísligh iad, ba chóir don ram cnaga tosú ag gluaiseacht síos.

Mura mbraitear aon ghluaiseacht sa ram tar éis don mheaisín tosú, múch an mótar láithreach chun polaraíocht an mhótair a athrú trí fhearsaid a chasadh ar an ngléas pol-athraithe laistigh den phlug.

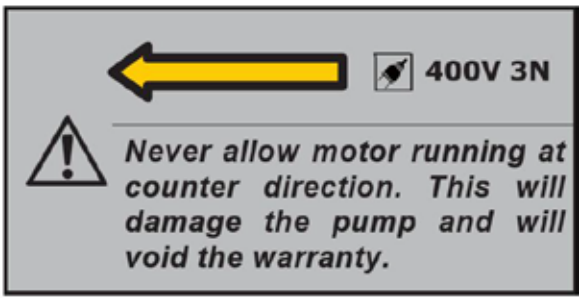

Roinn

1
. Cuir an log go cothrománach ar an mbord tacaíochta, ionas go mbeidh sé ina luí go cothrom ar a aghaidh. Brúigh an luamhán clé chun an ghreimire log sínte a ísliú i gcoinne an log chun é a dhaingniú. Is féidir an ghreimire log sínte a choigeartú chun logaí de airdeanna éagsúla a fheistiú.





2. Coinnigh an luamhán brú ar chlé brúite. Idir an dá linn, gluaise an tslisín scoilte anuas trí bhrú a chur ar an luamhán scoilte ar dheis go leath-stróc chun an loga a scoilteadh go mall ar dtús, agus ansin brúigh go dtí an deireadh é go dtí go bhfuil an loga scoilte go hiomlán.

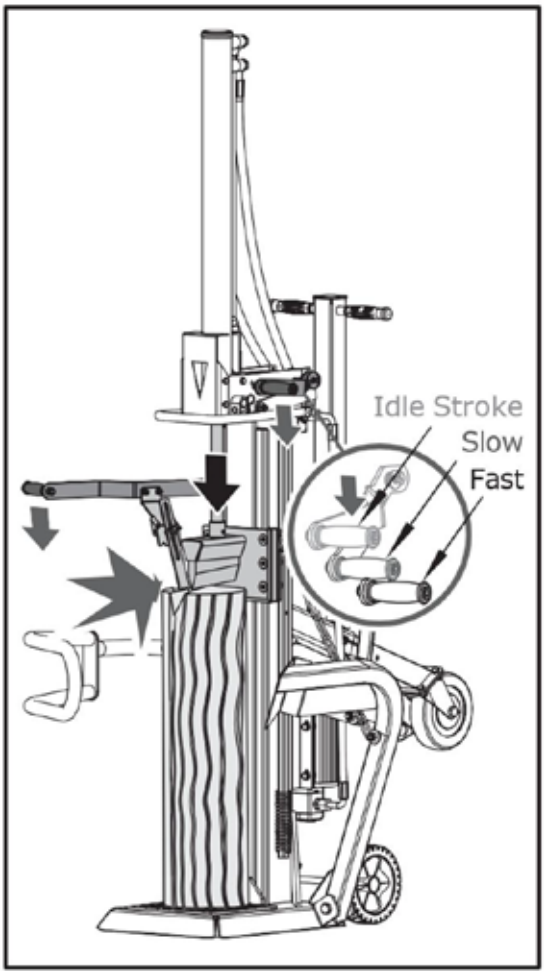

3. Cuir an tslisín scoilte ar ais sa phointe tosaigh. Oibrigh an luamhán rialaithe aischéimnithe ar earrach chun an tslisín a ardú os cionn airde an loga atá le scoilteadh.



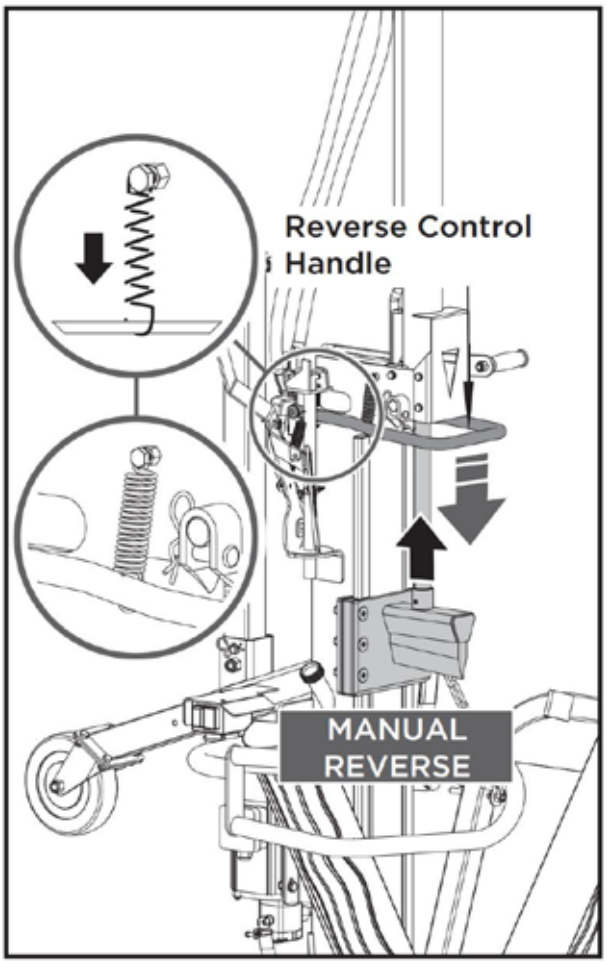

The spring is already connected to the handle in factory.

Brúigh an luamhán scoilte go dtí an deireadh le haghaidh luais níos tapúla agus níos lú fórsa scoilte chun an scoilteadh a chríochnú nó chun logaí gnáthmhéide a scoilteadh. Is féidir é a athrú ach an luamhán scoilte a ardú agus a ísliú beagáinín.

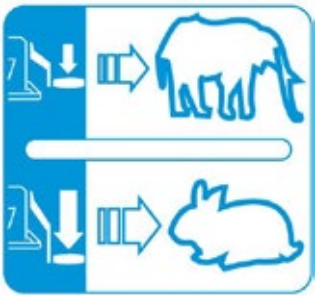

Tá an t-earrach ceangailte cheana féin leis an láimhseáil sa mhonarcha.

Lámhán Scealaithe

Is é an luamhán scoilte a rialaíonn an fórsa agus an luas scoilte. Is luas díomhaoin é an chéad leathchuid den stróc ar an luamhán scoilte; brúigh an luamhán scoilte go dtí an leathstróc le haghaidh an fhórsa scoilte is mó ag luas níos moille chun an log a scoilt ag an tús nó le haghaidh logaí atá thar a bheith crua agus aibí;

SAOR ADHMAD A GHLÉAS

OLAN A SHOLÁTHAR

Is córas dúnta é an córas hiodrálach le tanke ola, caidéal ola agus comhla rialaithe. Is féidir le leibhéil ísle ola damáiste a dhéanamh don chaidéal ola. Seiceáil an leibhéal ola go rialta leis an tuíneán. Ba chóir an ola a athrú go hiomlán uair sa bhliain.
Moltar na holaí hiodrálacha seo a leanas nó a gcoibhéisí do chóras tarchuir hiodrálach an scoilteora log:
SHELL Tellus 22| MOBIL DTE 11 | ARAL Vitam GF 22 | BP Energol HLP-HM 22

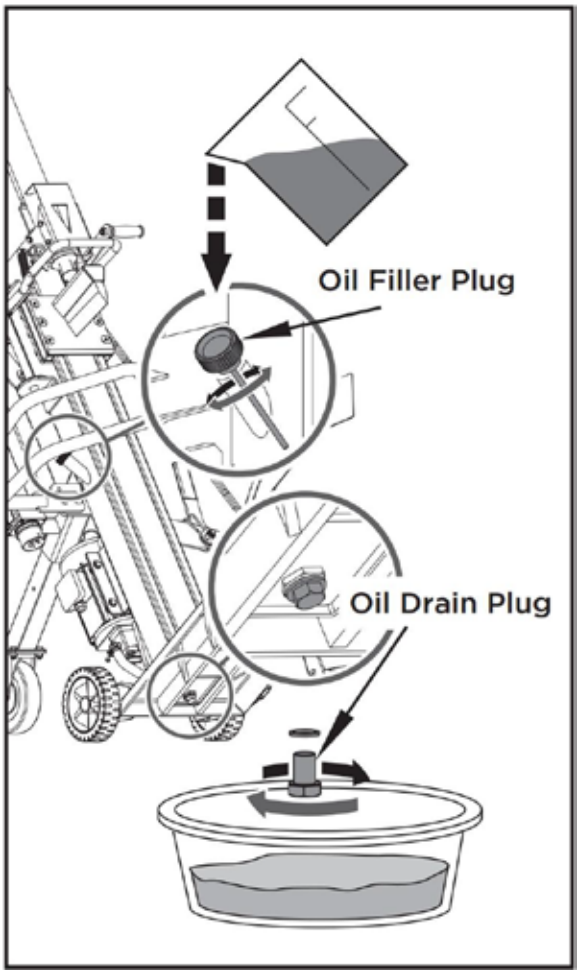

Bain an plocán draenála ola chun an ola a dhraenáil as an gcóras tarchuir hiodrálach.
Scrúdaigh an ola le haghaidh calóg miotail mar réamhchúram i gcoinne fadhbanna amach anseo.
Tar éis don ola a bheith draenáilte go hiomlán ón meaisín, athshuiteáil an ploc dréineála.
Cuir an ola mholta leis an gcóras tarchuir hiodrálach trí oscailt an phlug líonta.

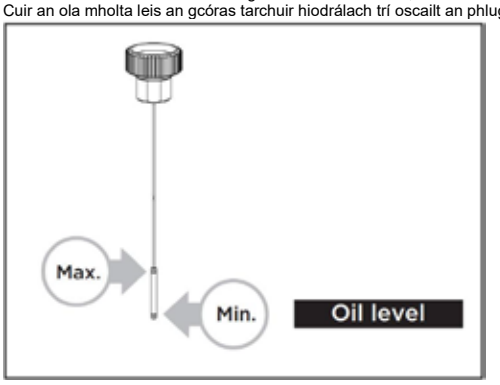

Léigh an tslat tumtha chun an leibhéal ola is airde agus is ísle a chinneadh. Is féidir le leibhéal íseal ola damáiste a dhéanamh don phumpa ola. Is féidir le ró-líonadh a bheith ina chúis le teocht iomarcach sa chóras tarchuir hiodrálach.
Cuir séalaitheán ar an mpluga líonta agus athshuiteáil é.
Tar éis athrú ola, cuir an scoilteoir logaí i ngníomh cúpla uair gan aon scoilt a dhéanamh.
Bain úsáid as tráidire draenála chun cabhrú le gach ola úsáidte agus cáithnín a bhaint.

GEARRTHÓG A GHLÉASADH

Tá an scoilteoir loga seo feistithe le tairne scoilte treisithe a bhfuil cóireáil speisialta déanta ar a lann. Tar éis tréimhsí fada oibríochta, agus nuair is gá, géaraigh an tairne le comhad fiacla fíneáilte, ag baint aon bhuir nó aon spotaí cothroma den fháinne.

RÉITEACH FADHBAÍ		
FADHAB	**ADHBHAIR IS DÓCHÚIL**	**LEASÚ MOLTA**
Ní thosaíonn an mótar	Tá an lasc múchta	Cuir an lasc ar siúl
Treoir rothlaithe mícheart an mhótair	Ceangal mícheart	Athraigh an gléas polachumaisc sa phlug le scriúire
Treoluas rothlaithe mícheart an mhótair	Ceangal mícheart	Polaraíocht aisiompaithe ag leictreoir
Ní oibríonn an scoilteoir logaí agus an mótar ag rith	Ní osclaítear an comhla toisc go bhfuil na codanna ceangail scaoilte	Seiceáil agus teannaigh na páirteanna
Ní oibríonn an scoilteoir logaí agus an t-inneall ag rith	Lámha rialaithe nó páirteanna ceangail lúbtha	Deisigh na codanna lúbtha
Ní oibríonn an scoilteoir logaí agus an t-inneall ag rith	Íseal leibhéal ola hiodrálach	Seiceáil agus líon atha an ola hiodrálach
Tá an scoilteoir logaí ag oibriú le creathadh agus torann neamhghnách	Ísligh leibhéal an ola hiodrálach	Seiceáil agus athlíon ola hiodrálach

AIRDE: NÍ MÓR DO SHONTAISÍOCHT A DHÉANAMH AG SPÉISIALTÓIR DO THÁIRGÍ SEO.

SCÉIMRE WIRING
65707 / 65709 / 65711

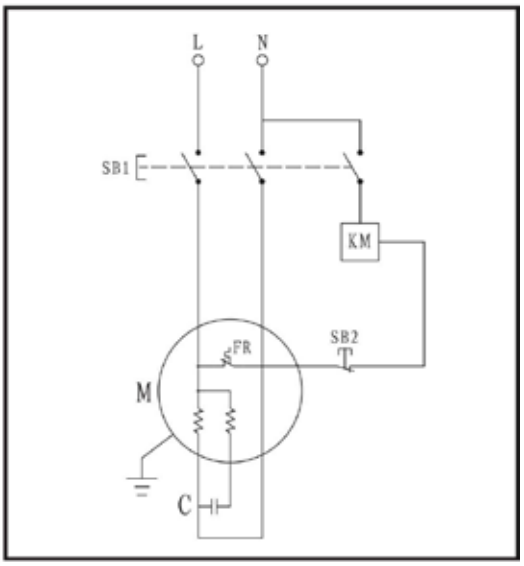

65706 / 65708 / 65710 / 65712 / 65715

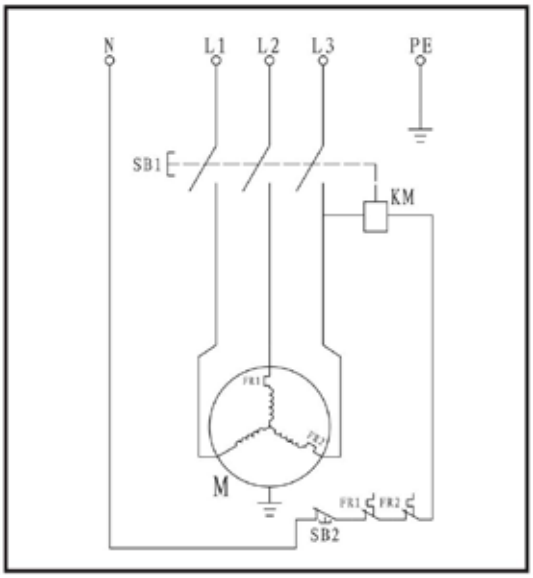

SCÉIMHIDH AN CHÓRAIS HIDRÁLAICHE

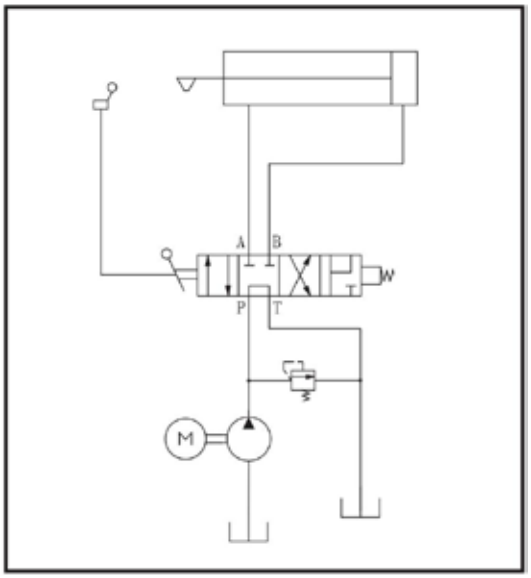

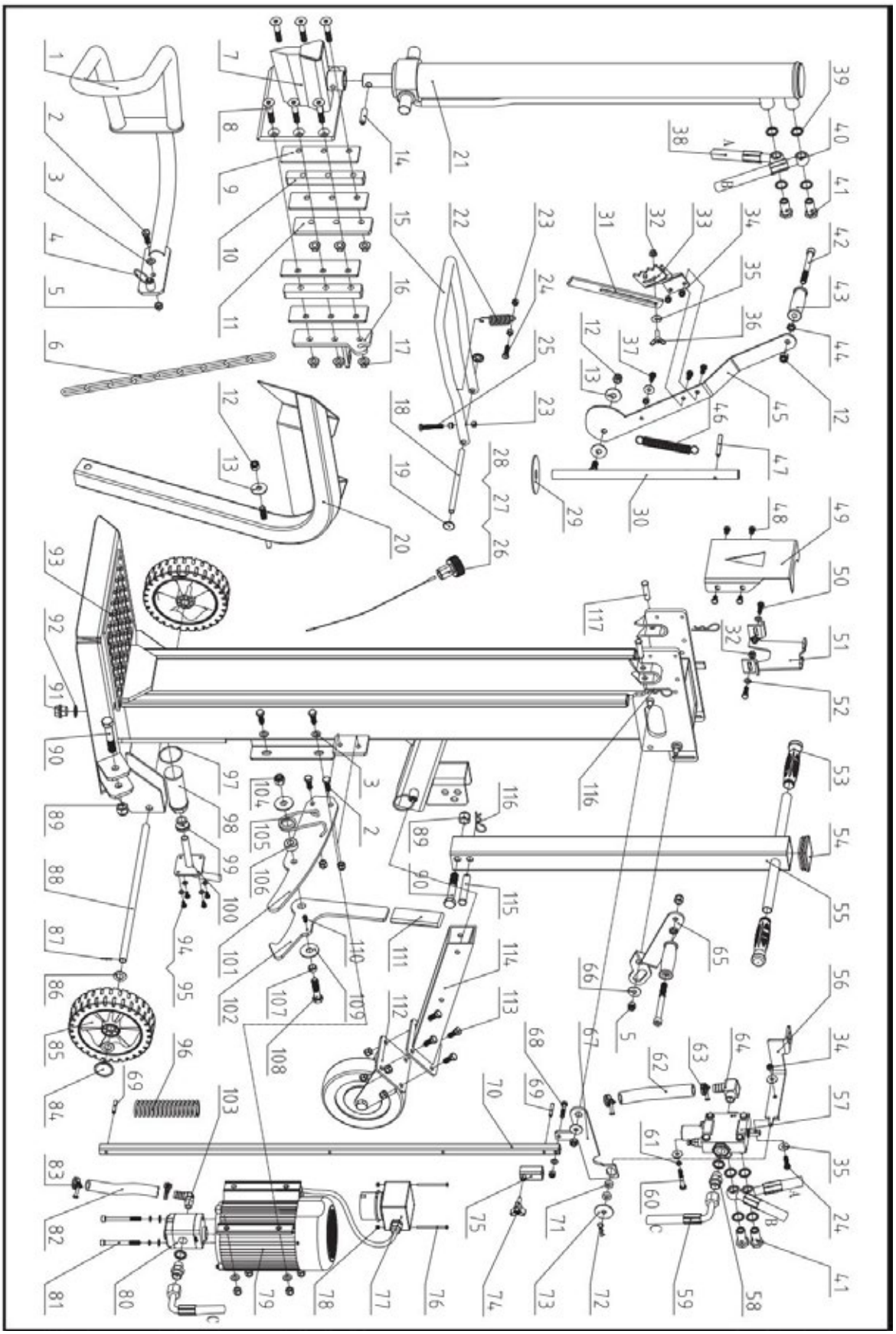

Liosta Páirteanna					
Uimh.	**Cur síos**	**Cainníocht**	**Uimh.**	**Cur síos**	**Cainníocht**
1	Bracainn an Gharda Chlé	1	67	Lúibín Nasc	1
2	Bolt M10x30	7	68	Bolt M8x40	1
3	Ciorcalán Comhréidh 10	9	69	Prionsa Cilindrúil 6x40	2
4	Láimhseáil Pionna Suímh	2	70	Lámhán Tiomána an Stróc	1
5	Cnó glasála M10	13	71	Pláta Cruinn	2
6	Slabhra Ardaithe 6	1	72	Clip 2.5	1
7	Táthú Cúir	1	73	Nascán Mór 10	1
8	Bolt M12x65	6	74	Cnap Réalta	1
9	Pláta Frithchuimilte	4	75	Lámhainn Choigeartaithe	1
10	Pláta Sceite	2	76	Scriú M4x60	2
11	Pláta na láimhe clé	1	77	Lasca	1
12	Cnó glasála M12	4	78	Cnó glasála M4	2
13	Ciorcalán Mór 12	3	79	Mótar	1
14	Prionsa Cilindrí 8x40	1	80	Caidéal Fiaclach	1
15	Láimhseáil U-Rialaithe	1	81	Scriú M8x90	1
16	Pláta Deas	1	82	Píobán Ola 16	1
17	Cnó M12	6	83	Teannán Píobáin 20-26	2
18	Pin Aise	1	84	Caipín Róda	2
19	Clúdach Róda 12	2	85	Roth	2
20	Garda Ardaithe	1	86	Ciorcalán Comhréidh 16	4
21	Cilindr	1	87	Pionna Cotter 2x20	2
22	Foinse	1	88	Aise rotha	1
23	Cnó M8	5	89	Cnó glasála M16	2
24	Bolt M8x30	2	90	Bolt M16x90	2
25	Bolt M8x50	1	91	Plocán Scriú	1
26	Caipín Ola	1	92	Níochán Comhcheangailte 22	1
27	Fáinne O 25x2.65	1	93	Príomhfhráma	1
28	Maide Tumtha Ola	1	94	Bolt M6x12	4
29	Nascán Níolón	1	95	Ciorcalán Comhréidh 6	4
30	Ais	1	96	Foinse Choscánaithe	1
31	Cróisc Fhadaithe um Dheisiú Log	1	97	Fáinne O 50x2.65	1
32	Cnó M8	3	98	Scagaire Ola K	1
33	Gabhal Ceartaithe Loga	1	99	Cró K	1
tríocha a ceathair	Cnó glasála M8	4	100	Flannas	1
35	Ciorcalán Mór 8	6	101	Pláta Suímh	1
36	Bolt Sciatháin M8x25	1	102	Dubhan	1
37	Bolt M8x20	3	103	Sróin Dhronuilleogach	1
38	Píobán Íochtair	1	104	Cnó glasála M14	1

39	Comhcheangailte Washer 20	10	105	Foinse Thorlach	1
40	Uachtarphíobán	1	106	Sliogán Suímh don Earrach	1
41	Ceanglóir Comhla	4	107	Sliogán Suímh	1
42	Scriú M12x120	2	108	Bolt M14x60	1
43	Greim Láimhe Oibriúcháin	2	109	Ciorcalán Mór 14	2
44	Cnó Tanaí M12	2	110	Scriú M6x10	1
45	Lámhach	1	céad aon déag	Greim láimhe	1
46	Athshocrú an Earraigh	1	112	Tionól Róda Tacaíochta	1
47	Prionsa Cilindreach 8x60	1	113	Bolt M10x25	4
48	Bolt M8x12	4	114	Feisteán Feistithe	1
49	Pláta Tacaíochta Tosaigh don Chiorcadán	1	115	Prionsa B 16x85	1
50	Bolt M8x25	2	116	Clip 3	3
51	Pláta Tacaíochta Cúil don Chiorcadán	1	117	Pion B 12x50 / Pion B 12x55 (Do 65715 amháin)	2
52	Ciorcalán Comhréidh 8	3			
53	Greim Láimhe	1			
54	Plug Cearnach	1			
55	Maide Tarraingthe	1			
56	Pláta Ceangail do Chomhla	1			
57	Comhla	1			
58	Seac Píobáin	2			
59	Píobán Iontrála	1			
60	Bolt M8x50	2			
61	Ciorcal Spring 8	4			
62	Píobán Ola 19	1			
63	Teanntán Píobáin 28-36	2			
64	Ceangaltóir Píobáin	1			
65	Lámhaigh Oibriúcháin Dheas	1			
66	Ciorcalán Mór 10	2			

Notes | Notatki | Anmerkungen | Notities | Нотатки

Notes | Notatki | Anmerkungen | Notities | Нотатки

compressoren

Airpress Polska Sp. z o.o.
ul. Rynkowa 156
62-081 Przeźmierowo
www.airpress.net
info@airpress.net